ADOQUINES HEXAGONALES DE HORMIGč N ARMADO

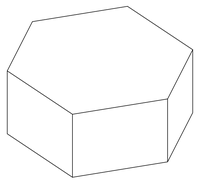

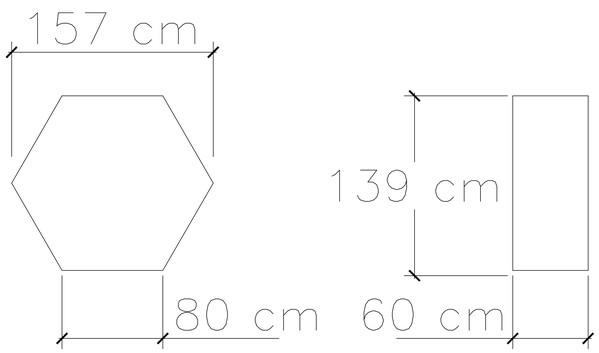

ENSAMBLE

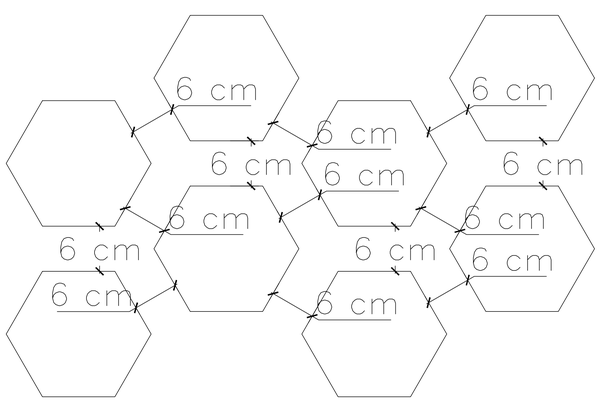

BARANDA METALICA

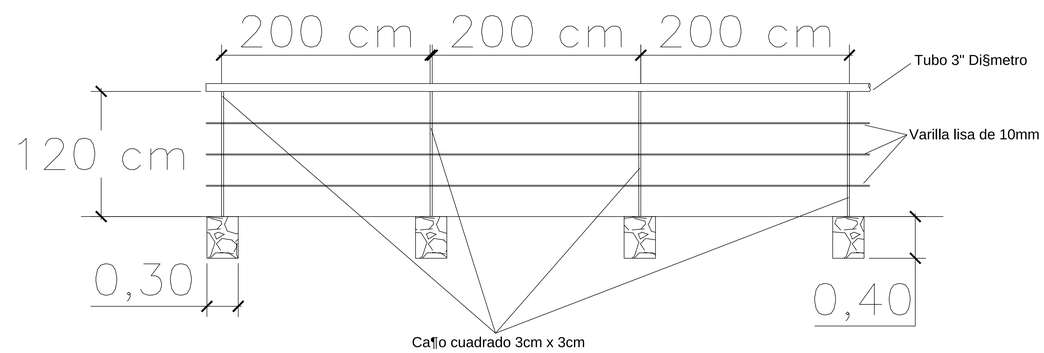
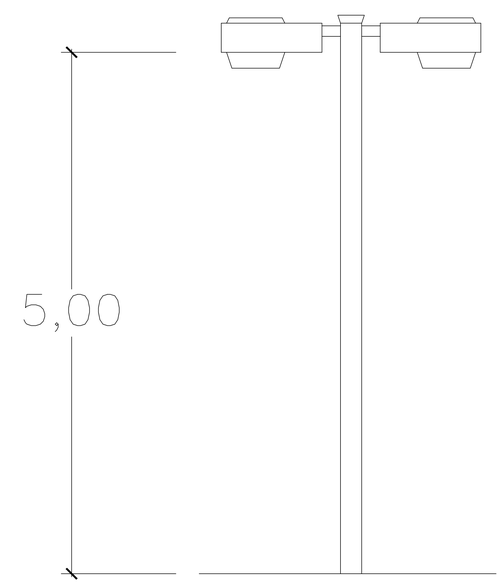
DETALLES DE ALUMBRADO PUBLICO