PROYECTO DE CONSTRUCCIÓN DE PUENTE

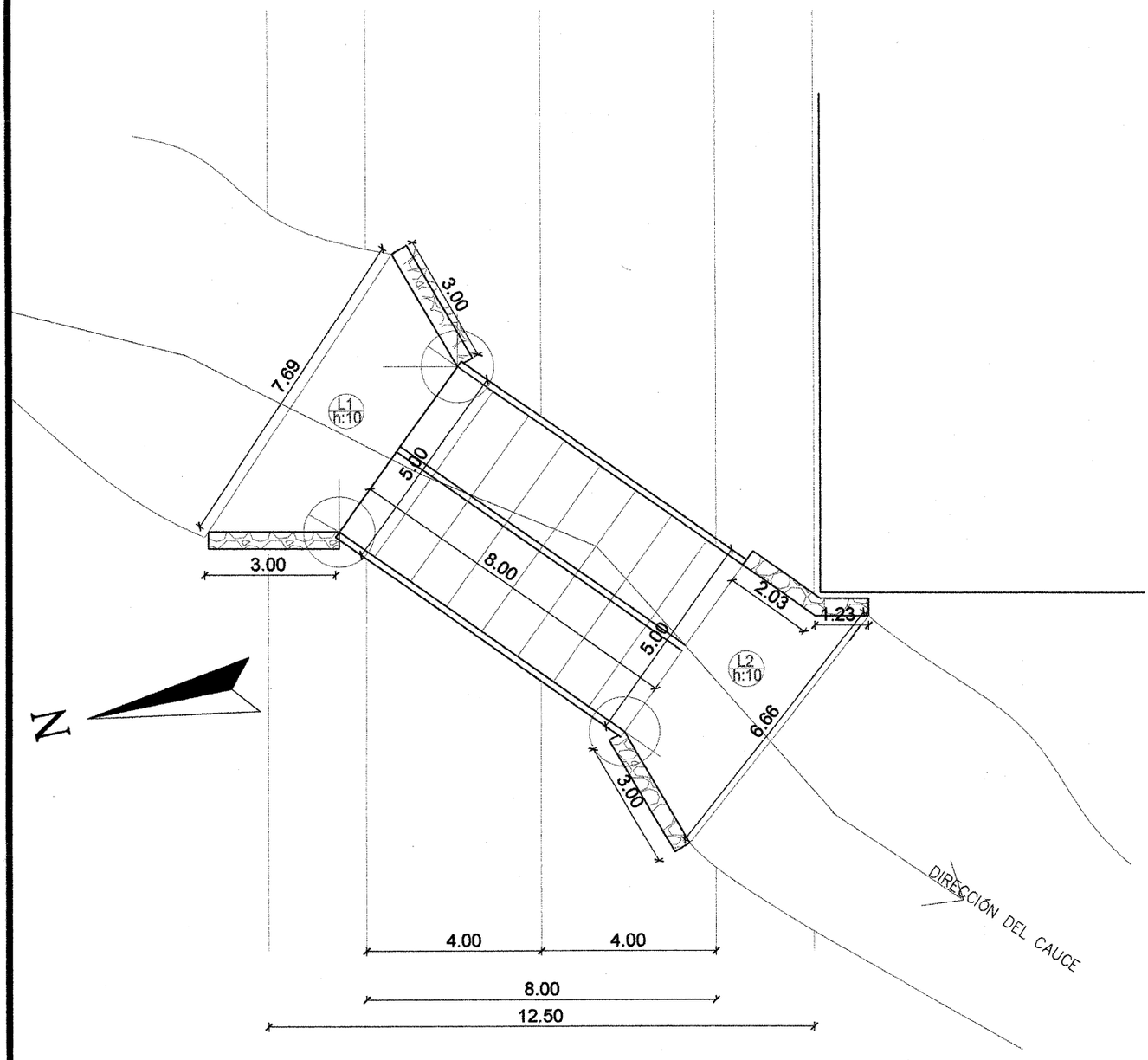

PLANTA ACOTADA

PROYECTO DE CONSTRUCCIÓN DE PUENTE

CALLE: SAN VICENTE, ZONA URBANA.

PROFESIONAL: DIRECCIÓN DE OBRAS

ING. MARIANO FLEITAS
DIRECTOR
DEPARTAMENTO DE OBRAS

MUNICIPALIDAD DE ITAUGUÁ · DEPARTAMENTO DE OBRAS ·

LUGAR: B° SAN VICENTE
ITAUGUÁ
DISTRITO: ZONA URBANA- Itauguá

LONGITUD: 8.00m

ANCHO: 5 m

SUPERF. total : 76.54m2

PROYECTO DE CONSTRUCCIÓN DE PUENTE

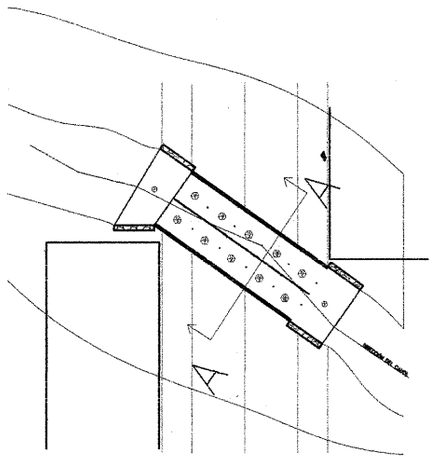

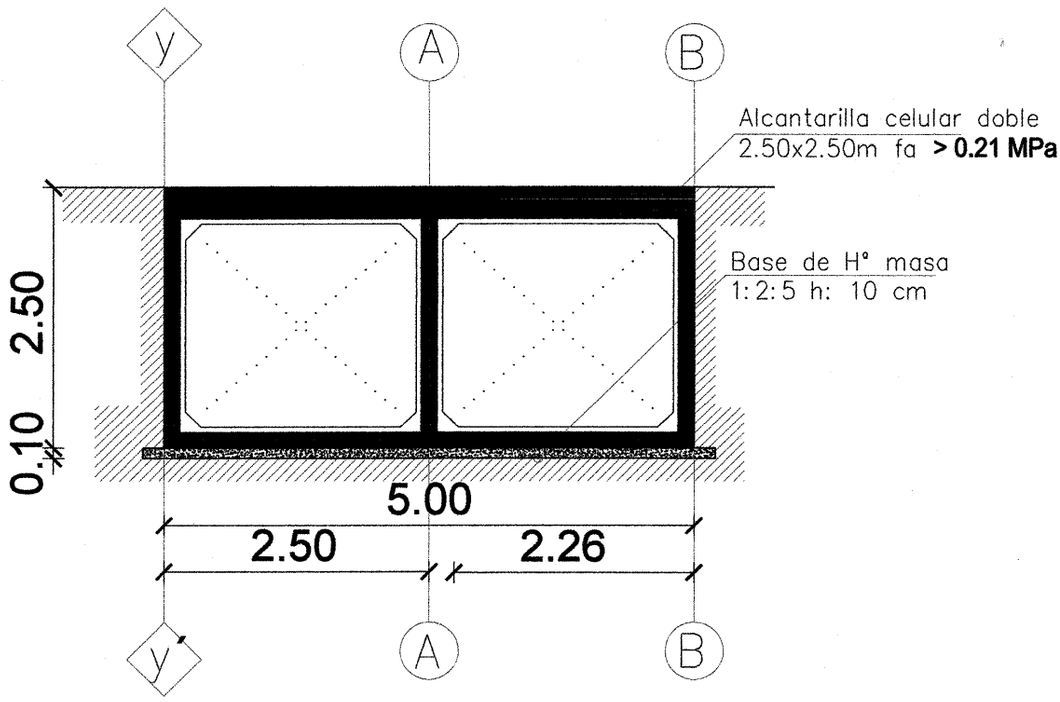

CORTE EN A–A'

PROYECTO DE CONSTRUCCIÓN DE PUENTE

CALLE: SAN VICENTE, ZONA URBANA.

PROFESIONAL: DIRECCIÓN DE OBRAS

ING. MARIANO FLEITAS
DIRECTOR
DEPARTAMENTO DE OBRAS

MUNICIPALIDAD DE ITAUGUÁ
DEPARTAMENTO DE OBRAS

LUGAR: B° SAN VICENTE
ITAUGUÁ
DISTRITO: ZONA URBANA- Itauguá

LONGITUD: 8.00 m

ANCHO: 5 m

SUPERF. : 76.54 m2

PROYECTO DE CONSTRUCCIÓN DE PUENTE

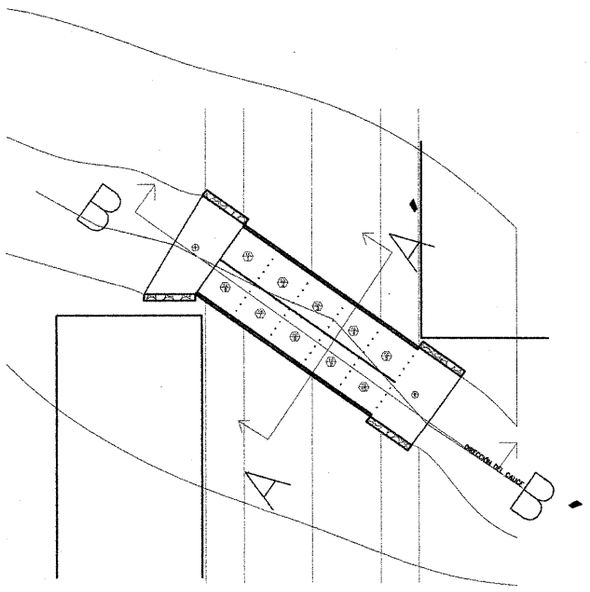

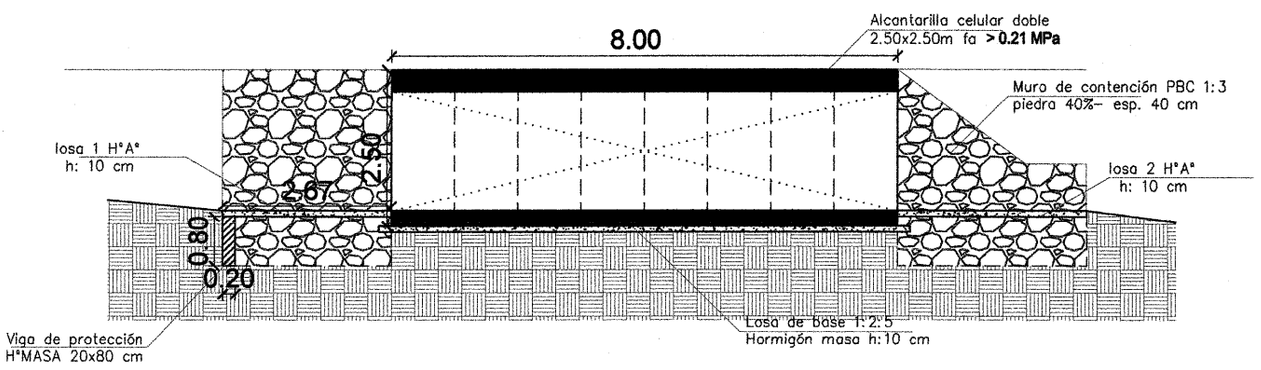

CORTE EN B–B'

PROYECTO DE CONSTRUCCIÓN DE PUENTE

CALLE: SAN VICENTE, ZONA URBANA.

PROFESIONAL: DIRECCIÓN DE OBRAS

ING. MARIANO FLEITAS
DIRECTOR
DEPARTAMENTO DE OBRAS

MUNICIPALIDAD DE ITAUGUÁ · DEPARTAMENTO DE OBRAS ·

LUGAR: B° SAN VICENTE
ITAUGUÁ
DISTRITO: ZONA URBANA- Itauguá

LONGITUD: 8.00m

ANCHO: 5 m

SUPERF. total : 76.54m2

PROYECTO DE CONSTRUCCIÓN DE PUENTE

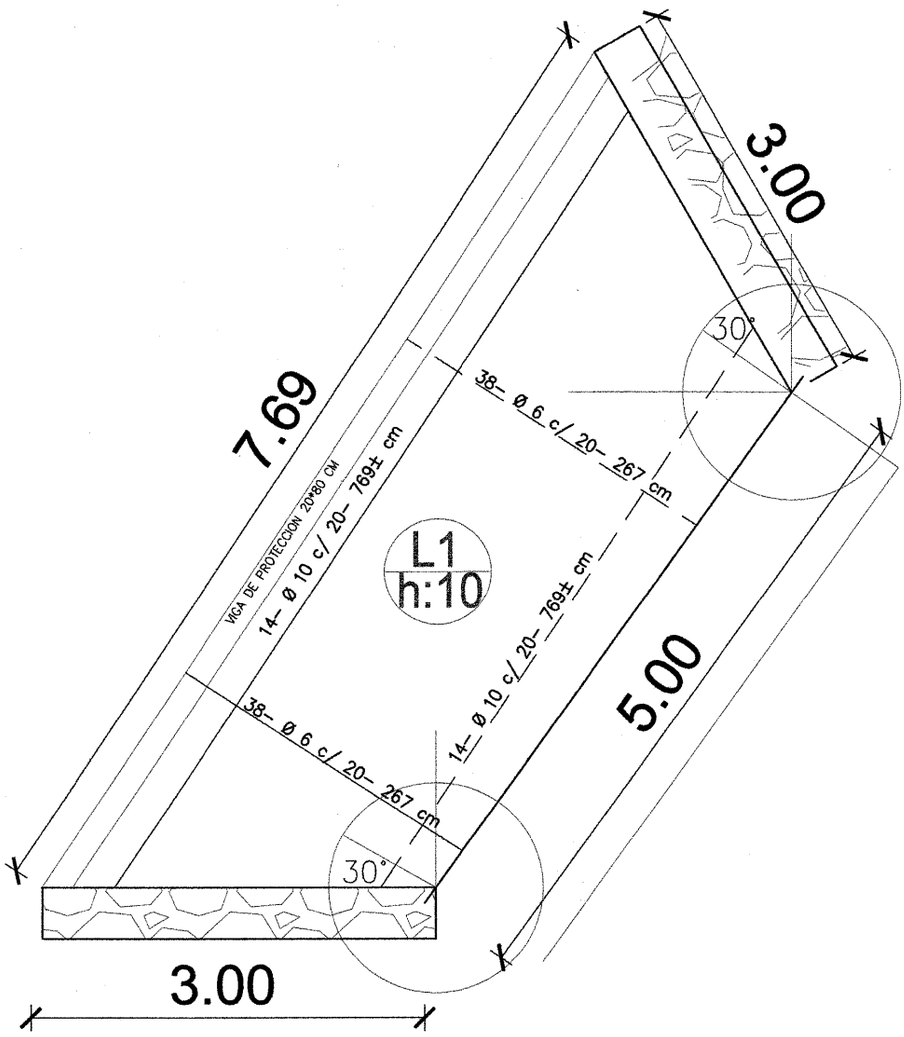

PLANTA DE
ARMADURAS L1

PROYECTO DE CONSTRUCCIÓN DE PUENTE

CALLE: SAN VICENTE, ZONA URBANA.

PROFESIONAL: DIRECCIÓN DE OBRAS

ING. MARIANO FLEITAS
DIRECTOR
DEPARTAMENTO DE OBRAS

MUNICIPALIDAD DE ITAUGUA · DEPARTAMENTO DE OBRAS ·

LUGAR: B° SAN VICENTE
ITAUGUÁ
DISTRITO: ZONA URBANA- Itauguá

LONGITUD: 8.00 m

ANCHO: 5 m

SUPERF. : 76.54 m2

PROYECTO DE CONSTRUCCIÓN DE PUENTE

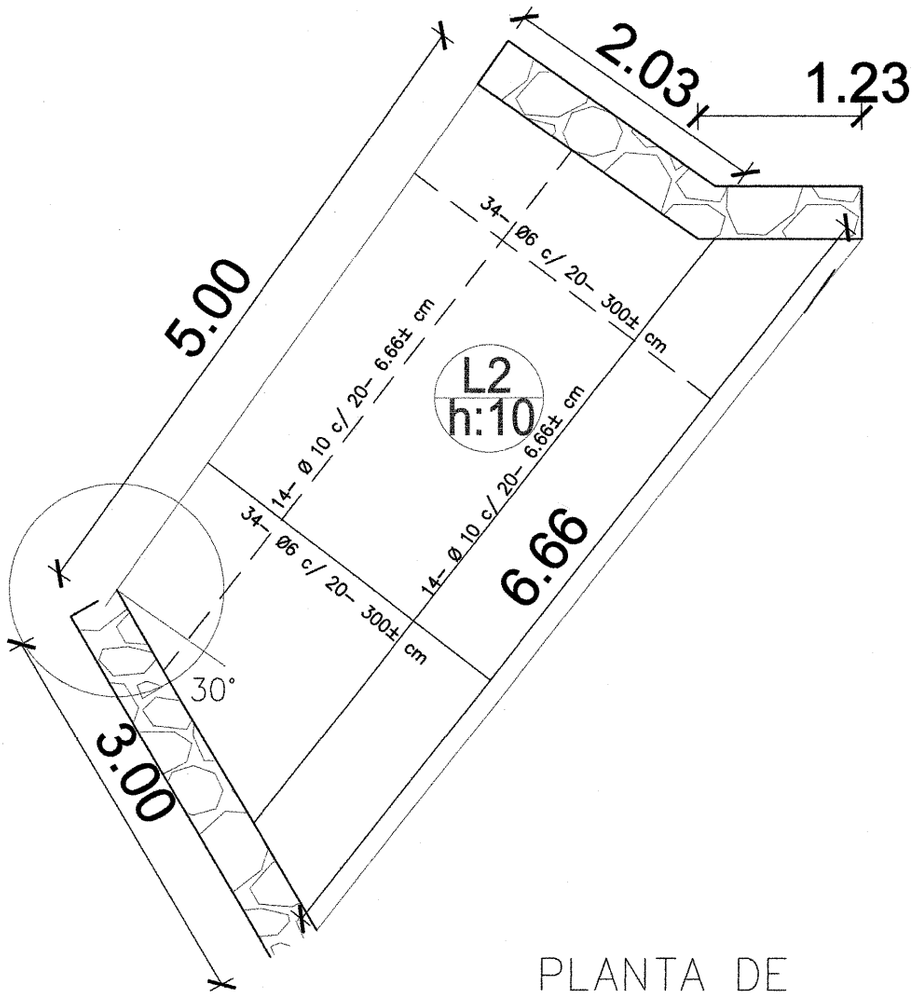

PLANTA DE
ARMADURAS L2

PROYECTO DE CONSTRUCCIÓN DE PUENTE

CALLE: SAN VICENTE, ZONA URBANA.

PROFESIONAL: DIRECCIÓN DE OBRAS

ING. MARIANO FLETAS
DIRECTOR
DEPARTAMENTO DE OBRAS

MUNICIPALIDAD DE ITAUGUÁ · DEPARTAMENTO DE OBRAS ·

LUGAR: B° SAN VICENTE
ITAUGUÁ
DISTRITO: ZONA URBANA- Itauguá

LONGITUD: 8.00 m

ANCHO: 5 m

SUPERF. : 76.54 m2

PROYECTO DE CONSTRUCCIÓN DE PUENTE

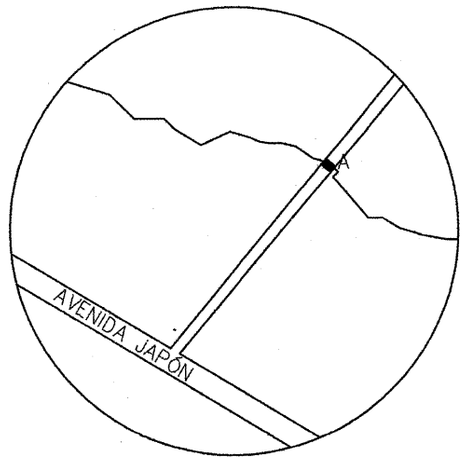

PLANTA DE LOCALIZACIÓN

Coordenadas:

A- Latitud: 25°23'52.05"S Longitud: 57°20'39.18"O

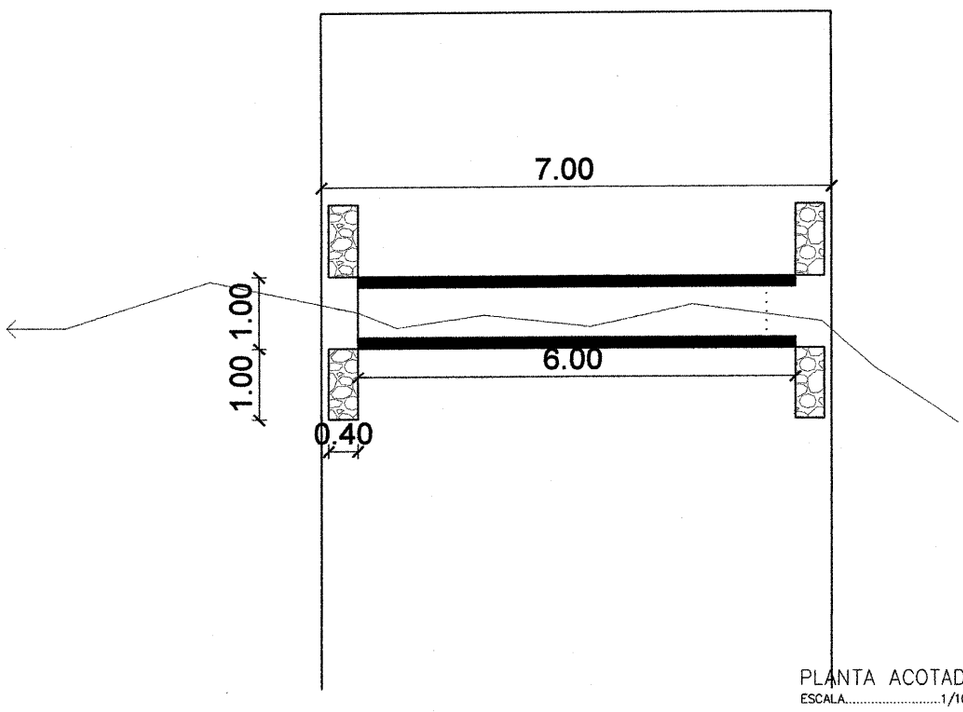

PLANTA ACOTADA
ESCALA.....1/100

PROYECTO DE CONSTRUCCIÓN DE PUENTE

CALLE: CALLE YPACARAI- GUASUVIRA

PROFESIONAL: Departamento de Obras

ING. MARIANO FLEITAS
DIRECTOR
DEPARTAMENTO DE OBRAS

MUNICIPALIDAD DE ITAUGUÁ · DEPARTAMENTO DE OBRAS ·

LUGAR:CALLE "YPACARAI"

DISTRITO: GUASUVIRA- Itauguá
LONGITUD : 1 m
ANCHO: 6 m

SUPERF. TOTAL:6 m^2

PROYECTO DE CONSTRUCCIÓN DE PUENTE

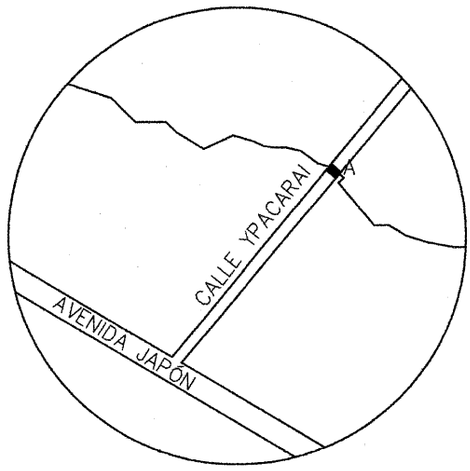

Coordenadas:

A- Latitud: 25°23'52.05"S Longitud: 57°20'39.18"O

PLANTA DE LOCALIZACIÓN

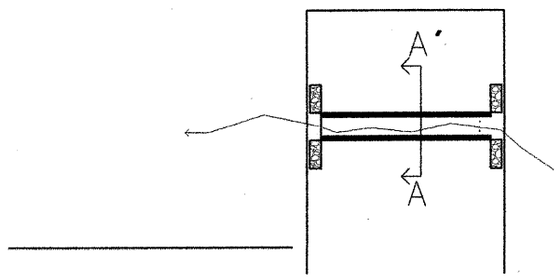

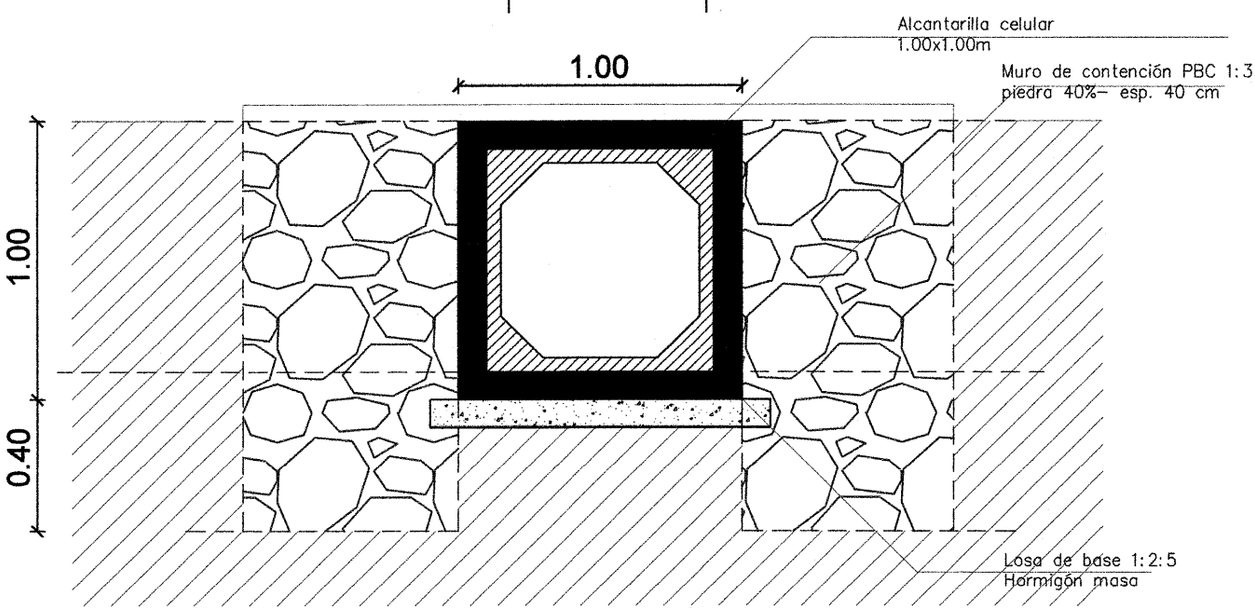

CORTE EN A–A'

PROYECTO DE CONSTRUCCIÓN DE PUENTE

CALLE: CALLE YPACARAI- GUASUVIRA

PROFESIONAL: Departamento de Obras

ING. MARIANO FLEITAS
DIRECTOR
DEPARTAMENTO DE OBRAS

MUNICIPALIDAD DE ITAUGUA
DEPARTAMENTO DE OBRAS

LUGAR:CALLE "YPACARAI"

DISTRITO: GUASUVIRA- Itauguá
LONGITUD : 1 m
ANCHO: 6 m

SUPERF. TOTAL:6 m^2

PROYECTO DE CONSTRUCCIÓN DE PUENTE

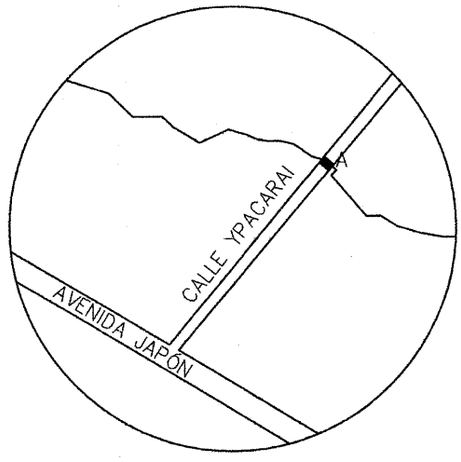

Coordenadas:

A- Latitud: 25°23'52.05"S Longitud: 57°20'39.18"O

PLANTA DE LOCALIZACIÓN

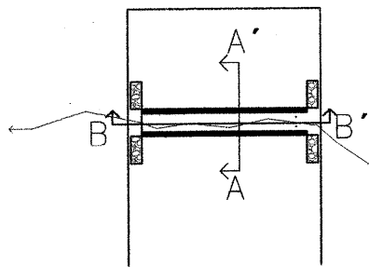

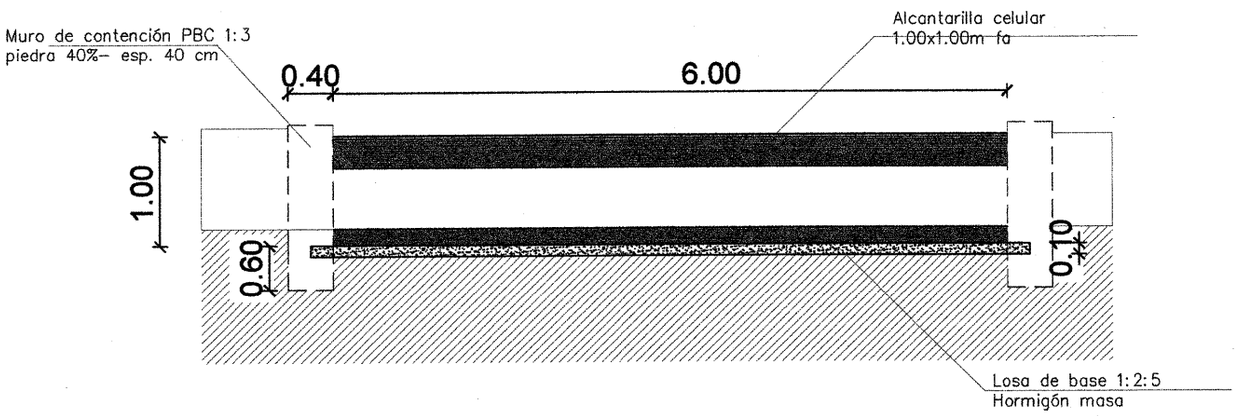

CORTE EN B-B´

PROYECTO DE CONSTRUCCIÓN DE PUENTE

CALLE: CALLE YPACARAI- GUASUVIRA

PROFESIONAL: Departamento de Obras

ING. MARIANO FLEITAS
DIRECTOR
DEPARTAMENTO DE OBRAS

MUNICIPALIDAD DE ITAUGUÁ • DEPARTAMENTO DE OBRAS •

LUGAR:CALLE "YPACARAI"

DISTRITO: GUASUVIRA- Itauguá

LONGITUD : 1 m

ANCHO: 6 m

SUPERF. TOTAL:6 m^2