DISEÑO FIGURA 1

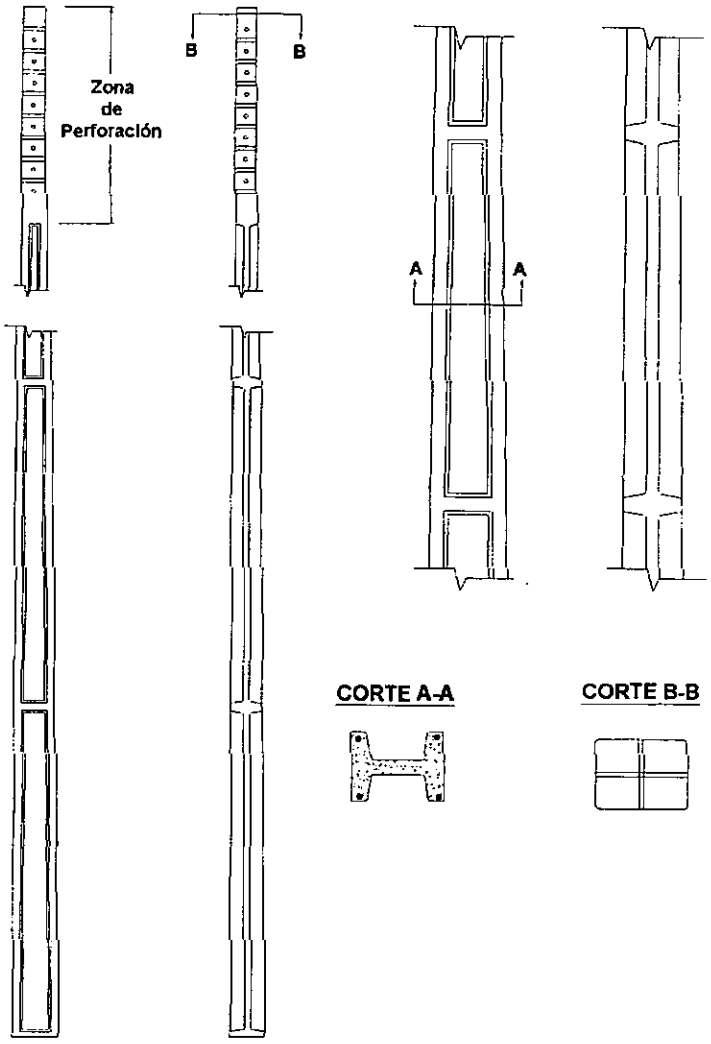

Referencias:

* Corresponde a todos los ítems de la Tabla 1,

DISEÑO
DETALLE DE LA ZONA DE PERFORACIÓN*
FIGURA 2

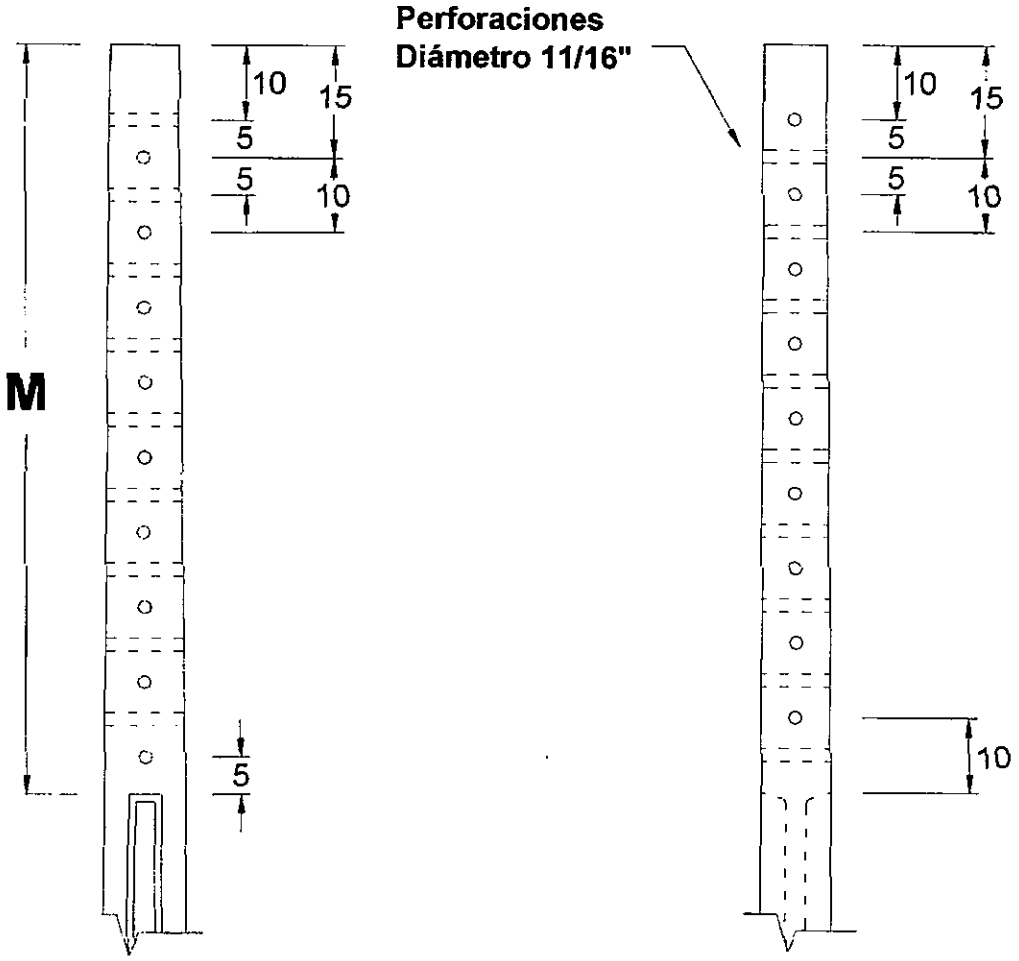

Referencias:
M Longitud de la zona de perforación.
* Corresponde a todos los ítems de la Tabla 1,

Notas:
1.- Todas las dimensiones están en cm, excepto donde se indique otra unidad de medida.

DETALLE DEL ORIFICIO SUPERIOR DE SALIDA DEL DUCTO P/ PUESTA A TIERRA*
FIGURA 3

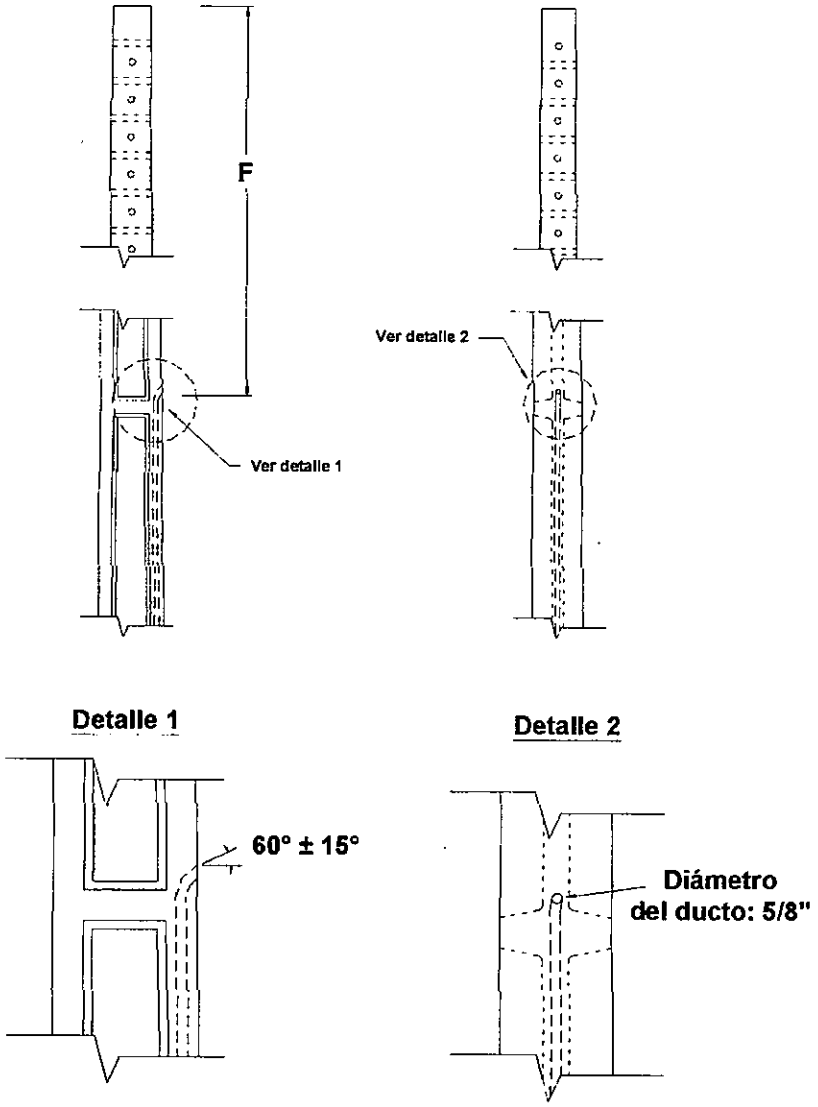

Referencias:

F Distancia, con respecto a la cima del poste, del orificio superior de salida del ducto para puesta a tierra

* Corresponde a todos los ítems de la Tabla 1.

Notas:

1.- Todas las dimensiones están en cm, excepto donde se indique otra unidad de medida.

DISEÑO
DETALLE DE LA PARTE INFERIOR*
FIGURA 4

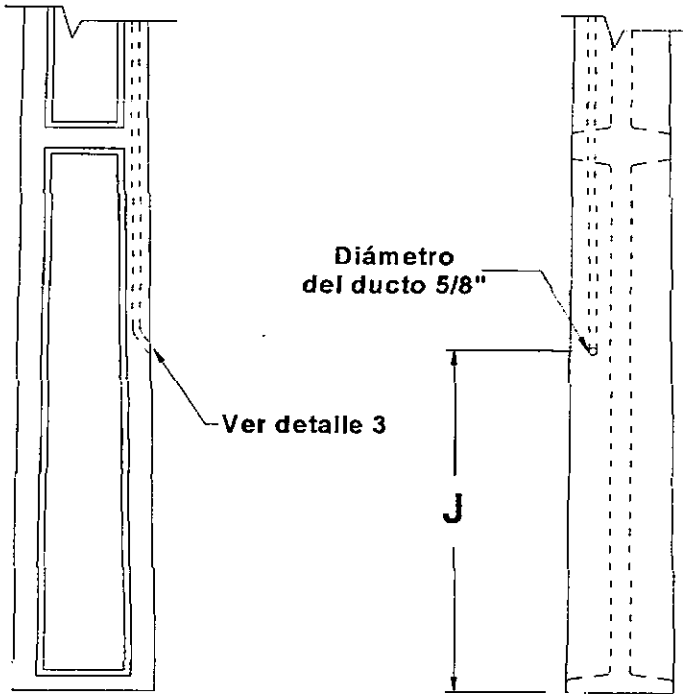

Detalle 3

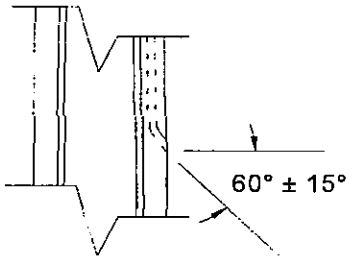

Referencias:

J Distancia, con respecto a la base del poste, del orificio inferior de salida del ducto para puesta a tierra

* Corresponde a todos los ítems de la Tabla 1.

Notas:

1.- Todas las dimensiones están en cm, excepto donde se indique otra unidad de medida.

DISEÑO
ENSAYO DE ELASTICIDAD Y ROTURA*
FIGURA 5

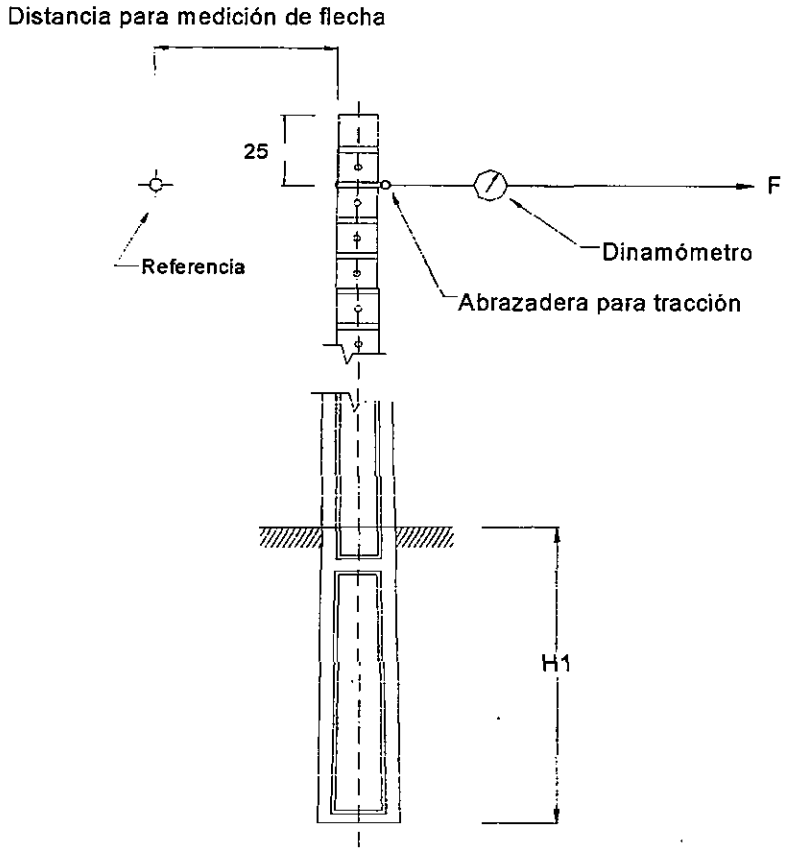

$$H1 = \frac{Longitud\ del\ poste}{10} + 60$$

Referencias:
H1 Altura de empotramiento
F Fuerza aplicada
* Corresponde a todos los ítems de la Tabla 1.

Notas:
1.- Todas las dimensiones están en cm, excepto donde se indique otra unidad de medida.