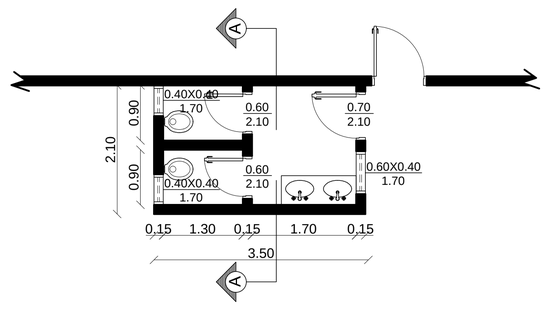

Planta Arquitectonica - Baño Damas
Esc. 1/50

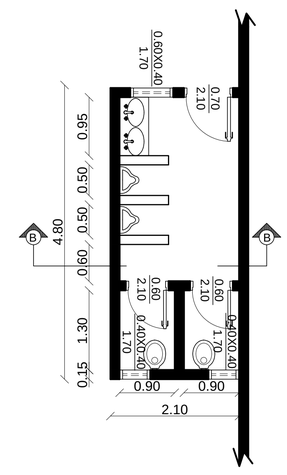

Planta Arquitectonica - Baño Caballeros
Esc. 1/50

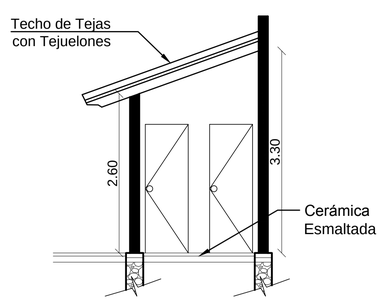

Corte AA
Esc. 1/50

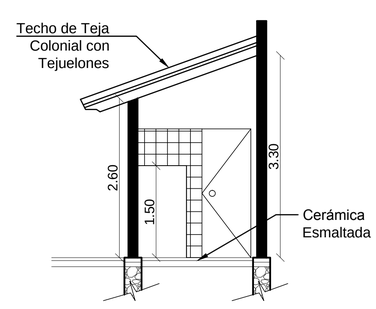

Corte BB
Esc. 1/50

OBRA: BAÑOS SEXADOS

PROPIETARIO: Municipalidad de Caapucu

PROFESIONAL: Arq. Mario R. Ledezma PAT. No.: 1.938

DOMICILIO: Pizarro Nº 4.594 - Asunción

PROFESIONAL

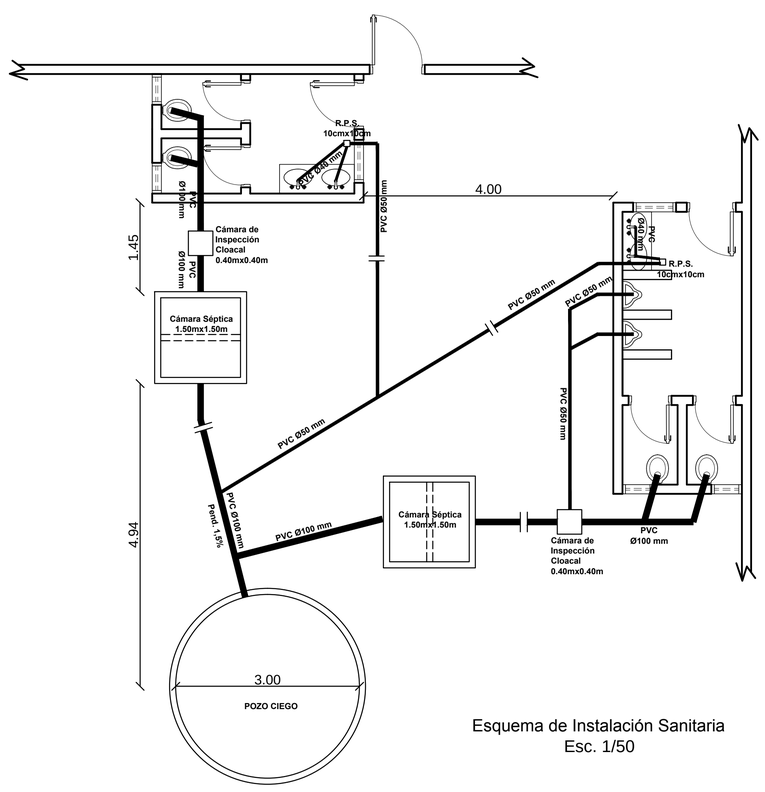

Esquema de Instalación Sanitaria
Esc. 1/50

OBRA: BAÑOS SEXADOS

PROPIETARIO: Municipalidad de Caapucu

PROFESIONAL: Arq. Mario R. Ledezma PAT. No.: 1.938

DOMICILIO: Pizarro Nº 4.594 - Asunción

PROFESIONAL