PLANILLA DE CÓMPUTO MÉTRICO

Código	Descripción de Tareas	Unidad	Cantidad
	Preparación de la Obra		
72131601-002	Limpieza y prep.del terreno	m2	63,7
72131601-002	Replanteo	m2	63,7
72131601-9999	Letrero Oficial	gl	1
72131601-003	Excavacion y carga de cimiento	m3	14
72131601-004	Vigas y dados de Hº Aº	m3	1,23
72131601-004	Encadenados de Hº Aº	m3	2,17
72131601-005	Muro de nivelación de 0,45 cm	m2	7,15
72131601-005	Muro de nivelación de 0,30 cm	m2	14,7
72131601-005	Muro de nivelación de 0,60 cm	m2	1,1
72131601-005	Relleno y apisonado de interior	m3	46,5
72131601-006	Aislación de paredes asfáltica	m2	6,4
72131601-006	Aislación de techo c/membrana 4 mm	m2	90,5
	Muro de elevación		
72131601-005	De 0,15 para revocar	m2	3,4
72131601-005	De 0,30 visto 2 caras lad. Comun	m2	34,4
72131601-005	De 0,30 visto 1 cara lad. Comun	m2	13,5
72131601-005	De 0,15 visto 1 cara lad. Comun	m2	35,3
72131601-005	Pilares de 0,45x0,45 visto p/ corredor	ml	6,6
72131601-005	Techo tejas tejuelon prens a maq c/tir	m2	90,5
72131601-008	Revoque de paredes int y ext a 1 capa	m2	64,3
72131601-008	Revoque de viga cumbrera y galeria HºAº	m2	16
72131601-008	Revoque de aristas ocantos	ml	22,32
72131601-008	Alfeizar de ventana de revoque 1:3	ml	5
72131601-008	Contrapiso de Hº de cascote	m2	58
72131601-009	Piso calcáreo rojo 20x20	m2	58
72131601-009	Zócalo calcáreo	ml	34
72131601-009	Guarda obras: Cordon contrapiso y alisado	m2	31

72131601-010	Ventana metálica tipo balancin c/ vidrio	m2	6,84
72131601-010	Puerta metálica de 1,20x2,10	un	1
72131601-012	Pintura de paredes a lacal	m2	64,3
72131601-012	Pintura de pilares visto c/antimoho incol.	m2	11,9
72131601-012	Pintura de vigas cumbrera y galeria a la cal	m2	16
72131601-012	Pintura de aberturas metálicas c/pint sint.	m2	6,64
72131601-012	Pintura de ladrillos vistos c/antimoho incol.	m2	112,3
72131601-012	Pintura de techo con barniz sint brillante	m2	90,5
72131601-012	Pintura de puerta metálica c/pint. Sintética	m2	5,5
72131601-012	Pintura de tirantes y listones HºAº latex	m2	53,4
72131601-001	Instalación eléctrica	gl	1
72131601-001	Obras exteriores de electricidad	gl	1
72131601-9999	Pizarrones	un	1
72131601-013	Limpieza final	m2	60
	Total general Aula nueva		

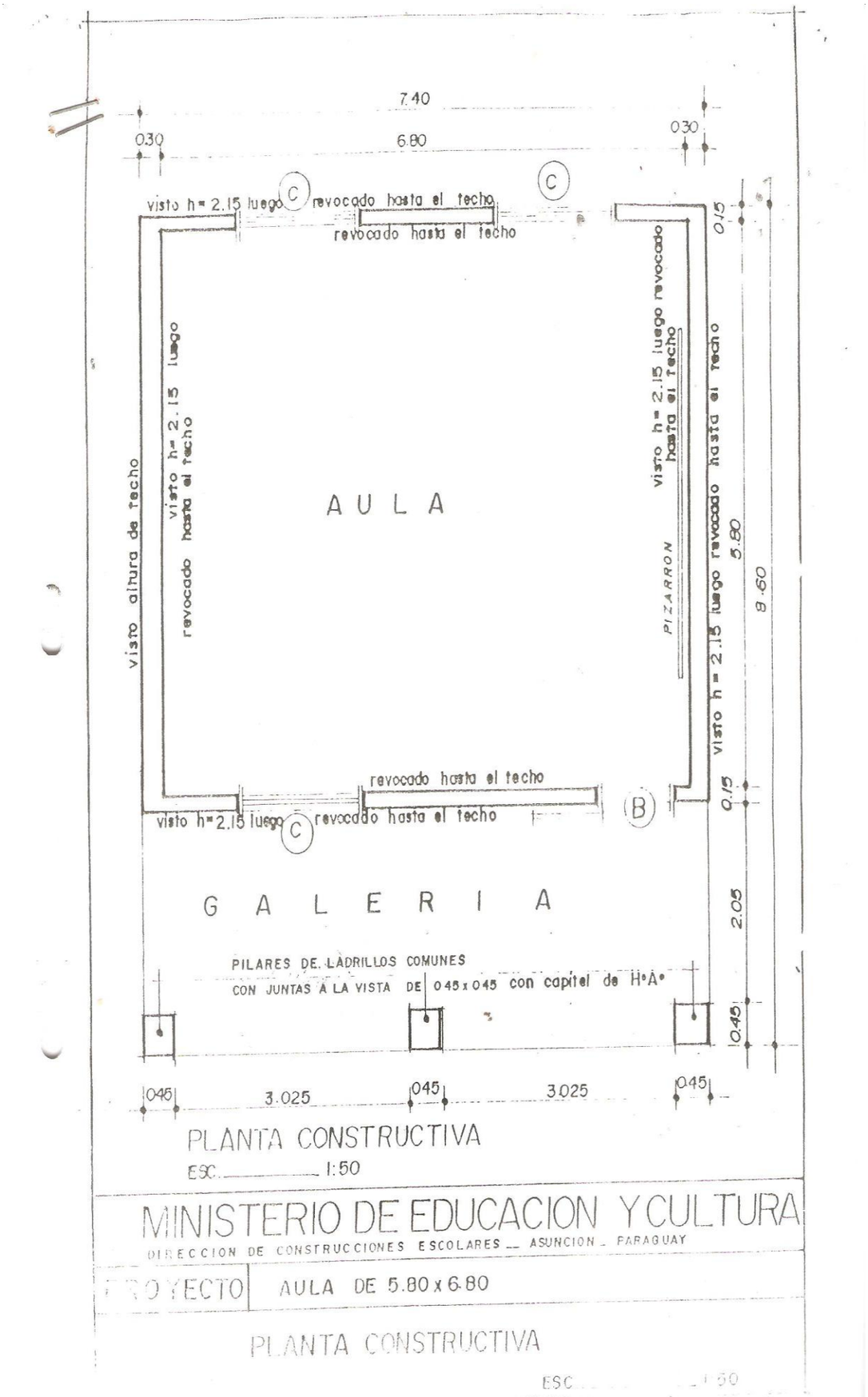
7.40
0.30
6.80
0.30
visto h= 2.15 luego
C
revocado hasta el techo
C
revocado hasta el techo
visto altura de techo
visto h= 2.15 luego revocado hasta el techo
AULA
visto h= 2.15 luego revocado hasta el techo
PIZARRON
0.15
5.80
8.60
revocado hasta el techo
visto h= 2.15 luego
C
revocado hasta el techo
B
0.15
GALERIA
PILARES DE LADRILLOS COMUNES
CON JUNTAS A LA VISTA DE 0.45 x 0.45 con capitel de HºAº
2.05
0.45
0.45
3.025
0.45
3.025
0.45
PLANTA CONSTRUCTIVA
ESC. 1:50
MINISTERIO DE EDUCACION Y CULTURA
DIRECCION DE CONSTRUCCIONES ESCOLARES — ASUNCION — PARAGUAY
PROYECTO AULA DE 5.80 x 6.80
PLANTA CONSTRUCTIVA
ESC. 1:50

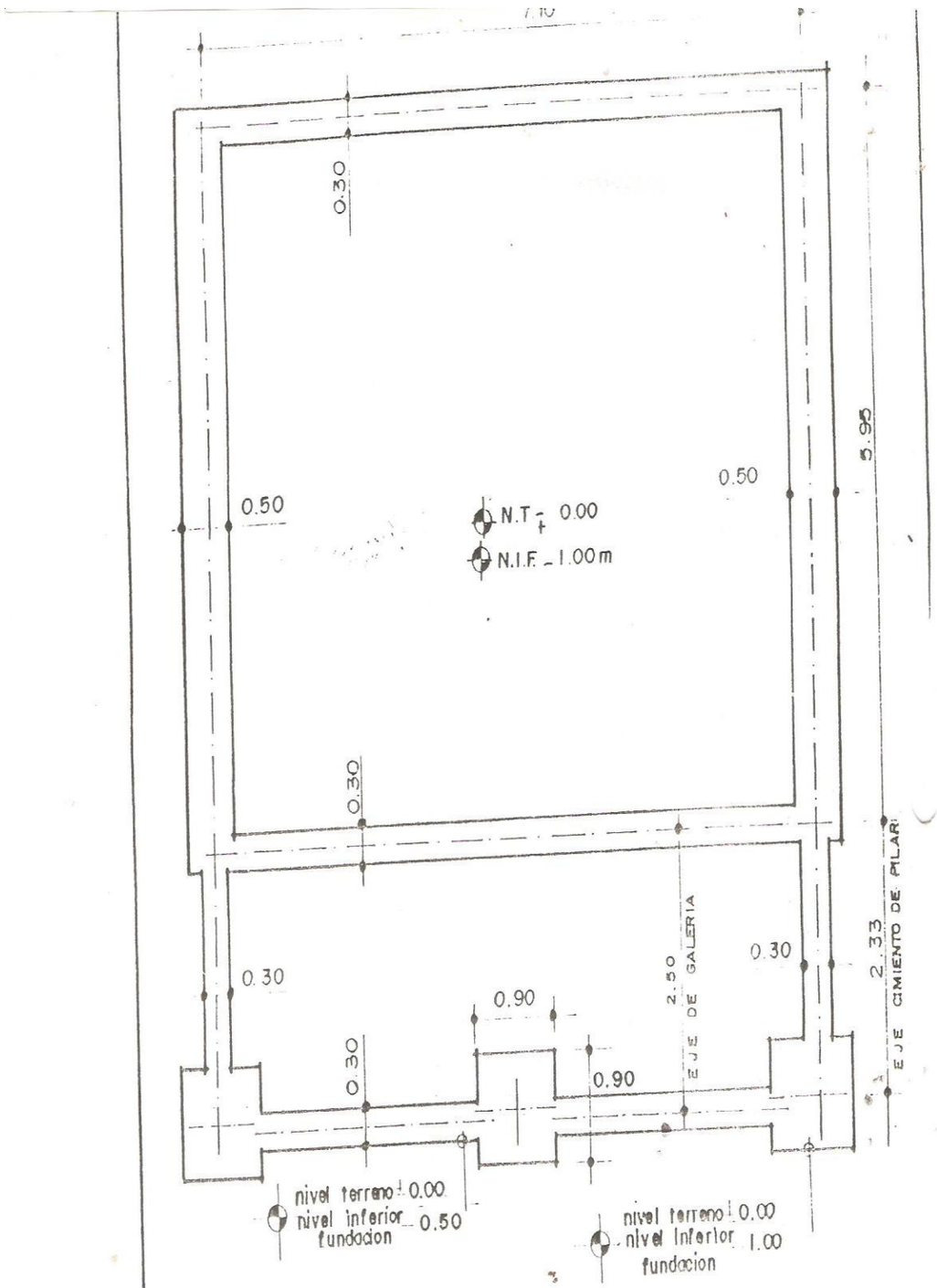

PLANTA DE CIMENTACION

MINISTERIO DE EDUCACION Y CULTURA

DIRECCION DE CONSTRUCCIONES ESCOLARES - ASUNCION - PARAGUAY

PROYECTO | AULA DE 5.80 x 6.80

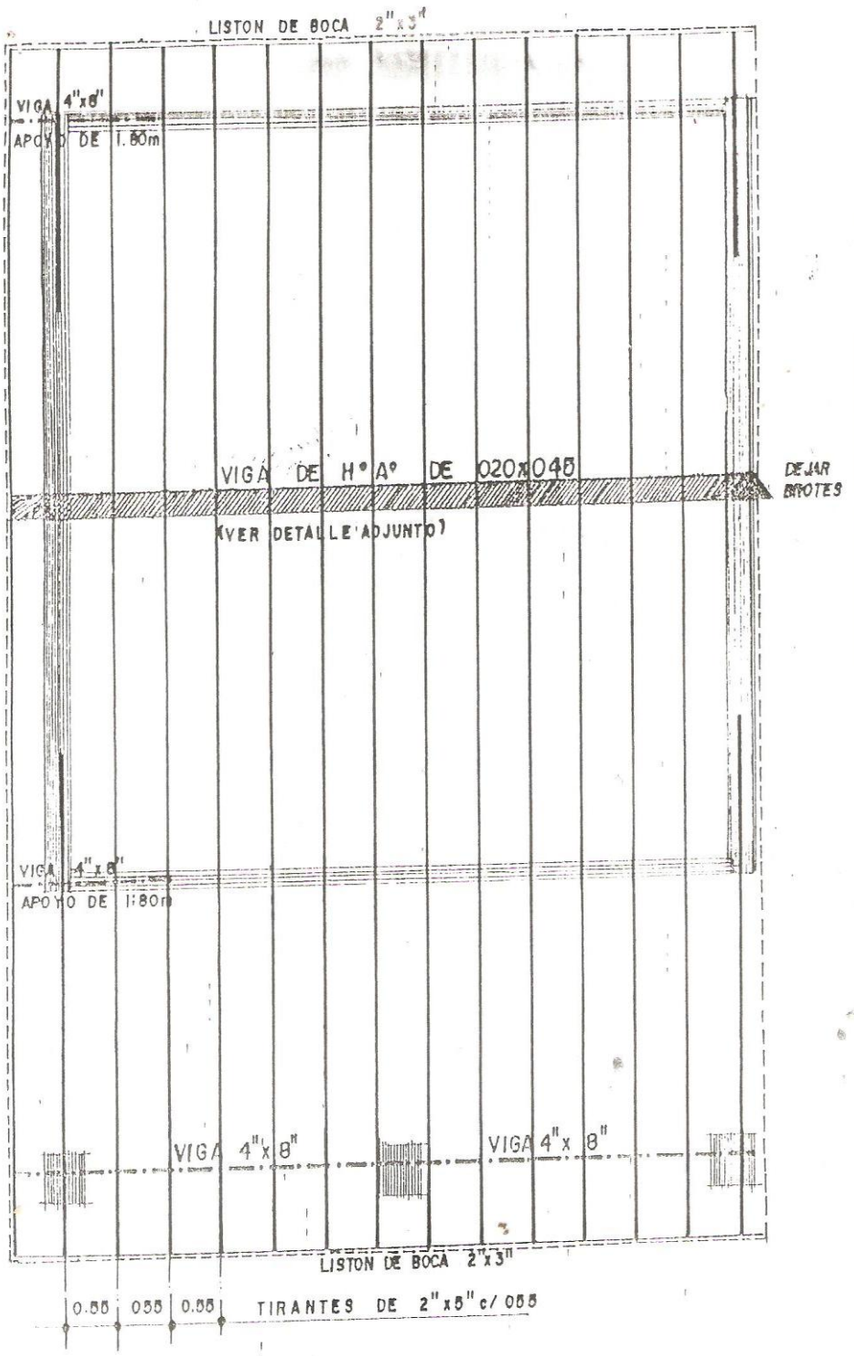

NOTA
EN LA VIGA DE HORMIGON ARMADO DEJAR BROTES DE ARRANQUE PARA FUTURA CONSTRUCCION

MINISTERIO DE EDUCACION Y CULTURA

DIRECCION DE CONSTRUCCIONES ESCOLARES – ASUNCION – PARAGUAY

PROYECTO	AULA DE 5.80 x 6.80

PLANTA DE TECHO

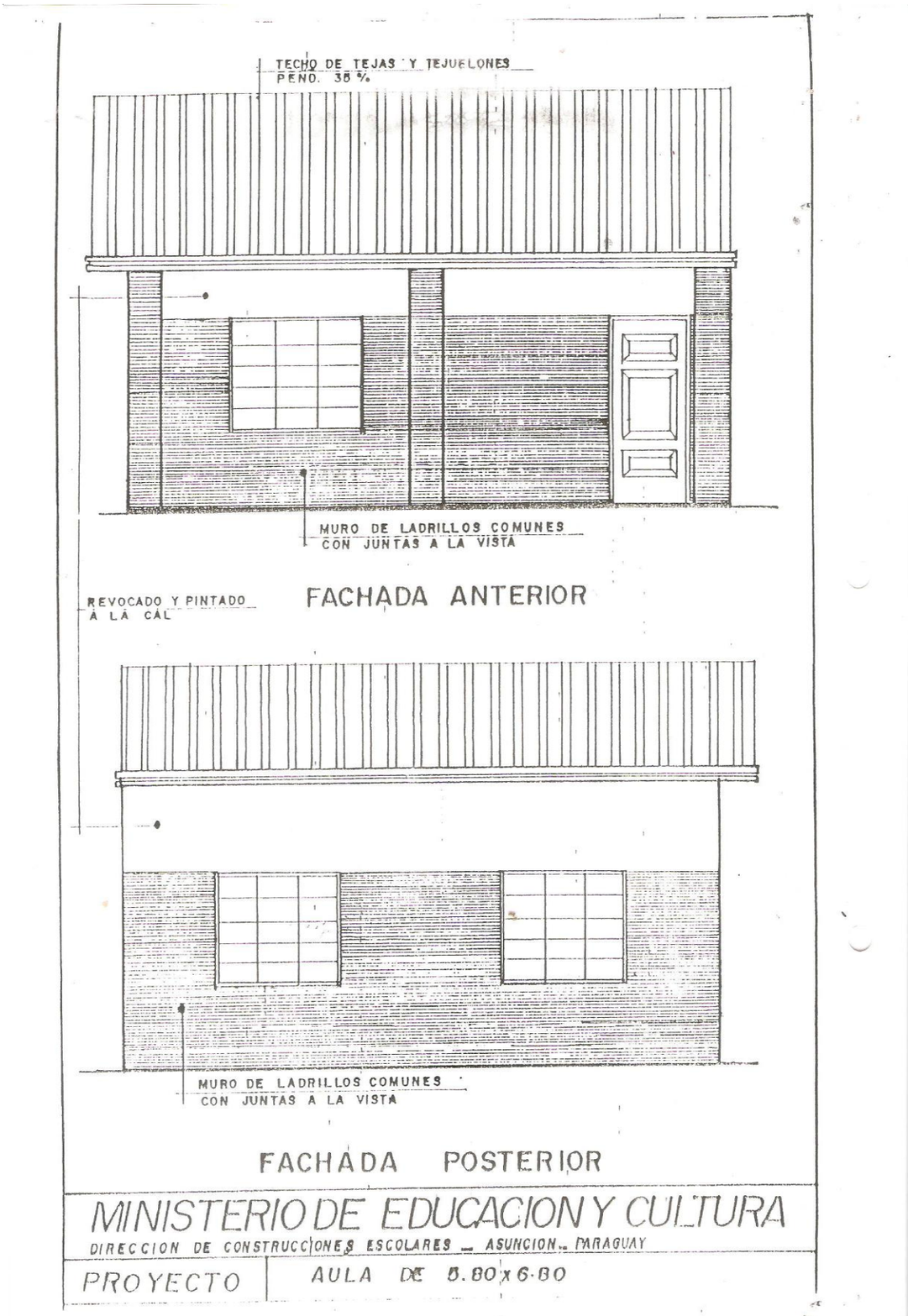
TECHO DE TEJAS Y TEJUELONES
PEND. 35 %
MURO DE LADRILLOS COMUNES
CON JUNTAS A LA VISTA
REVOCADO Y PINTADO
A LA CAL
FACHADA ANTERIOR
MURO DE LADRILLOS COMUNES
CON JUNTAS A LA VISTA
FACHADA POSTERIOR
MINISTERIO DE EDUCACION Y CULTURA
DIRECCION DE CONSTRUCCIONES ESCOLARES — ASUNCION — PARAGUAY
PROYECTO
AULA DE 5.80 x 6.80

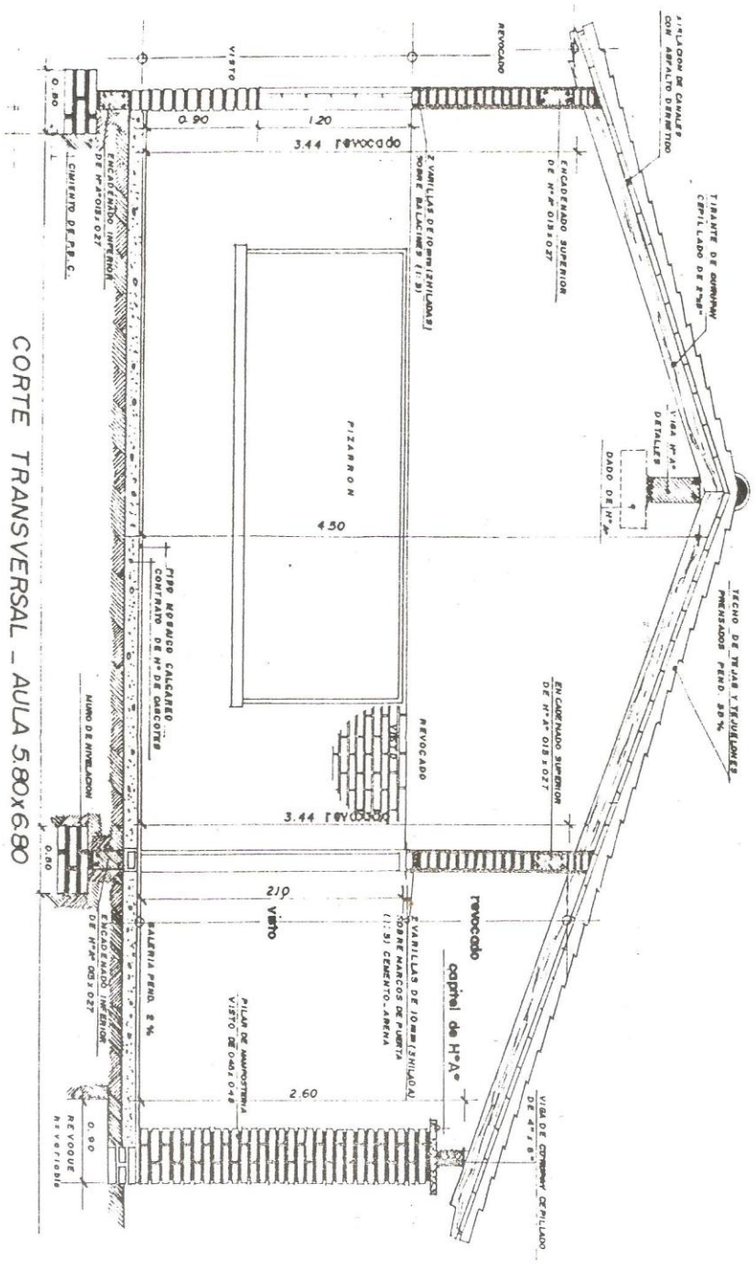
CORTE TRANSVERSAL _ AULA 5.80x6.80
PIZARRON
revocado
capitel de H°A°
visto
3.44 revocado
4.50
2.60
0.90
1.20
2.10

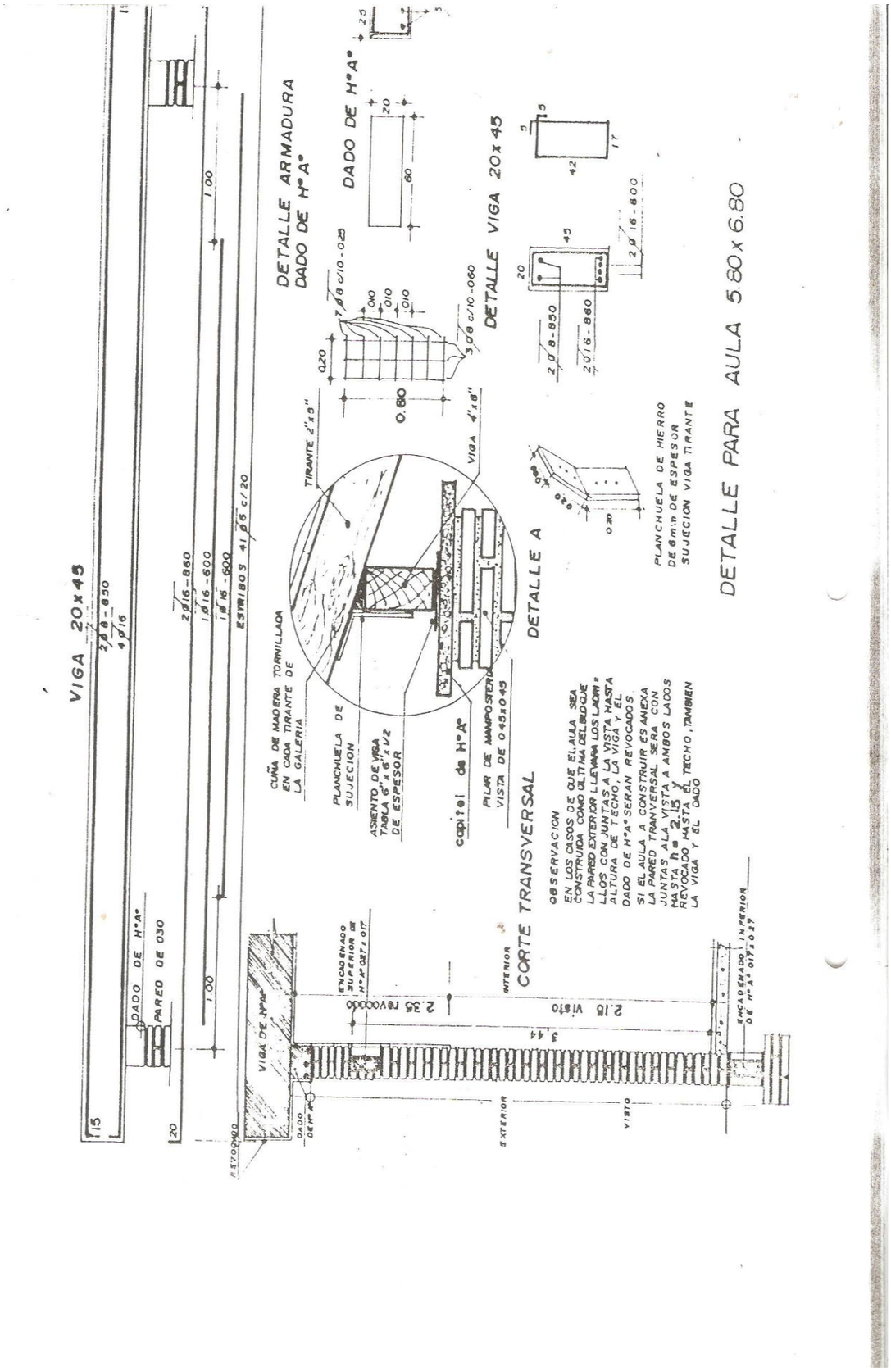
VIGA 20x45
DADO DE H°A°
PARED DE 030
ESTRIBOS 41 ø6 c/20
DETALLE ARMADURA
DADO DE H°A°
DADO DE H°A°
DETALLE VIGA 20x45
TIRANTE 2"x5"
VIGA 4"x6"
CUÑA DE MADERA TORNILLADA EN CADA TIRANTE DE LA GALERIA
PLANCHUELA DE SUJECION
ASIENTO DE VIGA TABLA 6"x6"x1/2 DE ESPESOR
capitel de H°A°
PILAR DE MAMPOSTERIA VISTA DE 045x045
DETALLE A
PLANCHUELA DE HIERRO DE 6 m.m DE ESPESOR SUJECION VIGA TIRANTE
DETALLE PARA AULA 5.80 x 6.80
CORTE TRANSVERSAL
OBSERVACION
EN LOS CASOS DE QUE EL AULA SEA CONSTRUIDA COMO ULTIMA DEL BLOQUE LA PARED EXTERIOR LLEVARA LOS LADRILLOS CON JUNTAS A LA VISTA HASTA ALTURA DE TECHO, LA VIGA Y EL DADO DE H°A° SERAN REVOCADOS
SI EL AULA A CONSTRUIR ES ANEXA LA PARED TRANVERSAL SERA CON JUNTAS A LA VISTA A AMBOS LADOS HASTA h = 2.15 Y REVOCADO HASTA EL TECHO, TAMBIEN LA VIGA Y EL DADO
VIGA DE H°A°
2.35 revocado
2.15 visto
3.44
INTERIOR
EXTERIOR
VISTO
REVOCADO

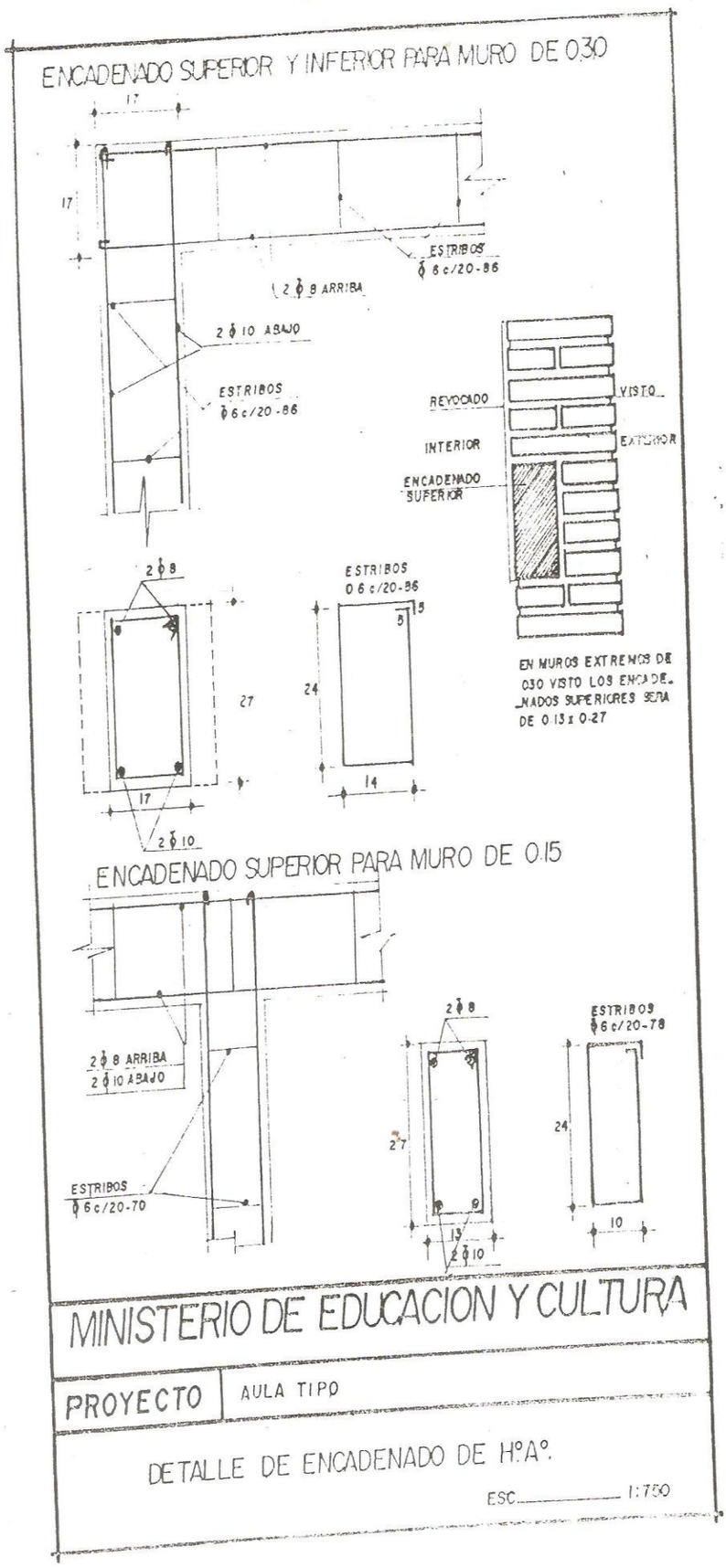
ENCADENADO SUPERIOR Y INFERIOR PARA MURO DE 0.30
17
17
ESTRIBOS
ϕ 6 c/20 - 86
2 ϕ 8 ARRIBA
2 ϕ 10 ABAJO
ESTRIBOS
ϕ 6 c/20 - 86
REVOCADO
VISTO
INTERIOR
EXTERIOR
ENCADENADO
SUPERIOR
2 ϕ 8
27
17
2 ϕ 10
ESTRIBOS
0.6 c/20-86
5
24
14
EN MUROS EXTREMOS DE
030 VISTO LOS ENCADE-
NADOS SUPERIORES SERA
DE 0.13 x 0.27
ENCADENADO SUPERIOR PARA MURO DE 0.15
2 ϕ 8 ARRIBA
2 ϕ 10 ABAJO
ESTRIBOS
ϕ 6 c/20-70
2 ϕ 8
27
13
2 ϕ 10
ESTRIBOS
ϕ 6 c/20-78
24
10
MINISTERIO DE EDUCACION Y CULTURA
PROYECTO
AULA TIPO
DETALLE DE ENCADENADO DE H°A°.
ESC. 1:750

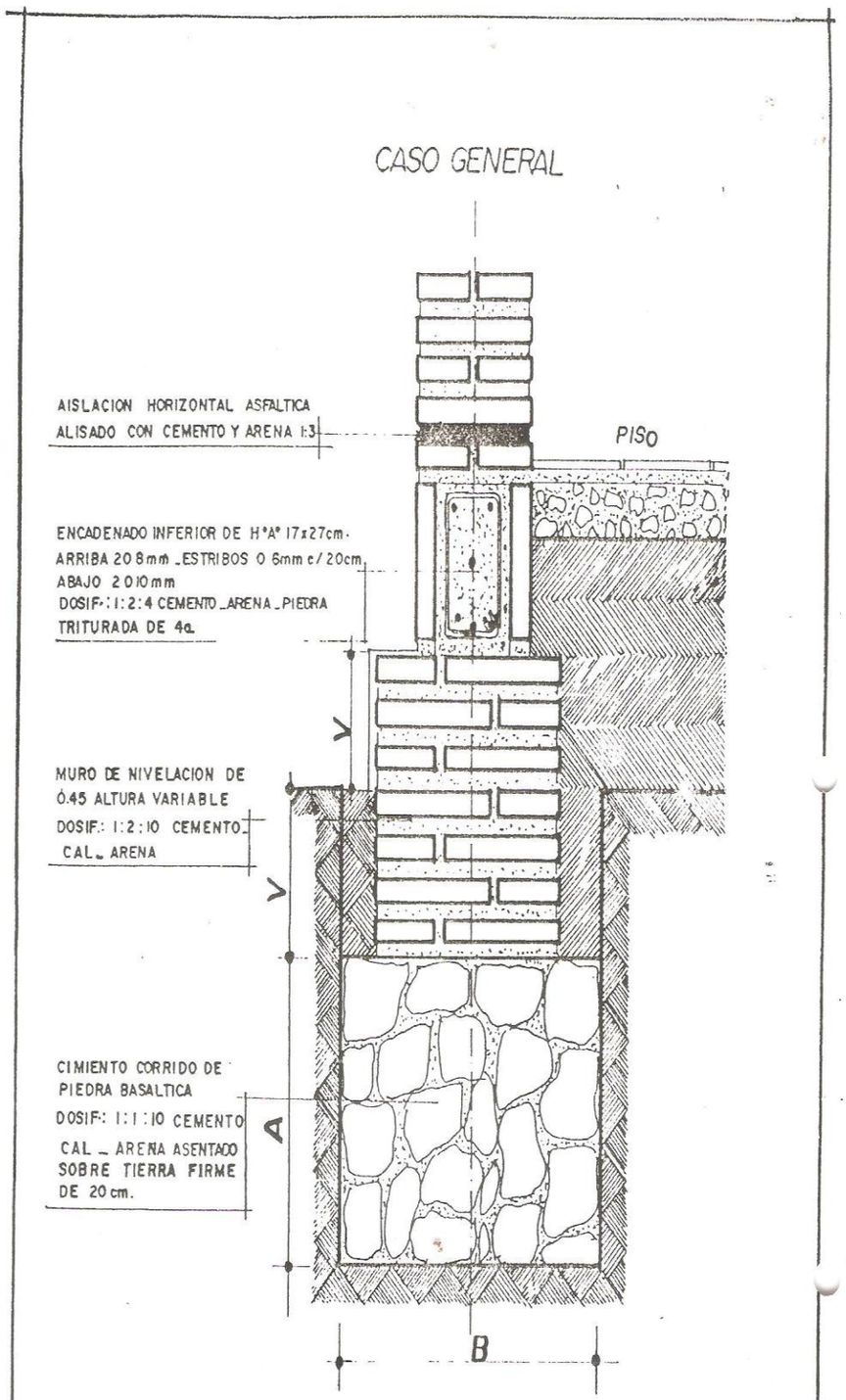

MINISTERIO DE EDUCACION Y CULTURA

DIRECCION DE CONSTRUCCIONES ESCOLARES _ ASUNCION _ PARAGUAY

PROYECTO | DE MAMPOSTERIA DE 0:30

DETALLE DE CIMENTACION

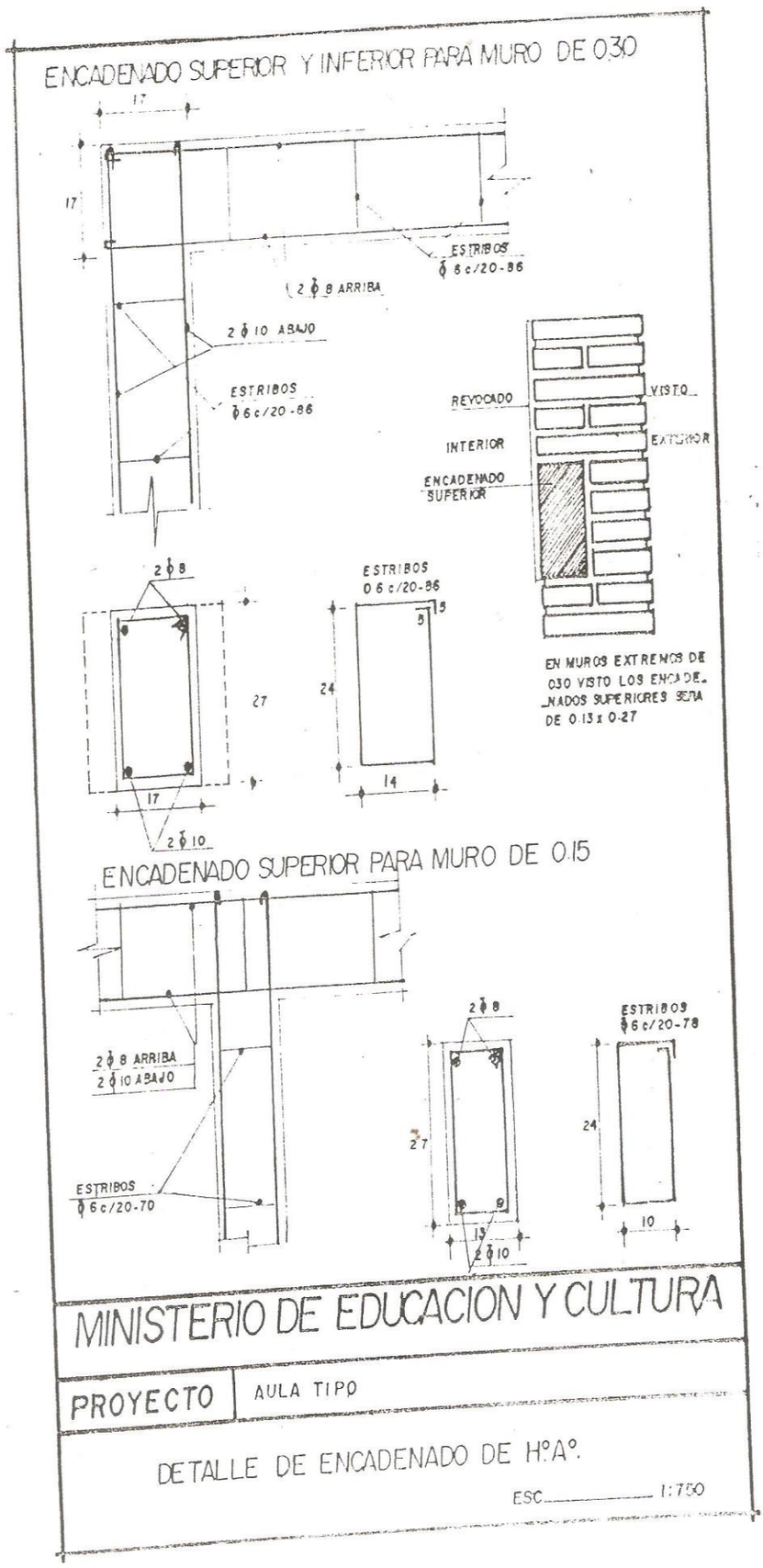
ENCADENADO SUPERIOR Y INFERIOR PARA MURO DE 0.30
17
17
ESTRIBOS
ϕ 6 c/20-86
2 ϕ 8 ARRIBA
2 ϕ 10 ABAJO
ESTRIBOS
ϕ 6 c/20-86
REVOCADO
VISTO
INTERIOR
EXTERIOR
ENCADENADO
SUPERIOR
2 ϕ 8
27
17
2 ϕ 10
ESTRIBOS
0.6 c/20-86
5
24
14
EN MUROS EXTREMOS DE
030 VISTO LOS ENCADE-
NADOS SUPERIORES SERA
DE 0.13 x 0.27
ENCADENADO SUPERIOR PARA MURO DE 0.15
2 ϕ 8 ARRIBA
2 ϕ 10 ABAJO
ESTRIBOS
ϕ 6 c/20-70
2 ϕ 8
27
13
2 ϕ 10
ESTRIBOS
ϕ 6 c/20-78
24
10
MINISTERIO DE EDUCACION Y CULTURA
PROYECTO
AULA TIPO
DETALLE DE ENCADENADO DE H°A°.
ESC. 1:750

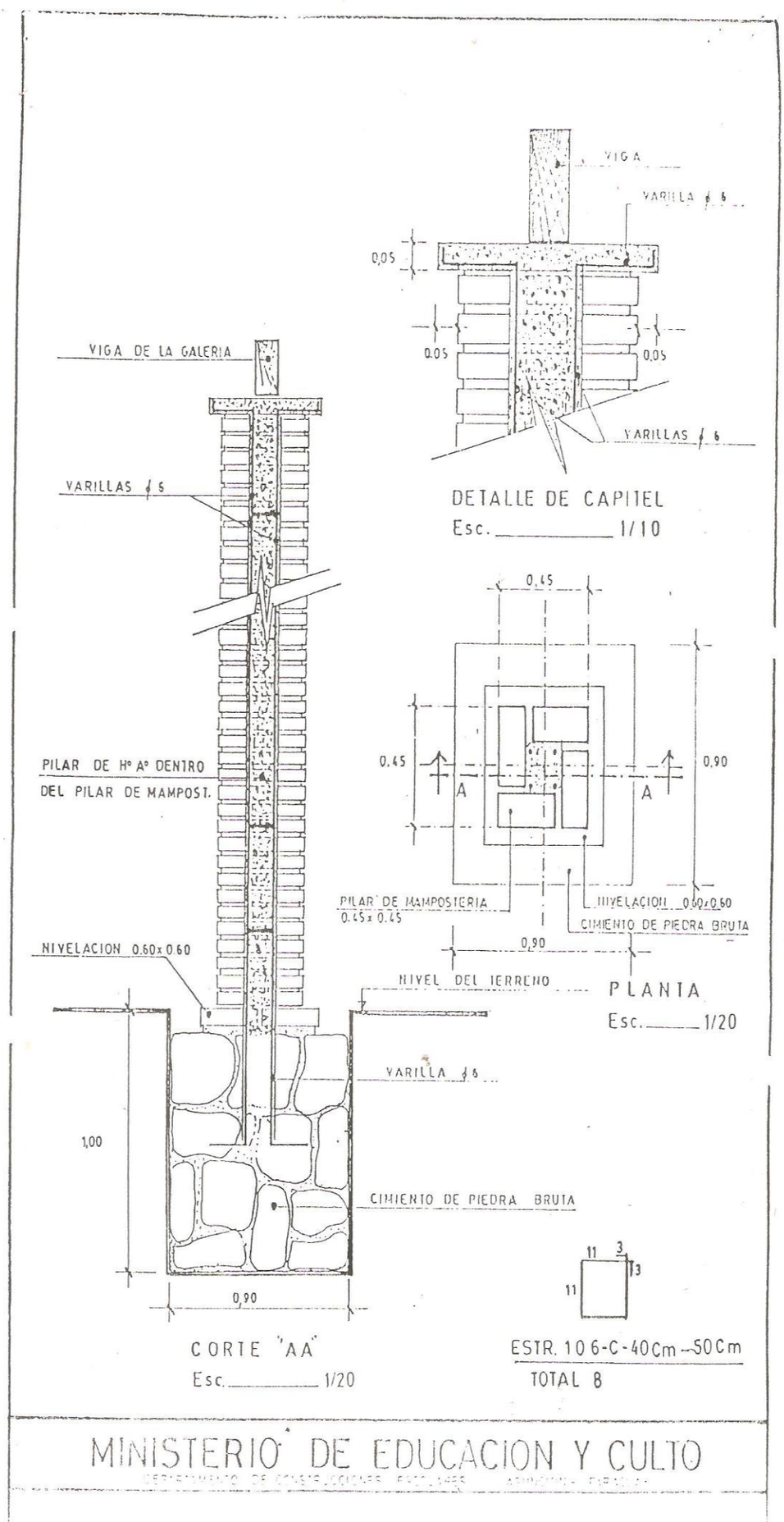
VIGA
VARILLA ϕ 6
0,05
0,05
0,05
VARILLAS ϕ 6
DETALLE DE CAPITEL
Esc. 1/10
VIGA DE LA GALERIA
VARILLAS ϕ 6
PILAR DE Hº Aº DENTRO
DEL PILAR DE MAMPOST.
NIVELACION 0.60x0.60
NIVEL DEL TERRENO
VARILLA ϕ 6
1,00
CIMIENTO DE PIEDRA BRUTA
0,90
CORTE "AA"
Esc. 1/20
0,45
0,45
0,90
A
A
PILAR DE MAMPOSTERIA
0.45x0.45
NIVELACION 0.60x0.60
CIMIENTO DE PIEDRA BRUTA
0,90
PLANTA
Esc. 1/20
11
3
3
11
ESTR. 106-C-40Cm-50Cm
TOTAL 8
MINISTERIO DE EDUCACION Y CULTO

INSTALACION ELECTRICA
AULA TIPO 5.80 x 6.80
LADRILLO VISTO

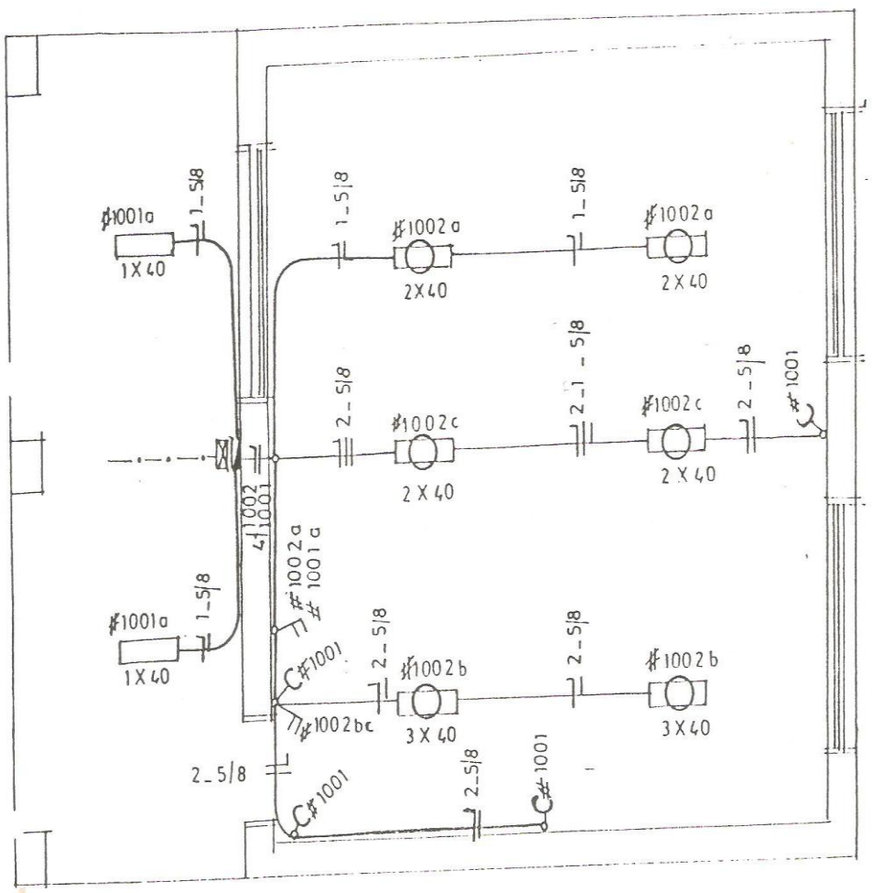

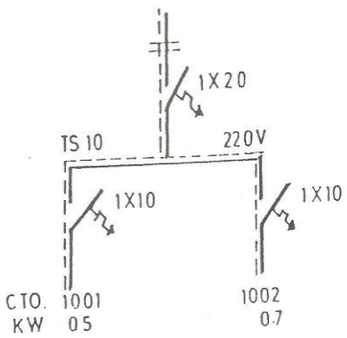

DETALLE DE CARGA

CTO	LAMP.	TOMA	OTRAS CARGAS	CARGAS
1001	2(1X40)	4X 100		500
1002	4(2X40), 2(3X40)			700
				1200 W

CONSTRUCCION DE PIZARRON EMPOTRADO EN MURO

ESPECIFICACIONES TECNICAS

1.- SOBRE EL MURO DE LADRILLO MARCAR LAS DIMENSIONES RECOMENDADAS PREPARAR EL MARCO DE MATERIAL Y PORTA TIZA CON LADRILLOS EMPOTRADOS REVOCADOS POSTERIORMENTE CON MORTERO, (CEMENTO - S ARENA, DANDOLE UNA TERMINACION REDONDEADA EN LAS ARISTAS INTERIORES.-

2.- EN LA ZONA DE PIZARRON PROPIAMENTE, APLICAR UNA AZOTADA CON MORTERO HIDROFUGO (CEMENTA) Y POSTERIORMENTE REVOQUE CON MORTERO (CEMENTO - S ARENA, Y APLICACION DE TRES MANOS DE ENDUIDO PLASTICO, CON FINA TEXTURA DE TERMINACION LUEGO DE LA CANTIDAD DE LIJADO NECESARIOS.-

3.- APLICAR SELLADOR O FIJADOR PLASTICO, POSTERIORMENTE APLICAR TRES MANOS DE PINTURA SINTETICA PARA PIZARRON COLOR VERDE - PIZARRA Y EN EL MARCO Y PORTATIZA LUEGO DEL MISMO PROCESO PINTURA SINTETICA COLOR GRIS.-

OBSERVACION

1.- PARA ESCUELA

(A) 1.15 mts.

(H) 0.70 mts.

2.- PARA COLEGIO

(A) 1.70 mts.

(H) 0.80 mts.

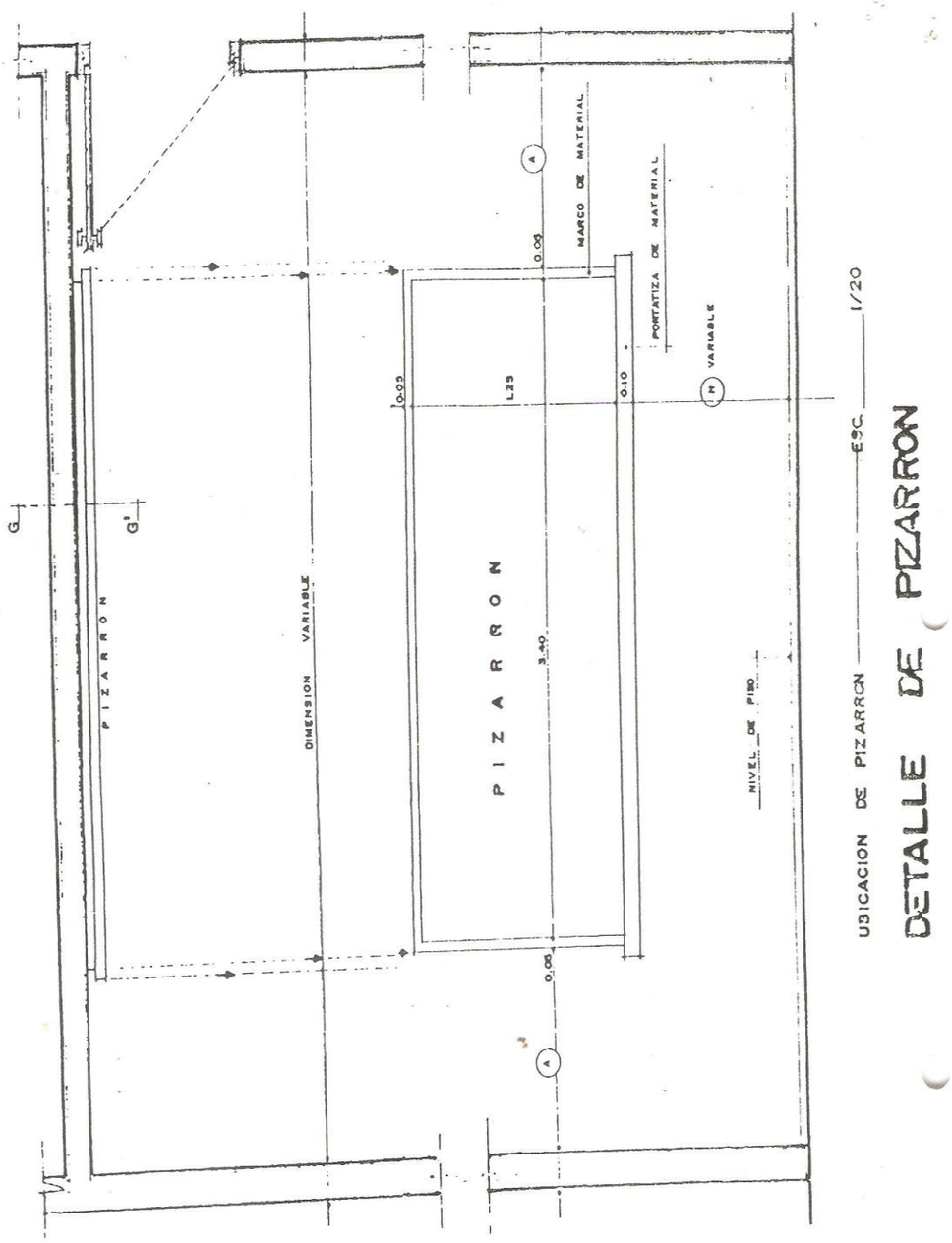
PIZARRON
DIMENSION VARIABLE
PIZARRON
MARCO DE MATERIAL
PORTATIZA DE MATERIAL
VARIABLE
NIVEL DE PISO
0.05
0.10
3.40
L25
G
G'
A
H
UBICACION DE PIZARRON
ESC. 1/20
DETALLE DE PIZARRON

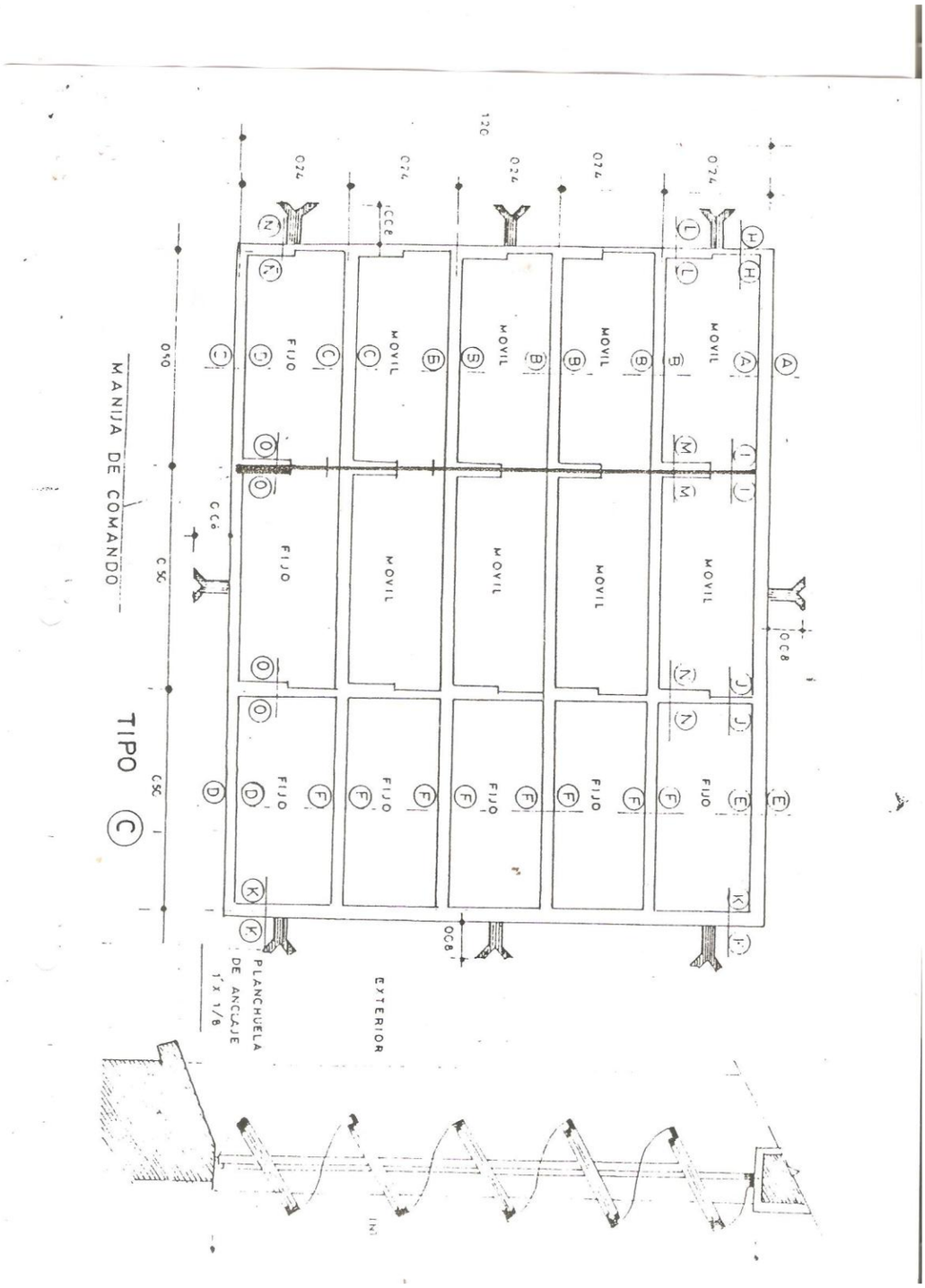
MANIJA DE COMANDO
TIPO C
FIJO
MOVIL
PLANCHUELA DE ANCLAJE
EXTERIOR

TIPO (D1)

PUERTA TABLERO – 1 HOJA

ALZADO
VISTA EXTERIOR

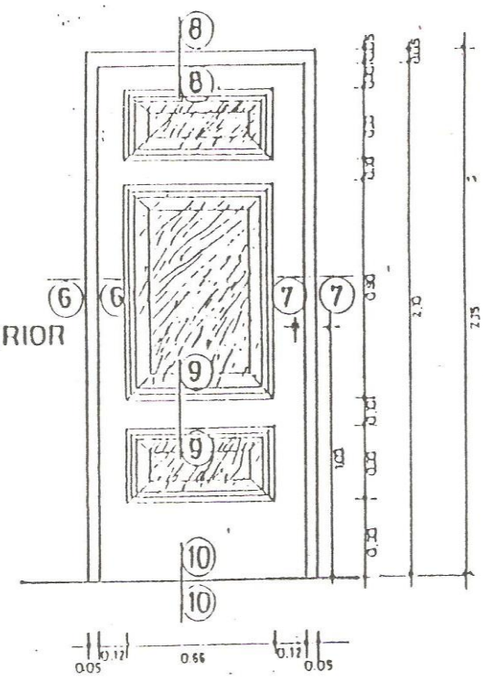

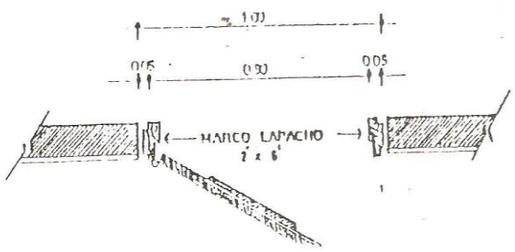

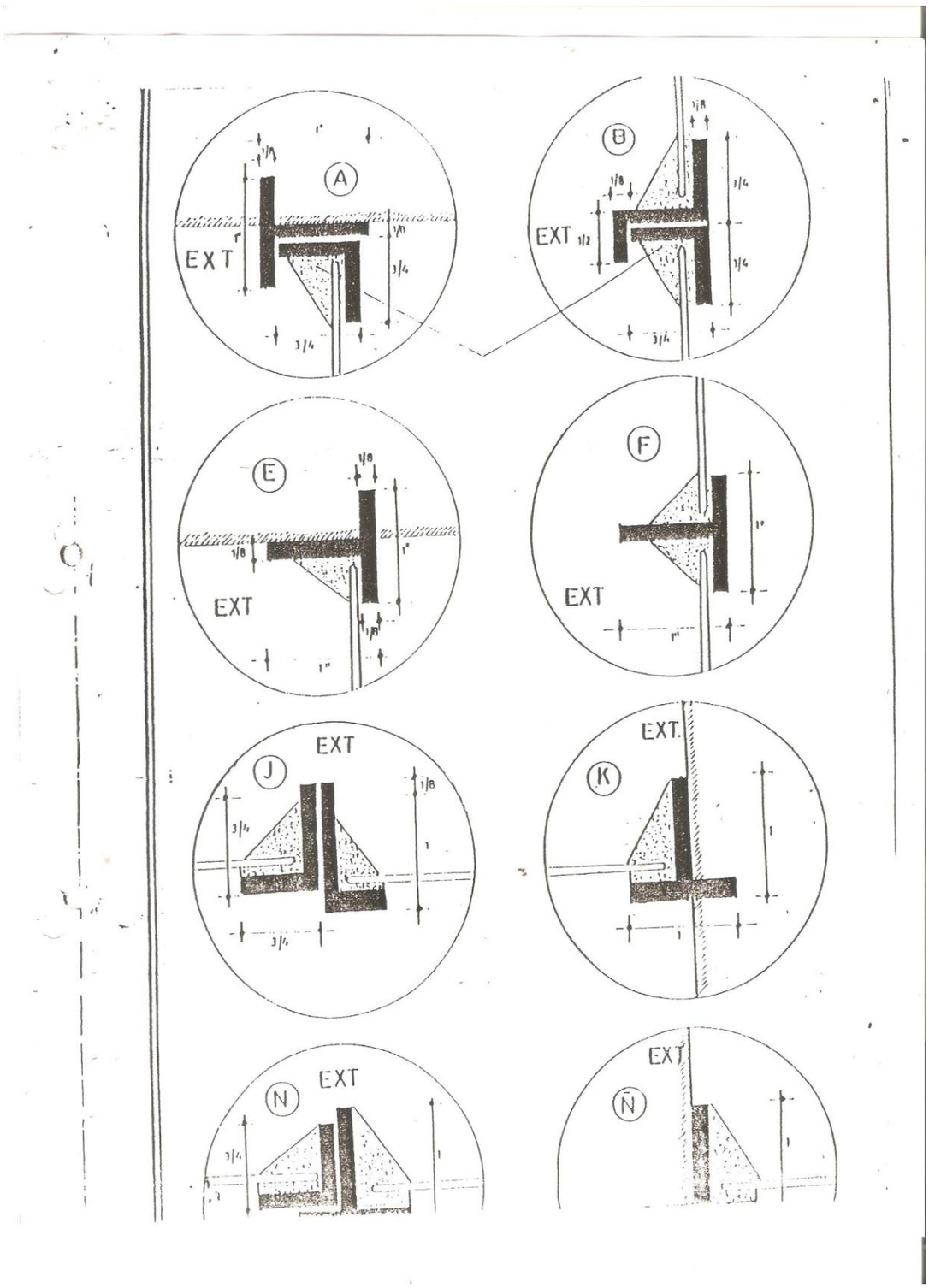
A
EXT
B
EXT
E
EXT
F
EXT
J
EXT
K
EXT.
N
EXT
Ñ
EXT

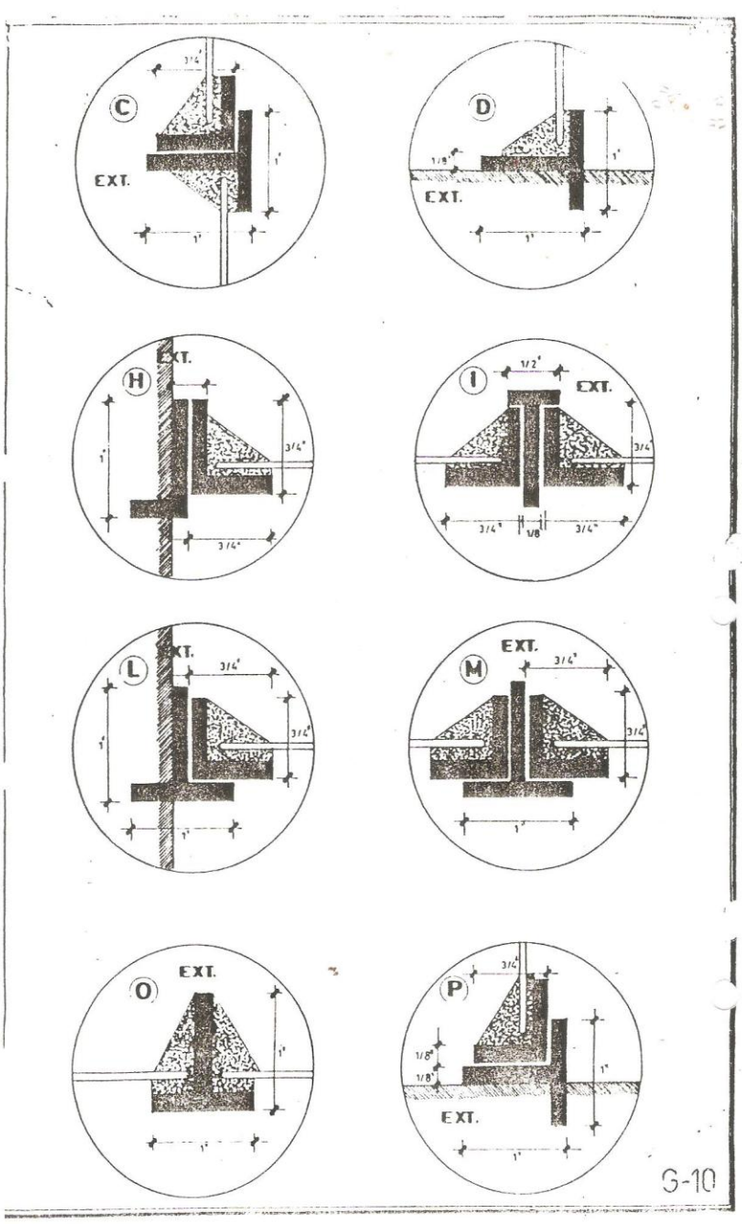

LOS PLANOS PODRÁN SER RETIRADOS DE LA INSTITUCIÓN MUNICIPAL EN HORARIO DE OFICINA, OFICINA DE LA UNIDAD OPERATIVA DE CONTRATACIONES