DETALLE BARANDA EN VANO DE 10 m

ESC.: 1:50

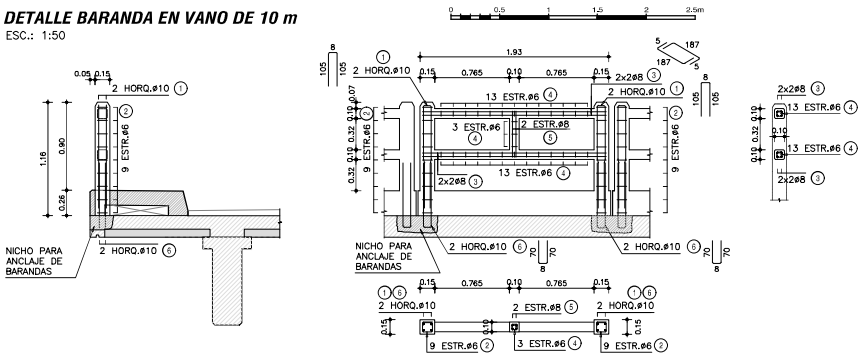

PLANILLA DE ARMADURAS

ELEMENTO	PIEZA	ø	ESQUEMA	LONGITUD (cm)	NÚMERO DE PIEZAS	PESO TOTAL (Kg)
BARANDA PREFABRICADA	1	10	105 / 105	218	4	5
	2	6	10 / 10 / 10	50	18	2
	3	8	187	197	8	6
	4	6	5 / 5 / 5	30	29	2
	5	8	46 / 5 / 46	107	2	1
	6	10	70 / 8 / 70	148	4	4
TOTAL (Kg)						20

DETALLE BARANDA EN VANO DE 12 m

ESC.: 1:50

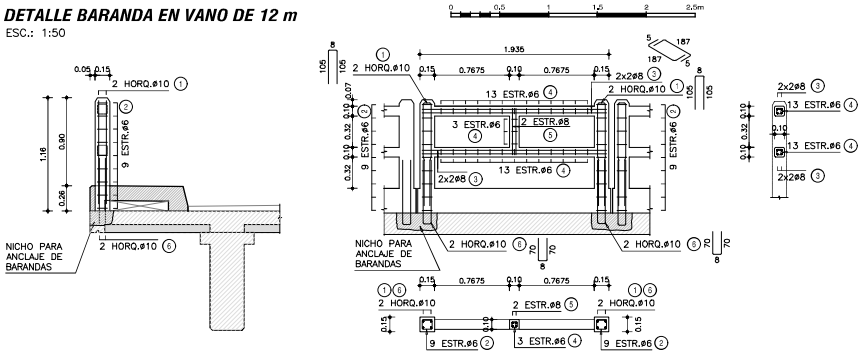

PLANILLA DE ARMADURAS

ELEMENTO	PIEZA	ø	ESQUEMA	LONGITUD (cm)	NÚMERO DE PIEZAS	PESO TOTAL (Kg)
BARANDA PREFABRICADA	1	10	105 / 105	218	4	5
	2	6	10 / 10 / 10	50	18	2
	3	8	187	197	8	6
	4	6	5 / 5 / 5	30	29	2
	5	8	46 / 5 / 46	107	2	1
	6	10	70 / 8 / 70	148	4	4
TOTAL (Kg)						20

DETALLE BARANDA EN VANO DE 15 m

ESC.: 1:50

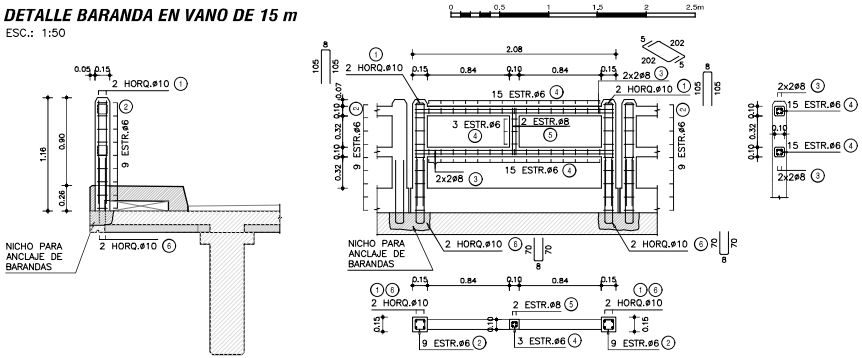

PLANILLA DE ARMADURAS

ELEMENTO	PIEZA	ø	ESQUEMA	LONGITUD (cm)	NÚMERO DE PIEZAS	PESO TOTAL (Kg)
BARANDA PREFABRICADA	1	10	105 / 105	218	4	5
	2	6	10 / 10 / 10	50	18	2
	3	8	202	212	8	7
	4	6	5 / 5 / 5	30	33	2
	5	8	46 / 5 / 46	107	2	1
	6	10	70 / 8 / 70	148	4	4
TOTAL (Kg)						21

DETALLE JUNTA DE DILATACIÓN

ESC.: 1:10

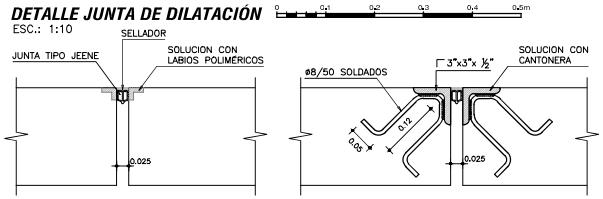

DETALLE VEREDAS

ESC.: 1:20

SECCIÓN ENCOFRADO

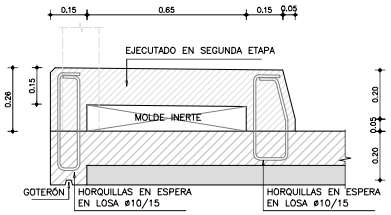

SECCIÓN ARMADURA

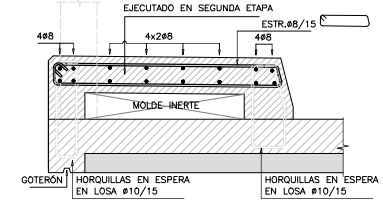

VISTA FRONTAL

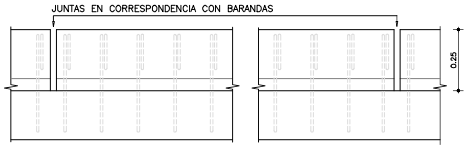

PLANTA SUPERIOR

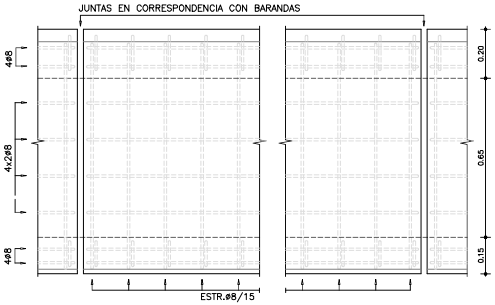

NOTAS GENERALES

MATERIALES:

HORMIGÓN:

– HORMIGÓN ARMADO f'c = 25 MPa (RESISTENCIA ESPECIFICADA A COMPRESIÓN)

ACERO:

– ARMADURA PASIVA fy = 420 MPa (TENSIÓN DE FLUENCIA MÍNIMA ESPECIFICADA)

DISEÑO ESTRUCTURAL:

– SEGÚN NORMA AASHTO STANDARD SPECIFICATION FOR HIGHWAY BRIDGES – 1996

RECUBRIMIENTO DE ARMADURAS:

– EN GENERAL 4cm