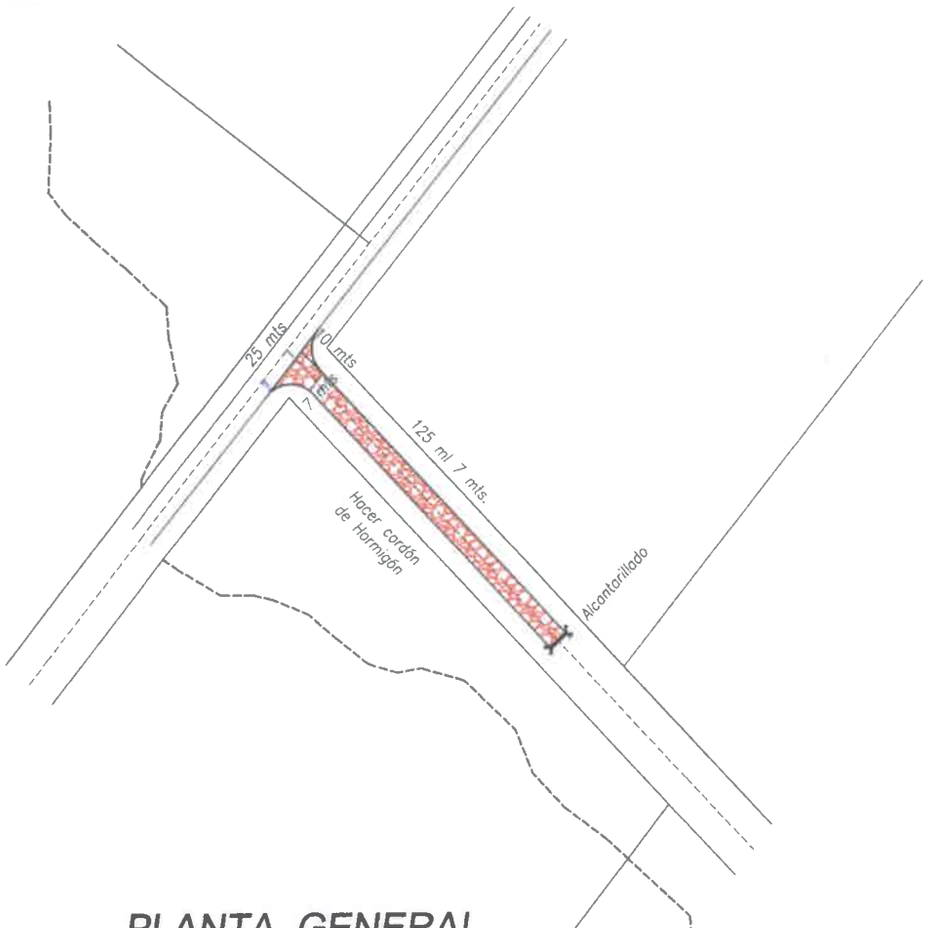

PLANTA GENERAL

CORTE

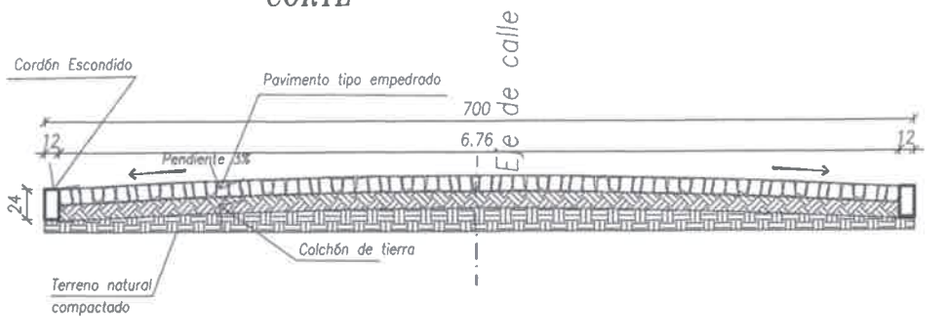

PLANTA LOCALIZACIÓN

ESCALA LAMINA 01	CONSTRUCCIÓN DE PAVIMENTO TIPO EMPEDRADO Obra: Municipalidad de Itapúa Poty. Proyecto: ADMIN. MUNICIPAL:	ARQ. CARLOS AQUINO PROFESIONAL: ROYALTIE FONDO DE FINANCIACIÓN: 2022 — EJECUCIÓN: Sup: 3184m2 — SUP. A CONSTRUIR:	MUNICIPALIDAD DE ITAPÚA POTY U.O.C . PROYECTADOS PRESENTADO SOBRE ACCESO PRINCIPAL CRUCE LORITO - ITAPÚA POTY UBICACION DE LA OBRA

Arq. Carlos Aquino
Reg. Prof Nº 2.648
Asesor de Obras
Municipalidad Itapúa Poty

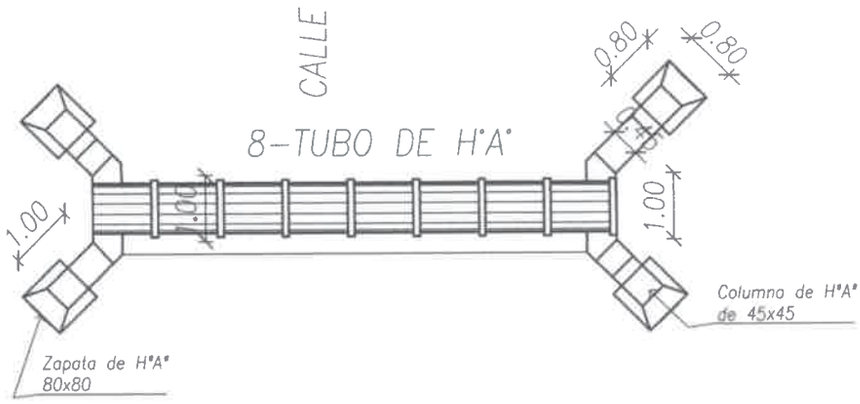

PLANTA

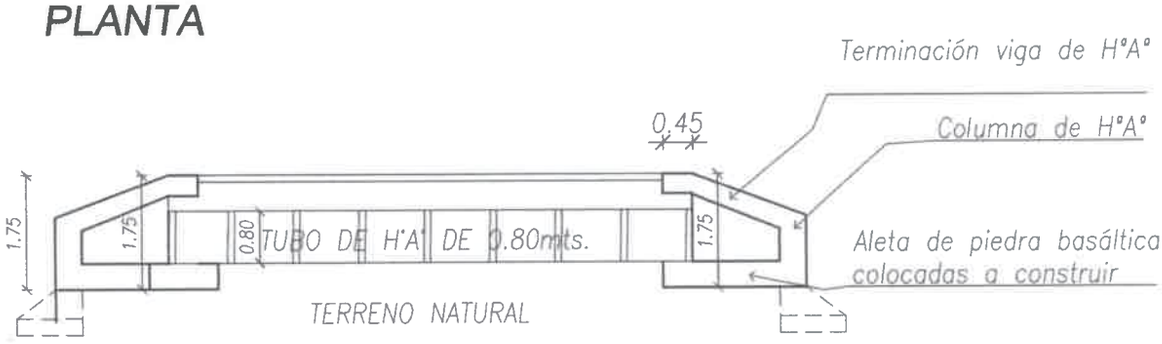

CORTE

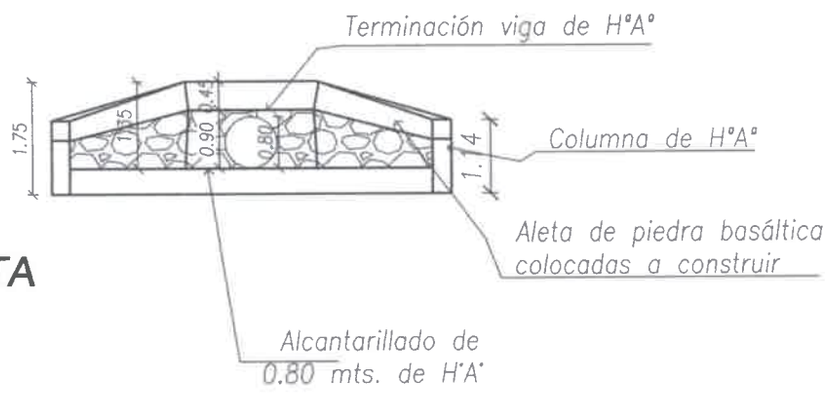

VISTA

Arq. Carlos Aquino
Reg. Prof. Nº 2.648
Asesor de Obras
Municipalidad Itapúa Poty

OBRA: CONSTRUCCIÓN DE CABECERA Y ALCANTARILLADO	
UBICACIÓN: CRUCE LORITO – ITAPÚA POTY	
ADMIN. MUNICIPAL: MILCIADES BENITEZ	
PROFESIONAL: ARQ. CARLOS AQUINO	PAT.PROF.: 2.648