DETALLE BOCA DE DESCARGA

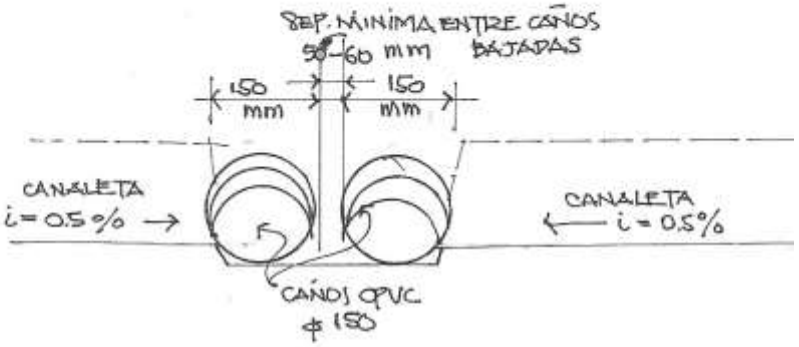

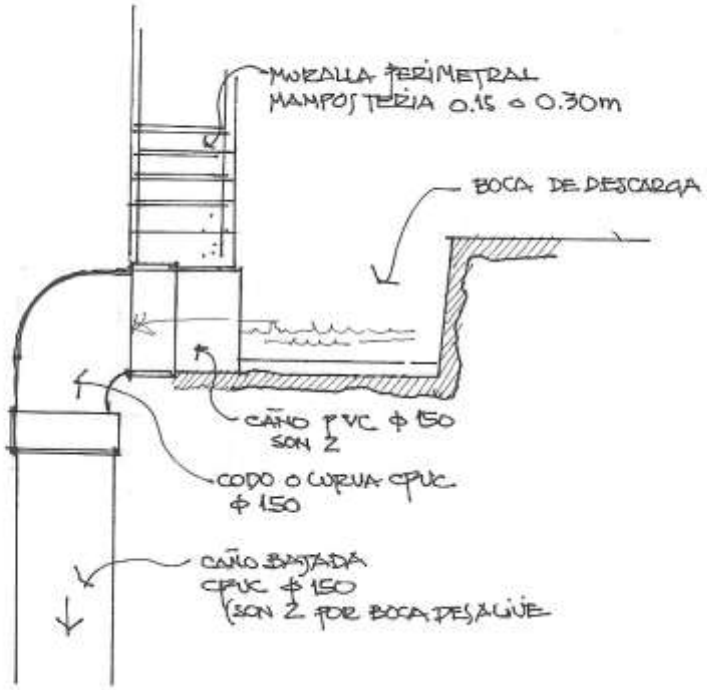

DETALLE CANALETA TIPO.

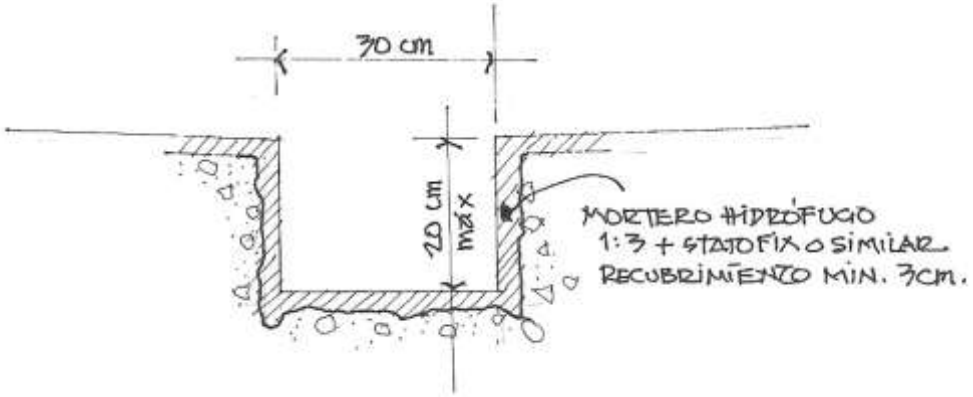

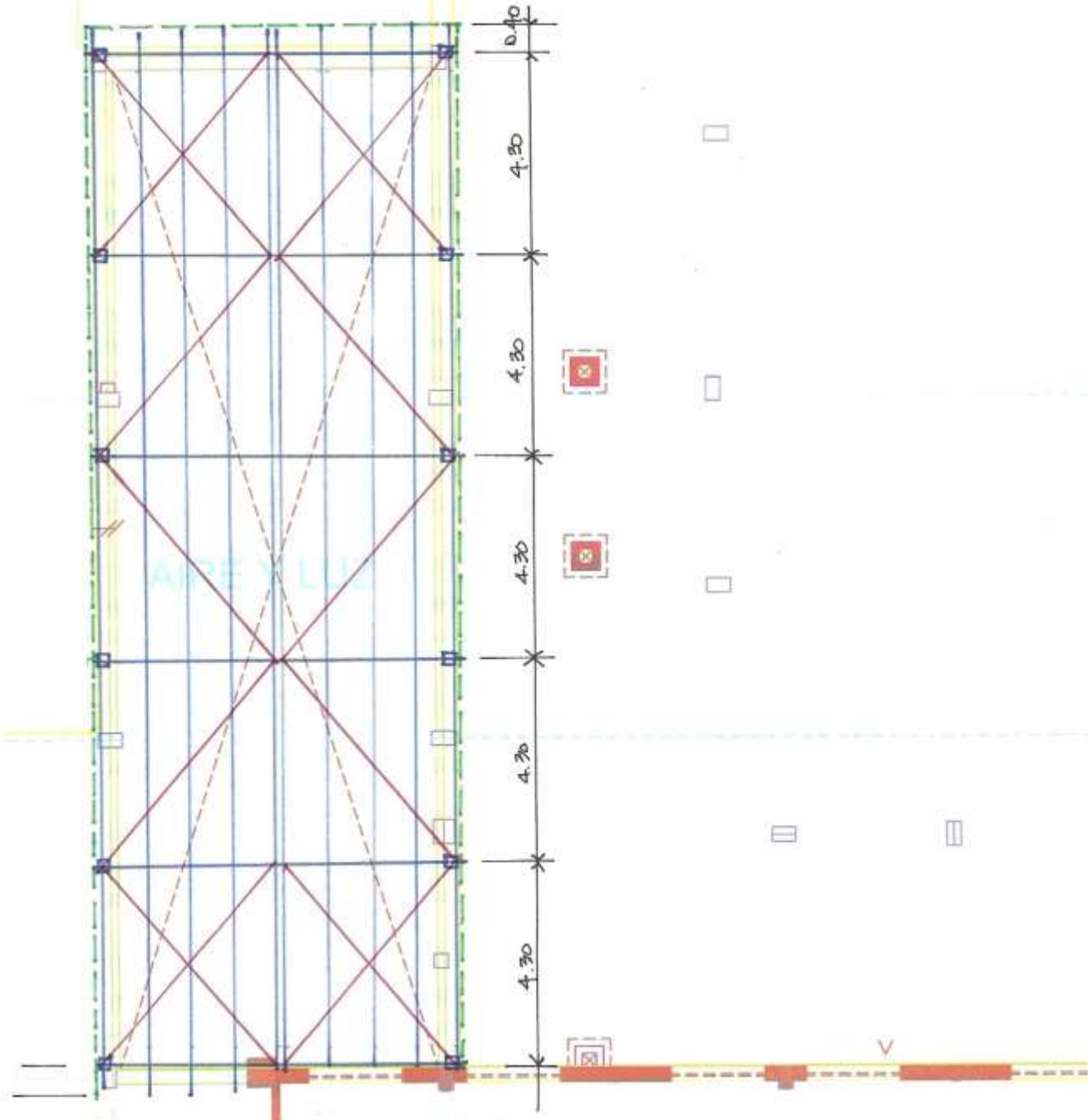

DETALLE CERCHA 2 (C2)

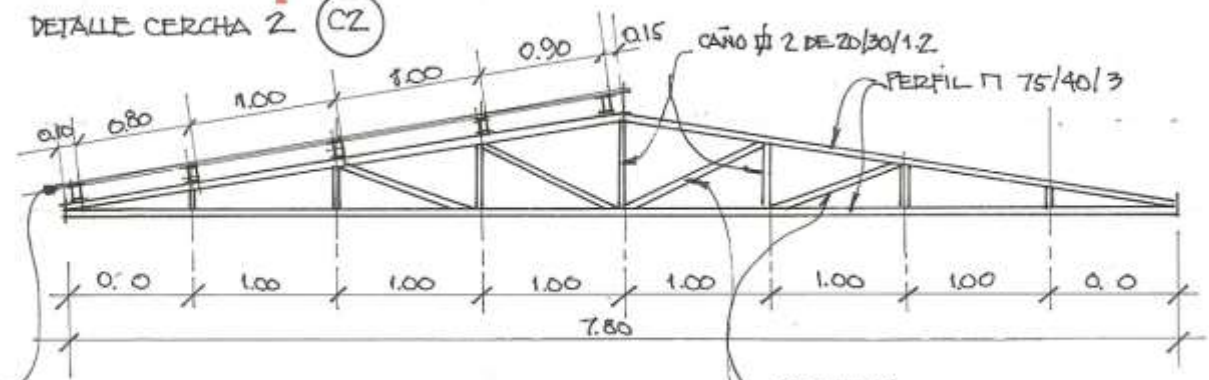

CHAPA TRASLUCIDA
REF Y TRANSPARENTE o BLANCA
3 mm – FIJACIONES METALICAS

DIAGONALES
CAÑO ⌀ 30/30/1.20

* TODAS LAS UNIONES SOLDADAS

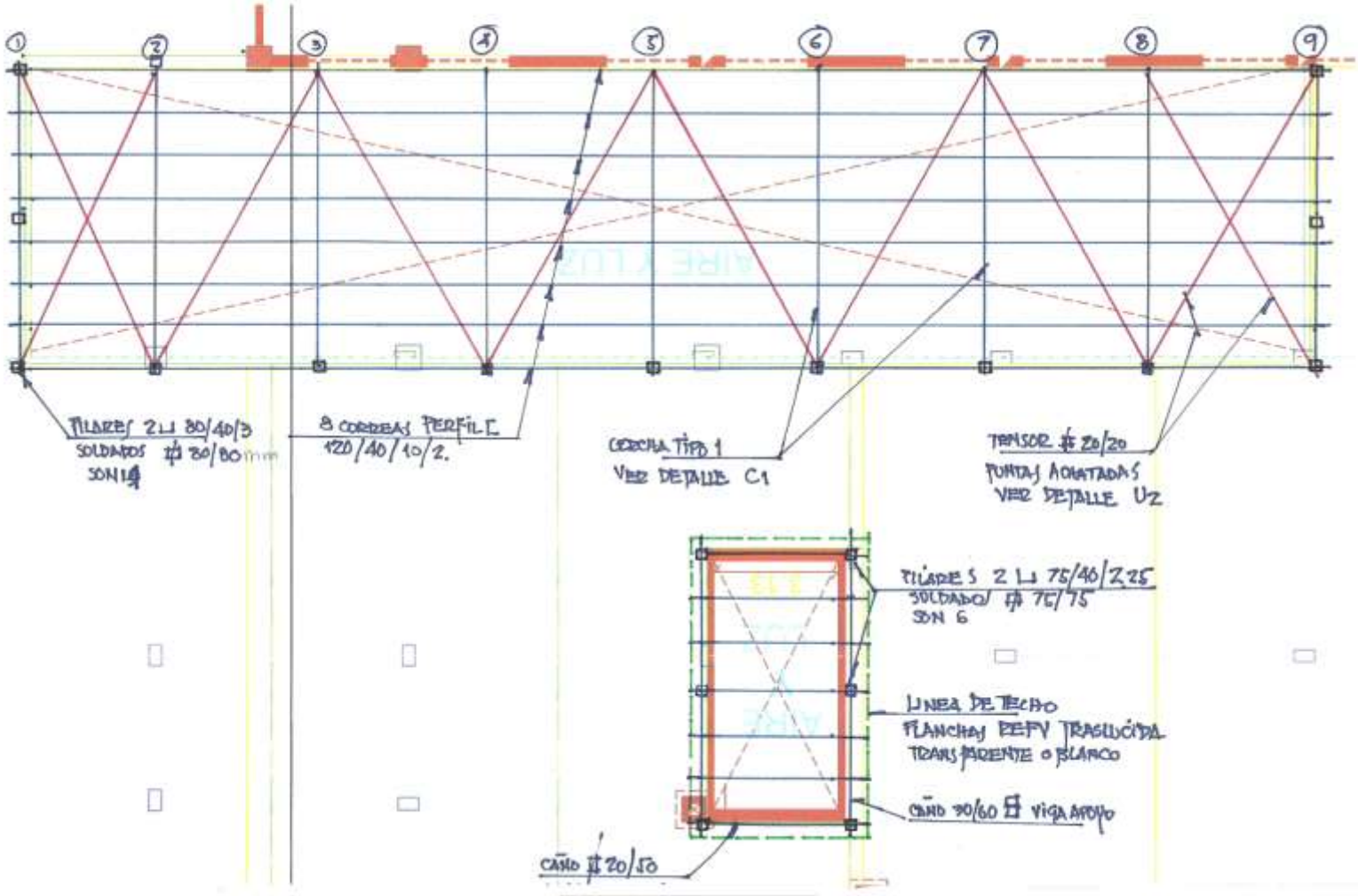
1
2
3
4
5
6
7
8
9
PILARES 2 LI 80/40/3
SOLDADOS # 80/80mm
SON 14
8 CORREAS PERFIL C
120/40/10/2.
CERCHA TIPO 1
VER DETALLE C1
TENSOR # 20/20
PUNTAS AGUATADAS
VER DETALLE U2
PILARES 2 LI 75/40/2.25
SOLDADOS # 75/75
SON 6
LINEA DE TECHO
PLANCHAS PEFV TRASLUCIDA
TRANSPARENTE O BLANCO
CAÑO 30/60 # VIGA APOYO
CAÑO # 20/50