2 AULAS TIPO 5.80 x 6.80
CON TECHO DE TEJAS

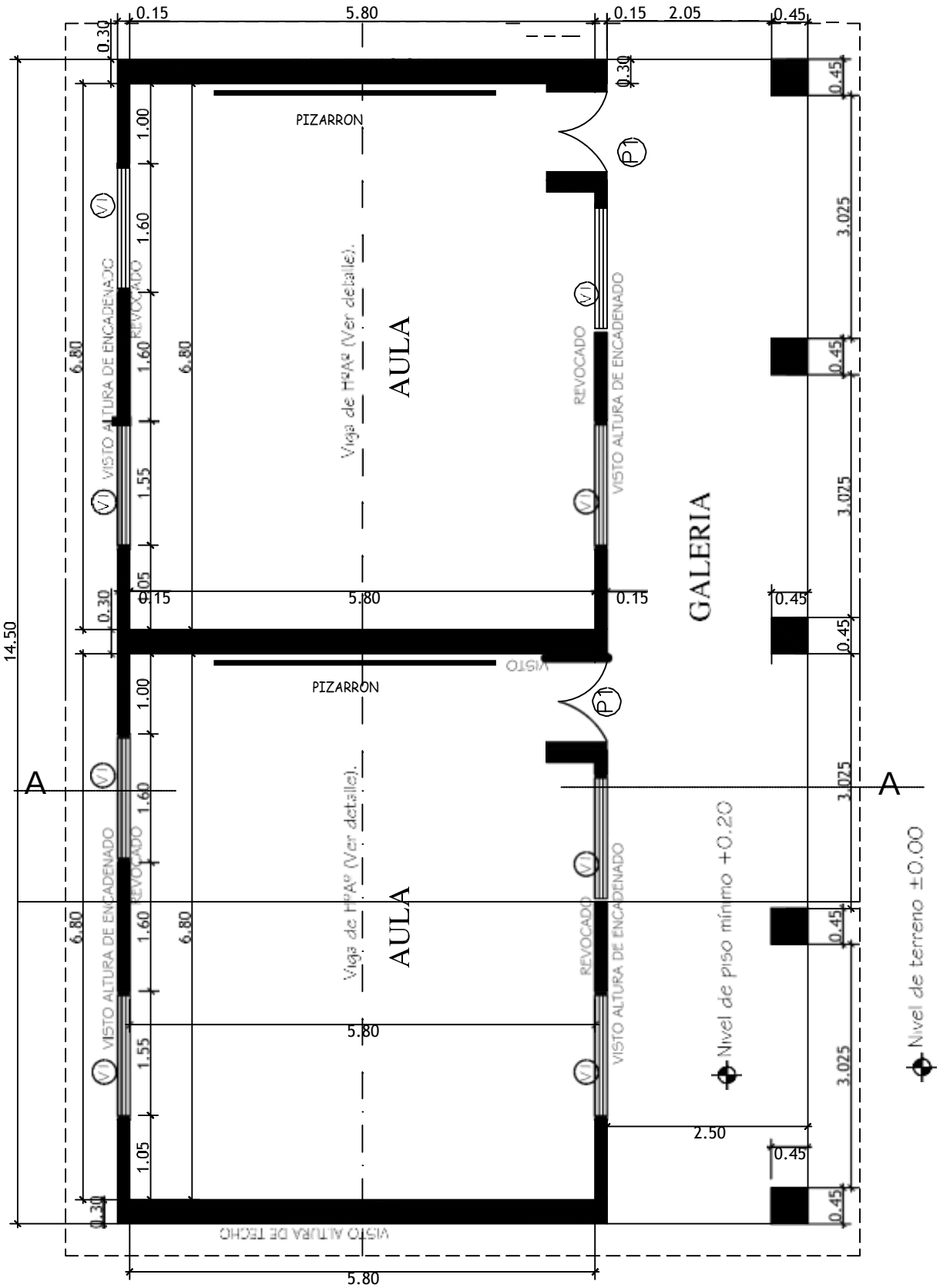

MINISTERIO DE EDUCACION Y CULTURA

DIRECCI6N DE INFRAESTRUCTURA

01

2 Aulas tipo 5.80 x 6.80 con techo de tejas

PLANTA ARQUITECTONICA

Esc.: 1/75

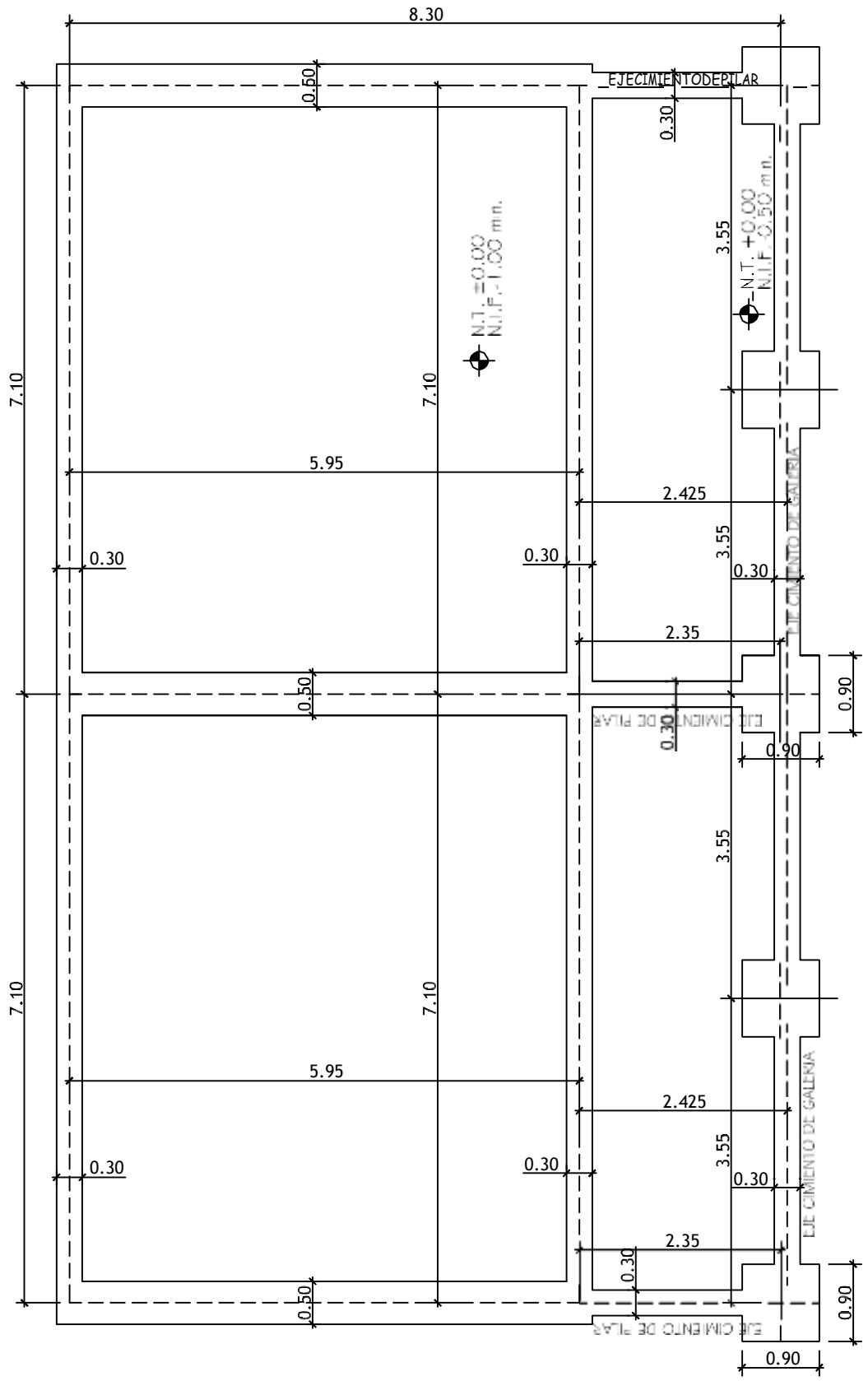

MINISTERIO DE EDUCACION Y CULTURA DIRECCI6N DE INFRAESTRUCTURA		02
2 Aulas tipo S.80 x 6.80 con techo de tejas	PLANTA FUNDACION	Esc.: 1/7S

Obs. Fos batactnes deberán ser cotocados en et proceso de constricctón de tos mıros de etevactón y pttares, a eye de ta vtga de encadenadosuperior.

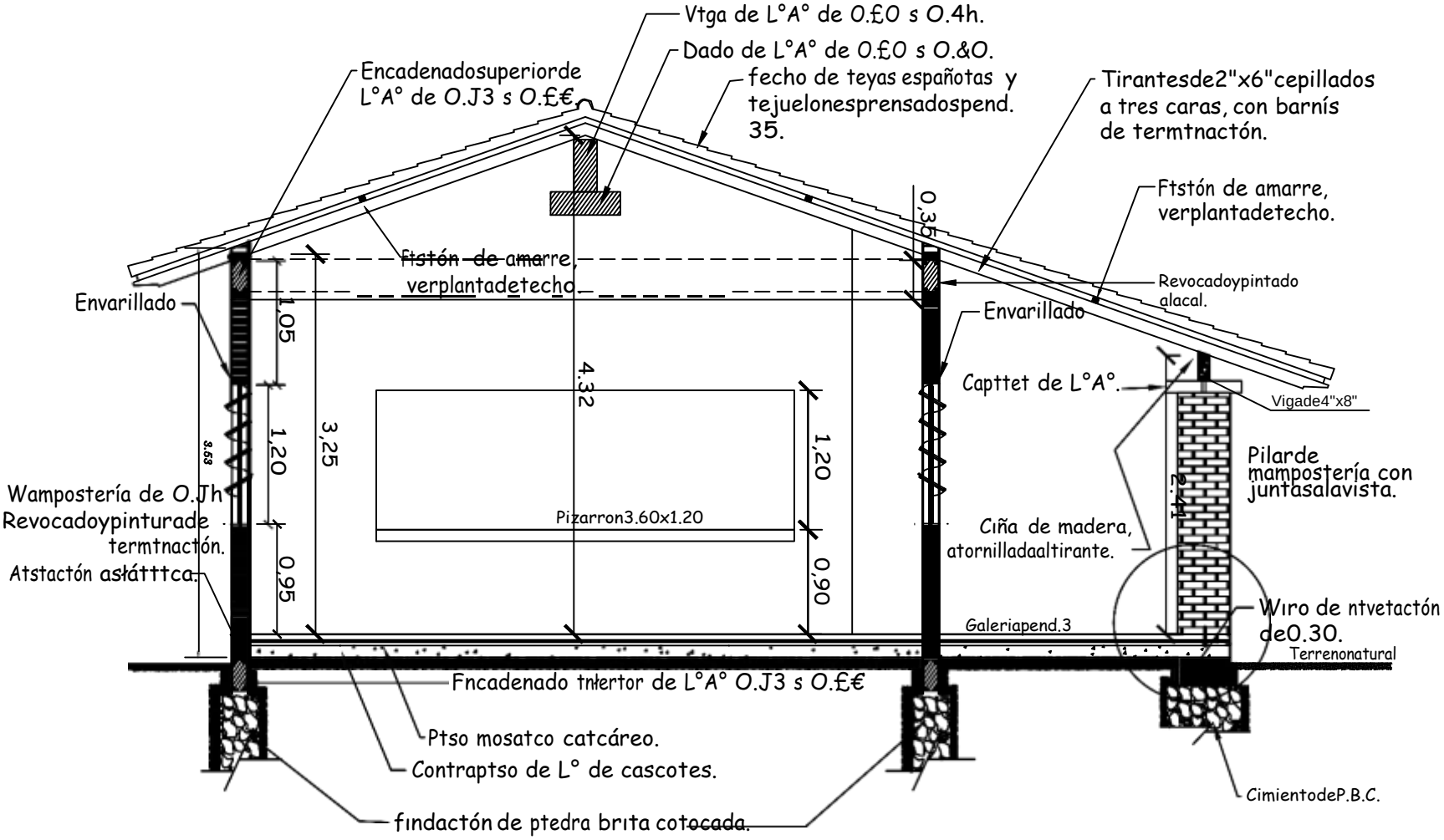

CORTE A-A

MINISTERIO DE EDUCACION Y CULTURA

DIRECCI6N DE INFRAESTRUCTURA

2 Aulas tipo S.80 x 6.80 con techo de tejas

CORTE TRANSVERSAL

Esc.: 1/100

03

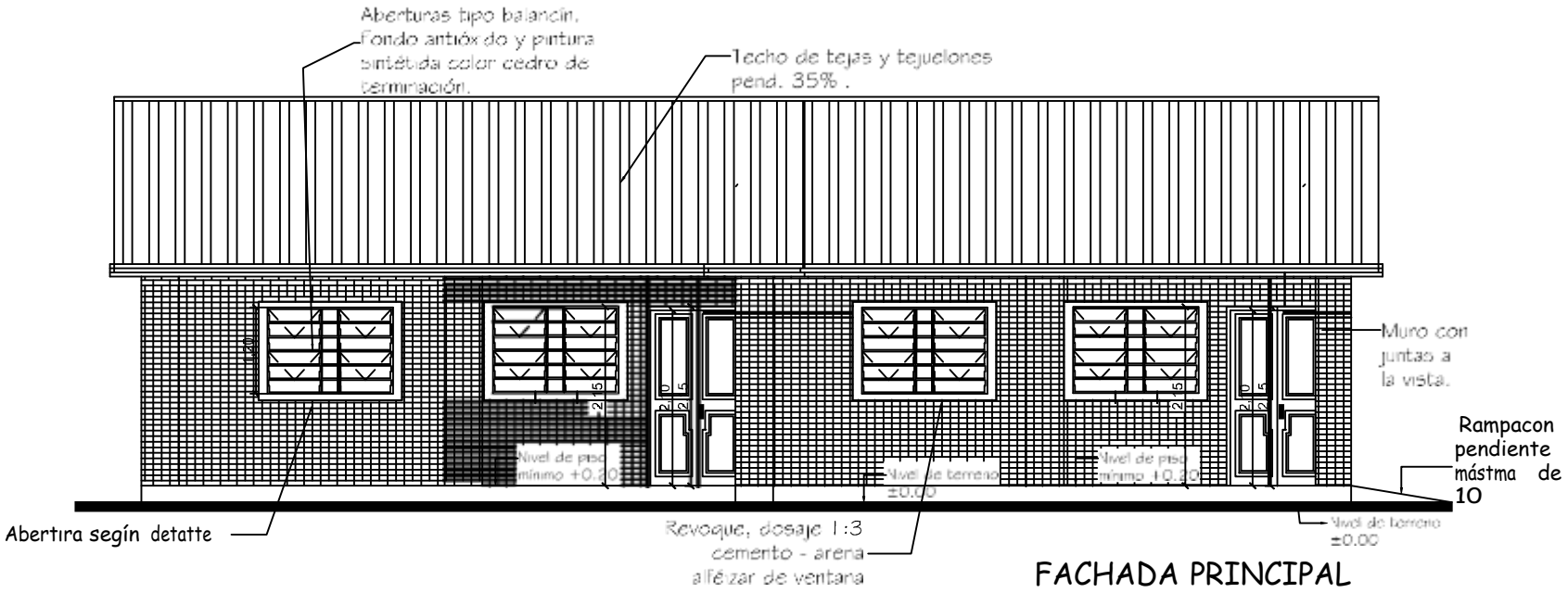

FACHADA PRINCIPAL

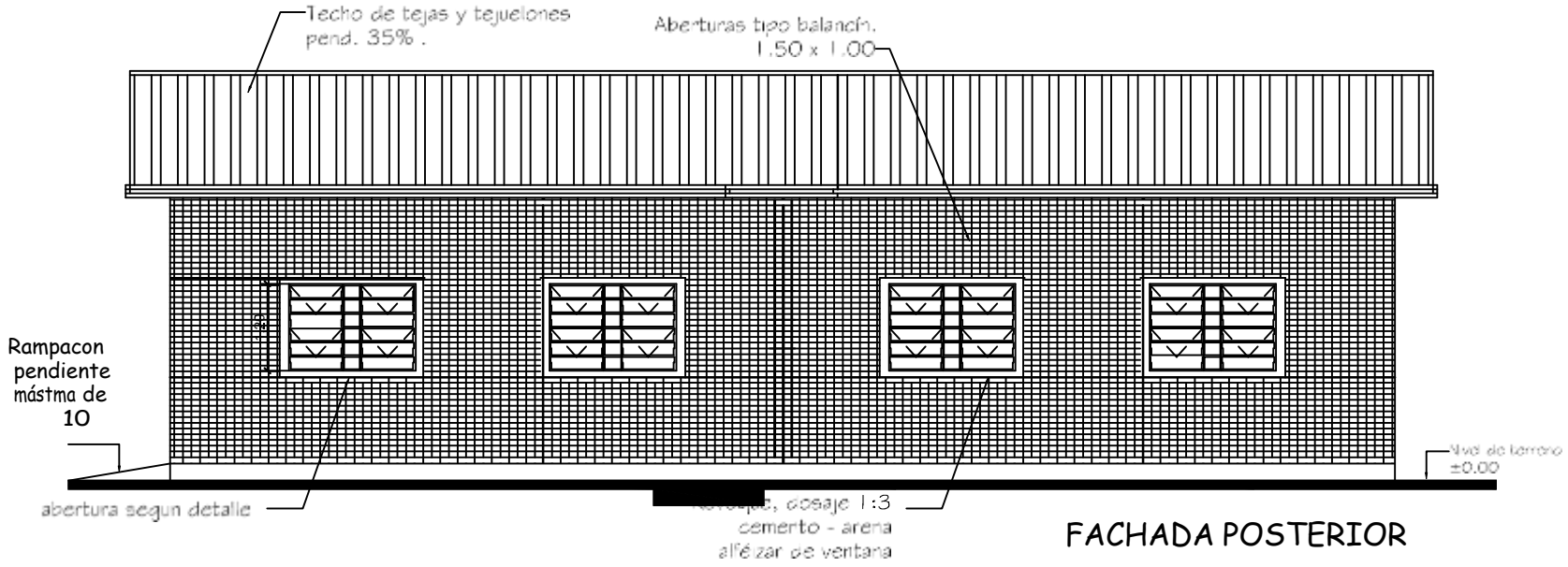

FACHADA POSTERIOR

MINISTERIO DE EDUCACION Y CULTURA

DIRECCI6N DE INFRAESTRUCTURA

2 Aulas tipo S.80 x 6.80 con techo de tejas

FACHADA FRONTAL Y POSTERIOR

04

Sin Escala

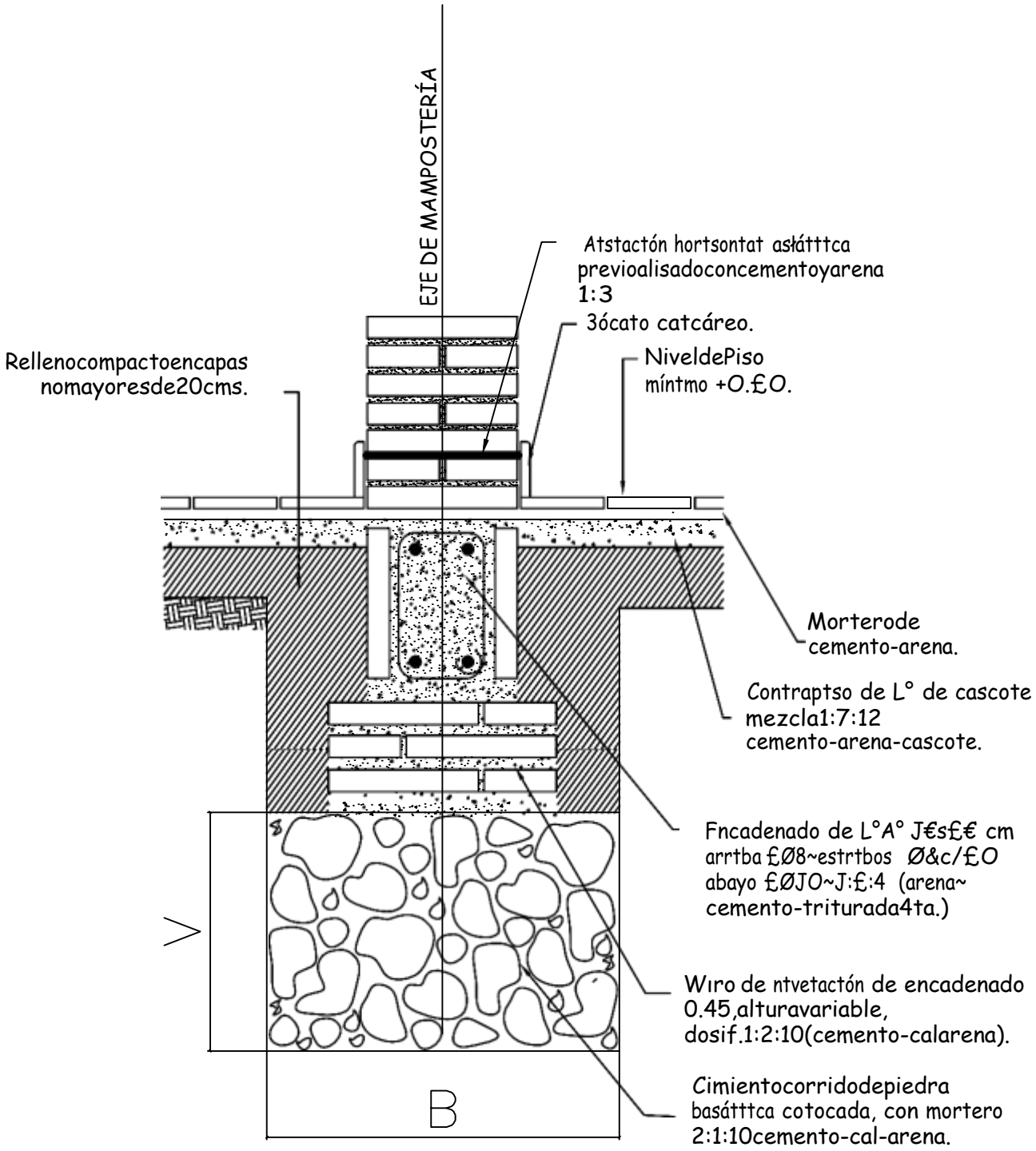

Obs.:

V = variable

B = ancho de cimentación

MINISTERIO DE EDUCACION Y CULTURA DIRECCI6N DE INFRAESTRUCTURA		05
2 Aulas tipo S.80 x 6.80 con techo de tejas	DETALLE FUNDACION	Sin Escala

DFfAFFF DF C7ÑA

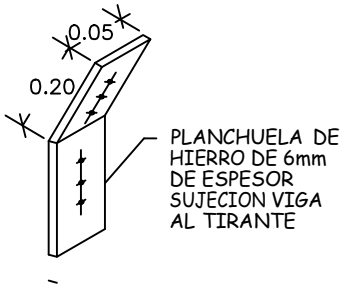

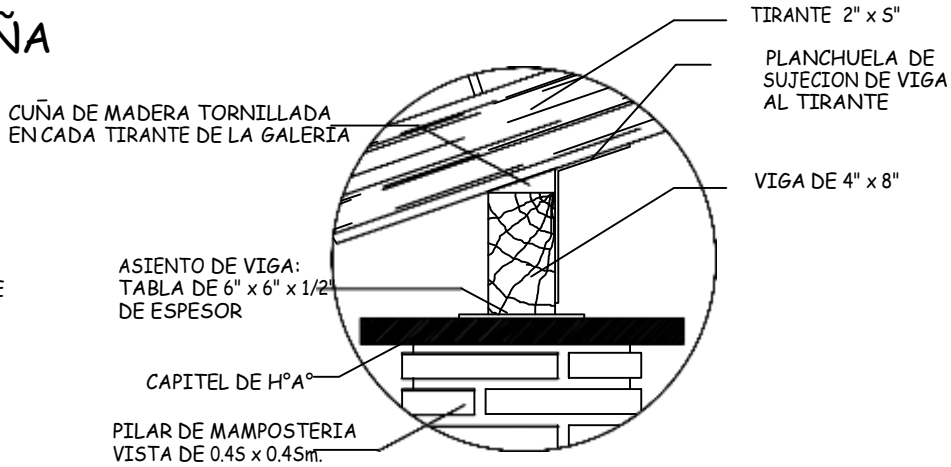

Obs.:Paratodaslasaulasenlosapoyos delostirantessobrelasvigasde gatertas, dtchos ttrantes deberán encíñarse, con cíñas de madera tornttadas y ptanchieta según detatte, cada ttrante tntermedto

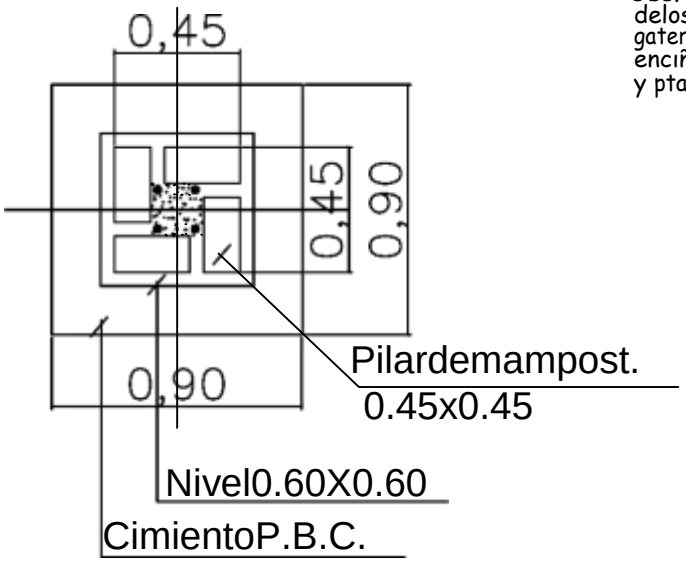

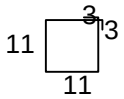

Est.106/-c40cm.-50cm.

Total8

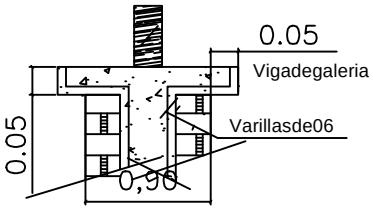

DETALLECAPITEL

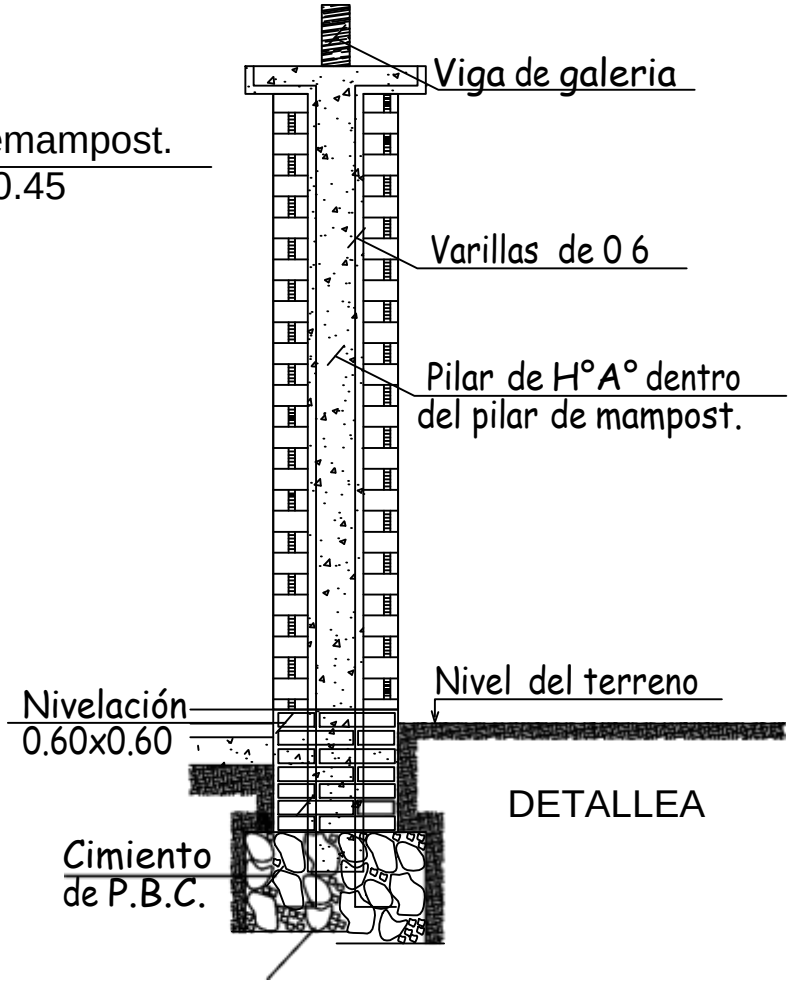

DETALLEA

MINISTERIO DE EDUCACION Y CULTURA DIRECCI6N DE INFRAESTRUCTURA		06
2 Aulas tipo 5.80 x 6.80 con techo de tejas	DETALLES VARIOS	Sin Escala

VIGA Y DADO DE HºAº

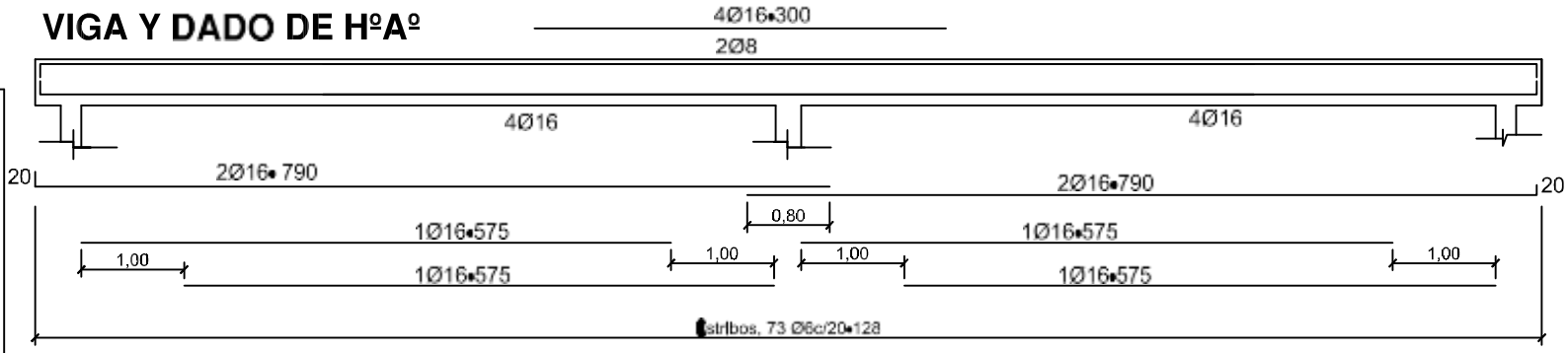

VIga H°A° 0,20x0,45

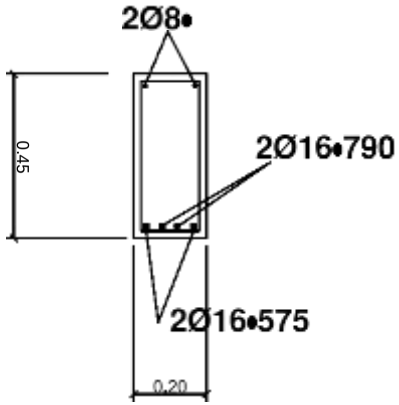

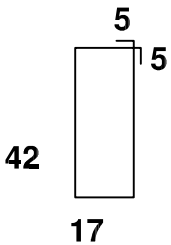

DADO DE Hº Aº DE 0,20 X 0,25 X 0,60

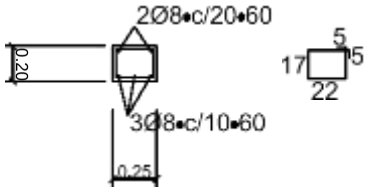

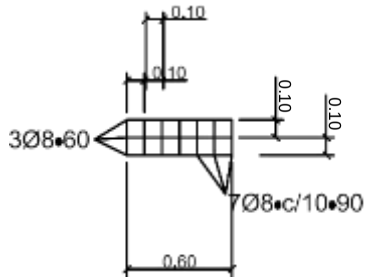

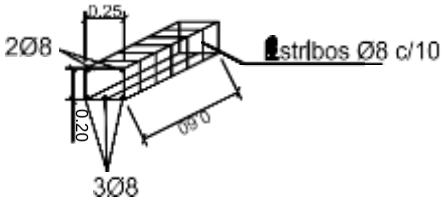

ENCADENADO SUPERIOR E INFERIOR

PAREDES DE 0,15 Y DE 0,30

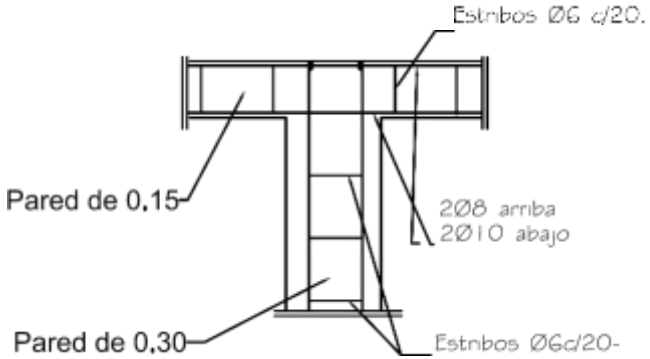

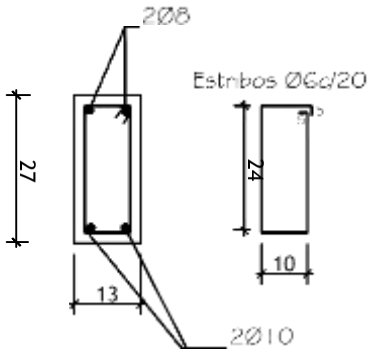

PARED DE 0,15

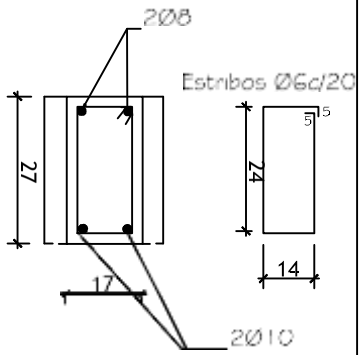

PARED DE 0,30

MINISTERIO DE EDUCACION Y CULTURA

DIRECCI6N DE INFRAESTRUCTURA

2 Aulas tipo S.80 x 6.80 con techo de tejas

DETALLES ESTRUCTURAS DE H°A°

Sin Escala

07

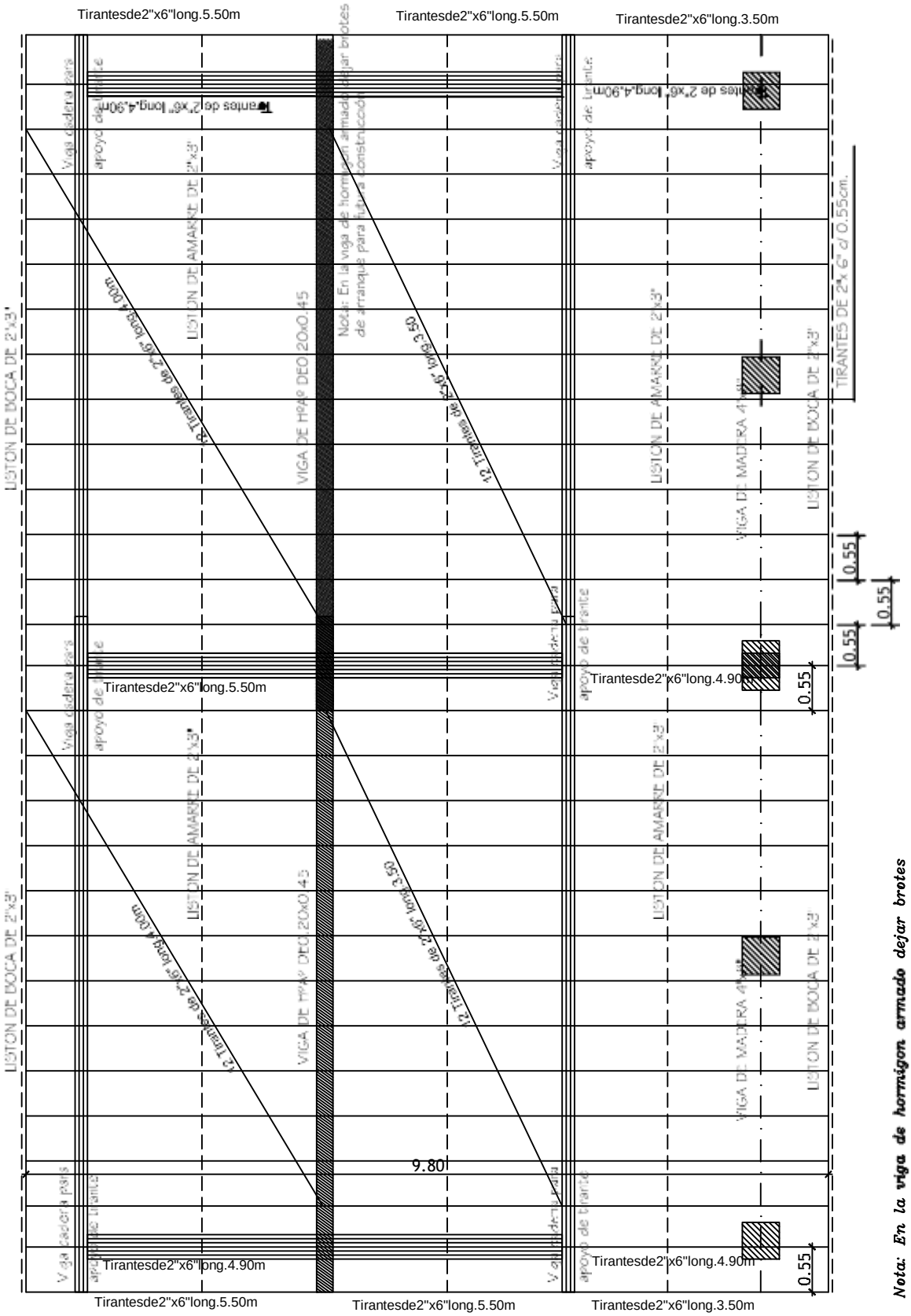

Obs.: Los aleros extremos del bloques serán de 0.40m. y los aleros longitudinales del bloque serán de 0.70m., contados del lado de la galena apartir de la viga de apoyo del tirante, y en el opuesto apartir del muro.

Nota: En la viga de hormigon armado dejar brotes de arranque para futura construcción

MINISTERIO DE EDUCACION Y CULTURA DIRECCI6N DE INFRAESTRUCTURA		08
2 Aulas tipo 5.80 x 6.80 con techo de tejas	PLANTA ESTRUCTURA DE TECHO	Esc.: 1/75

DETALLE DADO DE Ho. Ao

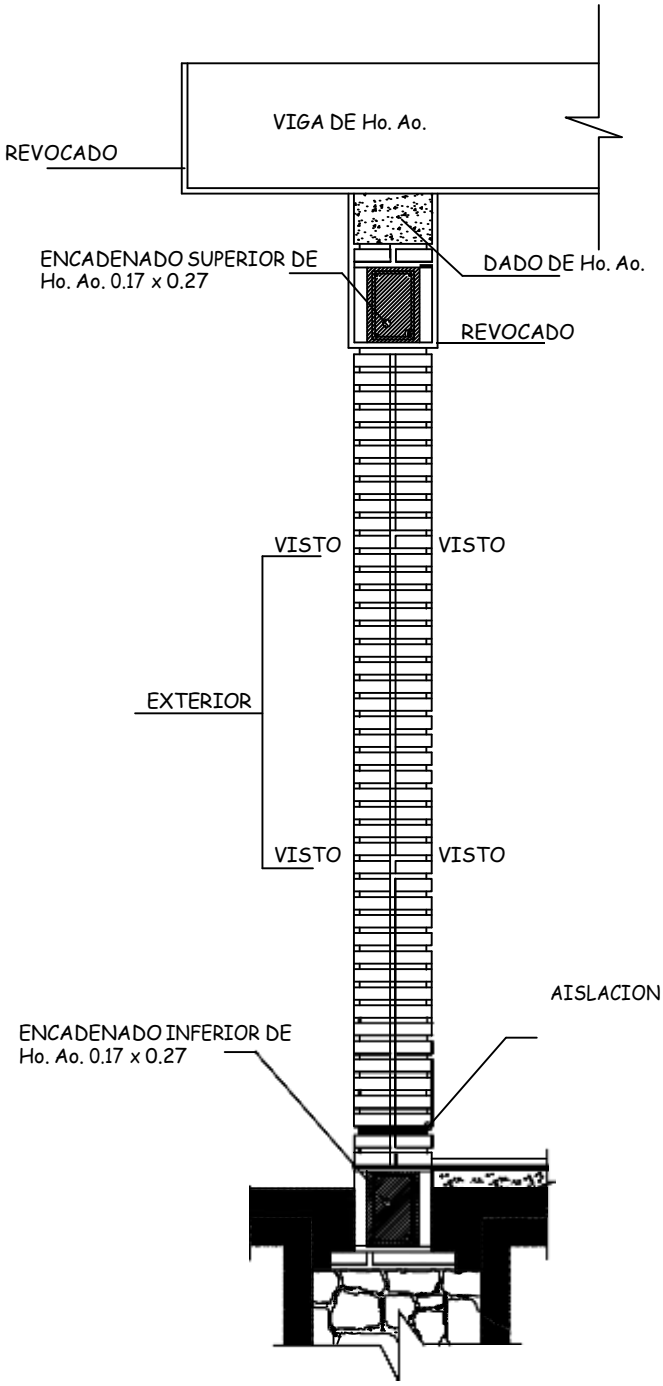

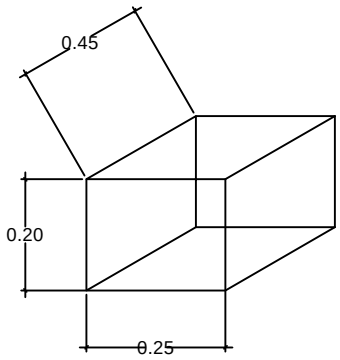

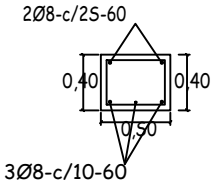

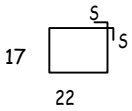

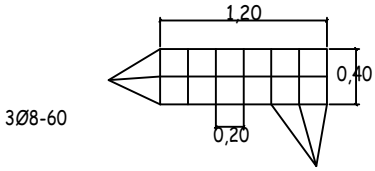

OBS.:

EN LOS CASOS DE QUE EL AULA SEA CONSTRUIDA COMO ULTIMA DEL BLOQUE LA PARED EXTERIOR LLEVARA LOS LADRILLOS CON JUNTAS A LA VISTA HASTA LA ALTURA DE TECHO, LA VIGA Y EL DADO DE Ho. Ao. SERAN REVOCADOS.
SI EL AULA A CONSTRUIR ES ANEXA LA PARED TRANSVERSAL SERA CON JUNTAS A LA VISTA A AMBOS LADOS HASTA EL ENCADENADO SUPERIOR Y REVOCADO HASTA EL TECHO, TAMBIEN LA VIGA Y EL DADO.

MINISTERIO DE EDUCACION Y CULTURA DIRECCI6N DE INFRAESTRUCTURA		10
2 Aulas tipo S.80 x 6.80 con techo de tejas	DETALLES VARIOS	Sin Escala

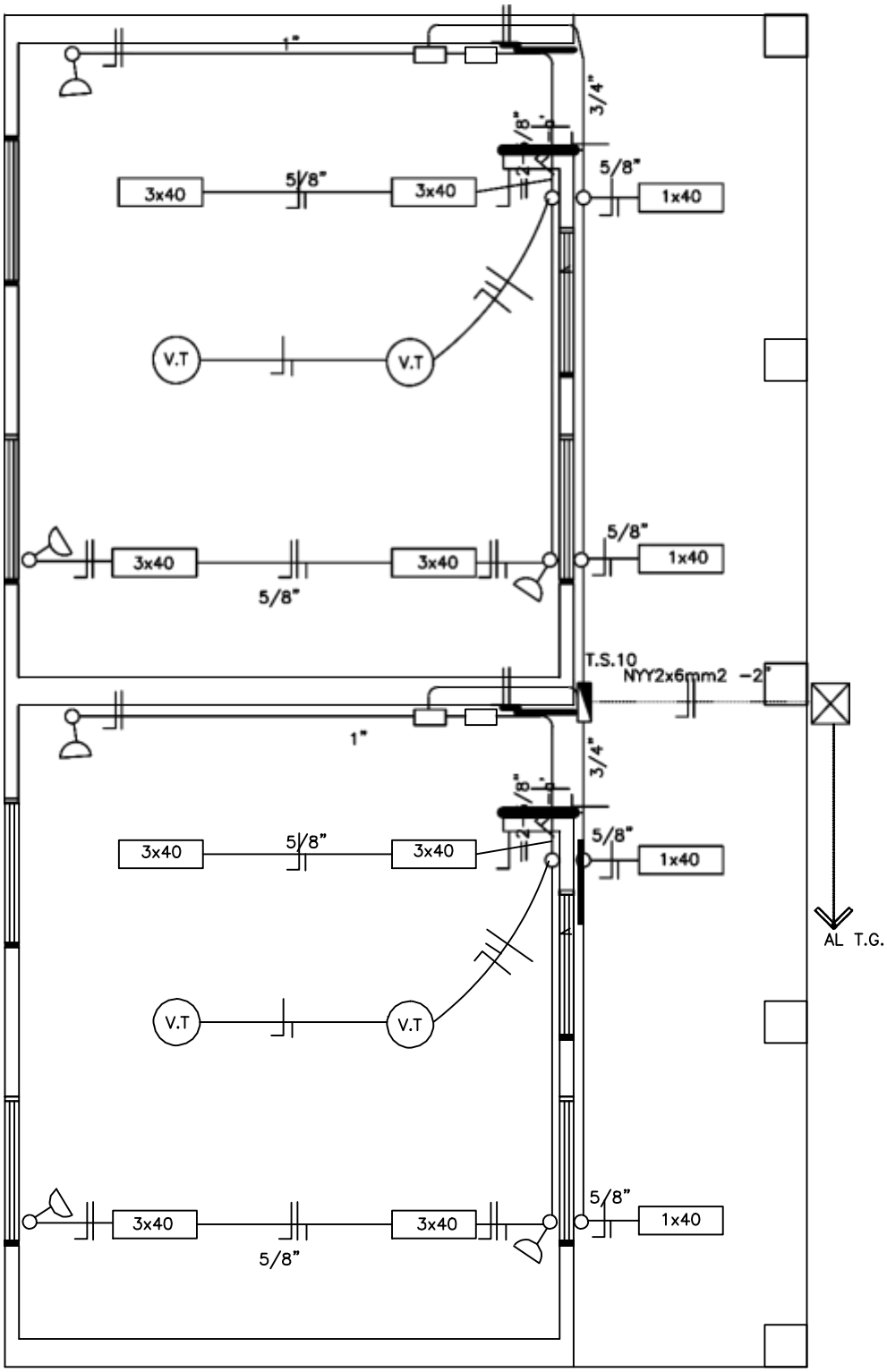

Observaciones:

*Los artefactos fluorescente son de 3x40V.
*Los artefactos fluorescentes deben ir colgados.
*Los condutores no acotados son de 2mm2.
*Los fluorescentes deben tener capacitores.
*Los TC son tableros de comando de luces y tomas.
*Los TCV son tableros de comando de ventiladores.

MINISTERIO DE EDUCACION Y CULTURA DIRECCI6N DE INFRAESTRUCTURA		09
2 Aulas tipo S.80 x 6.80 con techo de tejas	PLANTA INSTALACION ELECTRICA	Esc.: 1/7S

DETALLE DADO DE Ho. Ao

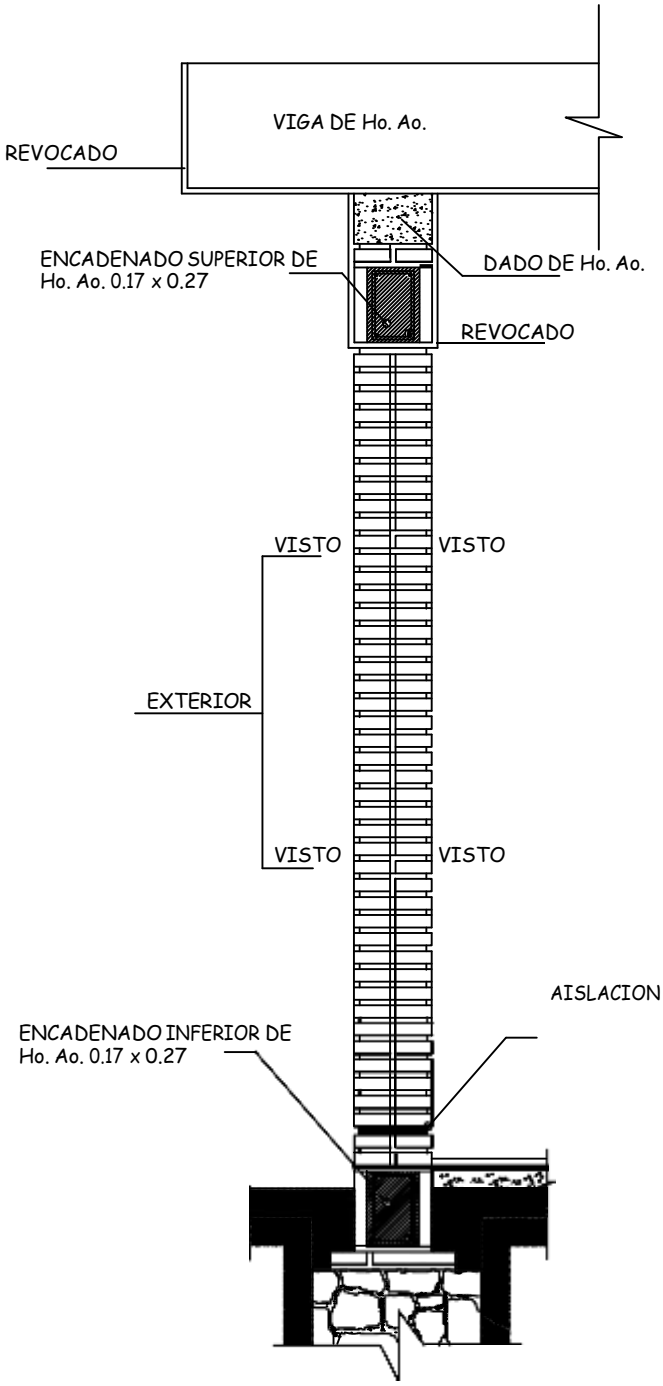

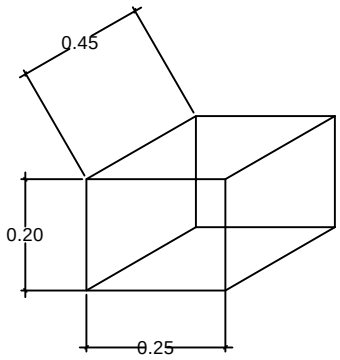

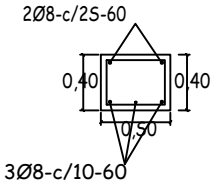

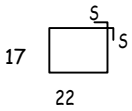

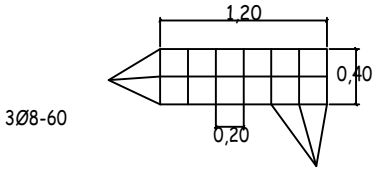

OBS.:

EN LOS CASOS DE QUE EL AULA SEA CONSTRUIDA COMO ULTIMA DEL BLOQUE LA PARED EXTERIOR LLEVARA LOS LADRILLOS CON JUNTAS A LA VISTA HASTA LA ALTURA DE TECHO, LA VIGA Y EL DADO DE Ho. Ao. SERAN REVOCADOS.
SI EL AULA A CONSTRUIR ES ANEXA LA PARED TRANSVERSAL SERA CON JUNTAS A LA VISTA A AMBOS LADOS HASTA EL ENCADENADO SUPERIOR Y REVOCADO HASTA EL TECHO, TAMBIEN LA VIGA Y EL DADO.

MINISTERIO DE EDUCACION Y CULTURA DIRECCI6N DE INFRAESTRUCTURA		10
2 Aulas tipo S.80 x 6.80 con techo de tejas	DETALLES VARIOS	Sin Escala

PUERTA DE ACCESO - TABLERO
(ABRE HACIA AFUERA)

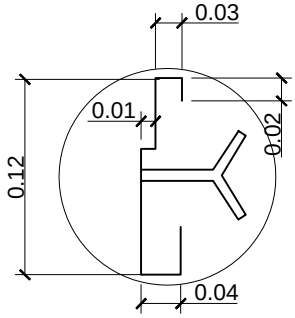

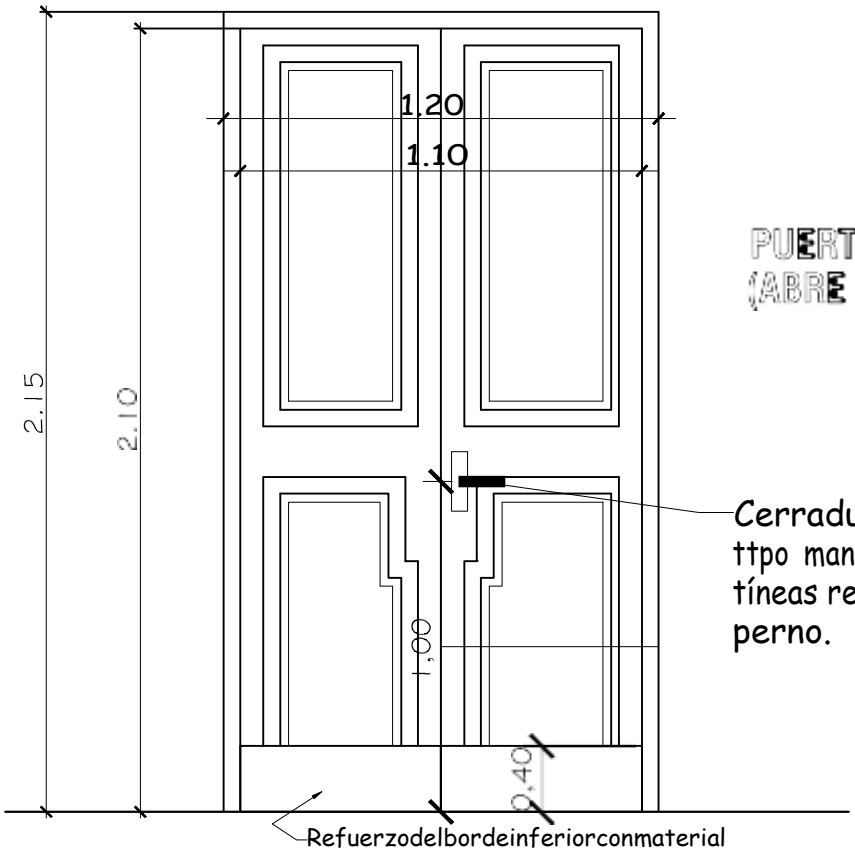

PUERTA DE ACCESO - TABLERO
(ABRE HACIA AFUERA)

Cerraduraconpicaporte ttpo mantya en dtseño de tíneas rectas con dobte perno.

Refuerzodelbordeinferiorconmaterial reststente a tos tmpactos (metáttco o stmttar)

Observaciones:
*Elmodelodelapuertatableropuede variar,loimportanteesrespetarlasmedidas indicadas.
* Se debe eliminar el uso del sistema tambor circularenlascerraduras.

MINISTERIO DE EDUCACION Y CULTURA DIRECCI6N DE INFRAESTRUCTURA		11
2 Aulas tipo S.80 x 6.80 con techo de tejas	DETALLE ABERTURAS	Sin Escala

OBSERVACIONES:*LASMEDIDASPRESENTADAS ENESTEDETALLEDEBENSERRESPETADASPOR ELHERREROCONTRATADO.
*COLOCARLOSBALANCINESENLAPARTEINTERNA PARAEVITARQUELOSCOMANDOSTOPENCON LOSMISMOS.

DETALLE DE BALANCINES

M MOVIL
F FIJO

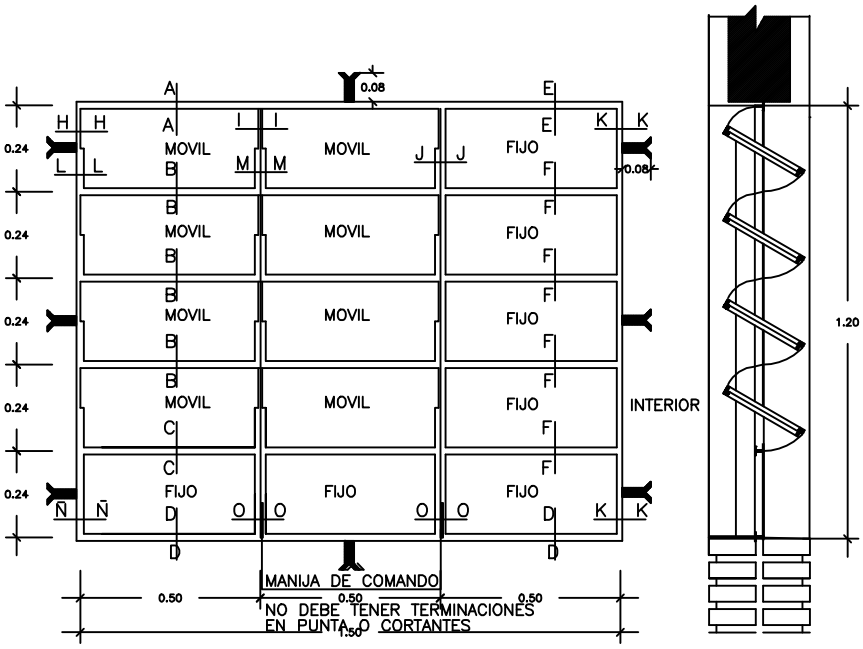

VENTANA BALANCIN TIPO C

MINISTERIO DE EDUCACION Y CULTURA DIRECCI6N DE INFRAESTRUCTURA		12
2 Aulas tipo 5.80 x 6.80 con techo de tejas	DETALLE ABERTURAS	Sin Escala

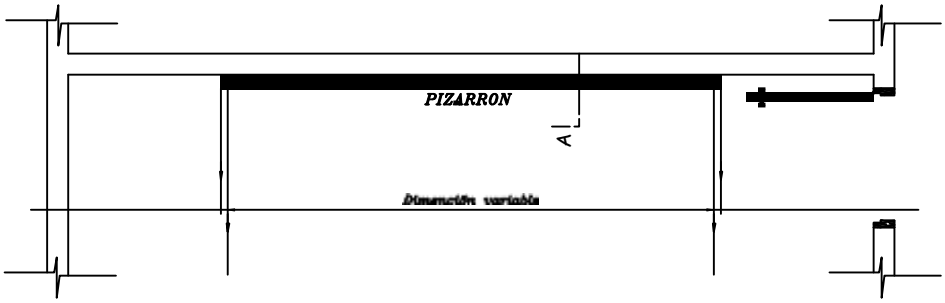

UBICACI6N DEL PIZARR6N

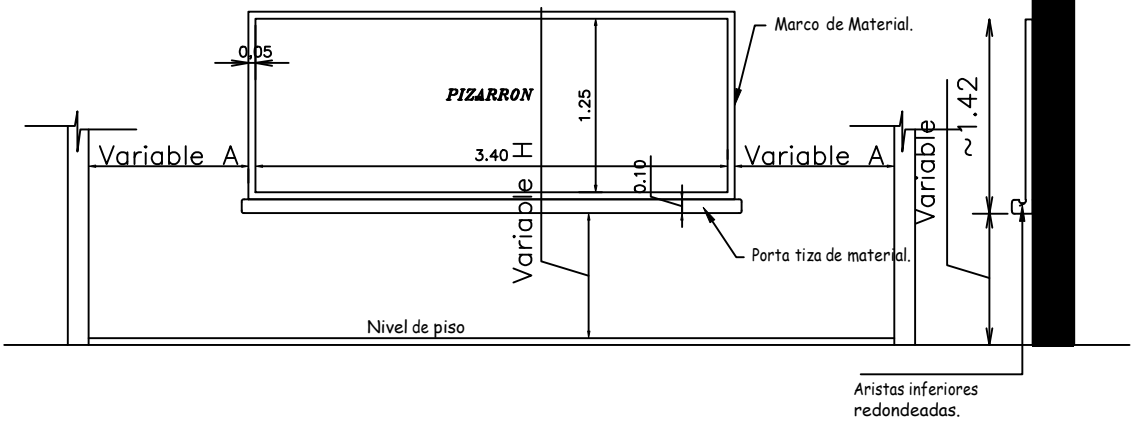

ALZADO FRONTAL

CORTE A

CONSTRUCCION DE PIZARRON EMPOTRADO EN MURO

ESPECIFICACIONES TECNICAS

* 1- Sobre el muro de ladrillo marcar las dimenciones recomendadas preparar el marco de material y porta tiza con ladrillos empotrados, revocados posteriormente con mortero, cemento-arena(1:3), dandole una terminación redondeada en las aristas interiores.

* 2- En la zona de pizarrón propiamente, aplicar una azotada con hidrófugo(ceresita), posteriormente revoque con mortero cemento-arena(1:3), y aplicación de tres manos de enduido plastico, con textura de ter-
minación luego de la cantidad de alizado necesarios.

* 3- Aplicar sellador o fijador plástico, posteriormente aplicar tres manos de pintura sintética para pizarrón color verde pizarra, en el marco y portatiza luego del mismo proseso pintura sitéticas color gris.

OBSERVACION

* 1- PARA ESCUELA	* 2- PARA COLEGIO
A 1.1S mts.	A 1.70 mts.
H 0.70 mts.	H 0.80 mts.

MINISTERIO DE EDUCACION Y CULTURA	13
DIRECCI6N DE INFRAESTRUCTURA	

2 Aulas tipo S.80 x 6.80 con techo de tejas — DETALLE PIZARRON — Sin Escala

ATENCIÓN

La Dirección de Infraestructura del MEC comunica que los precios detallados en las Planillas de Presupuesto son ***referenciales*** y responden a los índices considerados en Asunción y Gran Asunción; es decir, el costo de la Obra puede variar según la zona donde será ejecutada.-