DETALLE DE PARADAS DE OMNIBUS CON CASETA DE Hº Aº

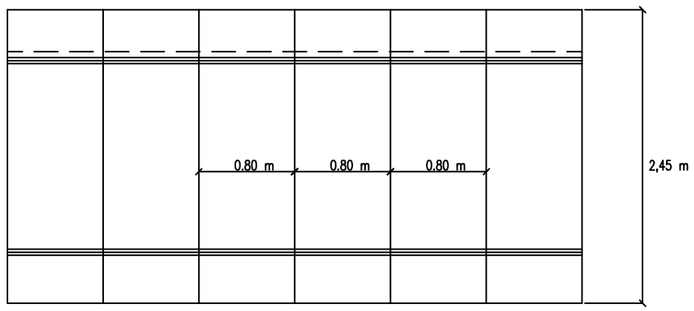

VISTA SUPERIOR

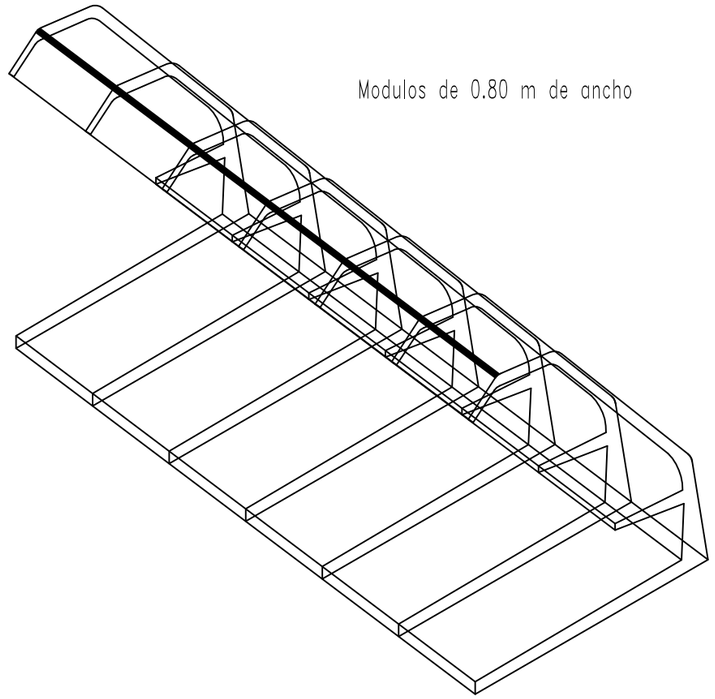

AXONOMETRÍA

Volumen = 0.81 m3/ml
Encofrado = 14.16 m2/ml

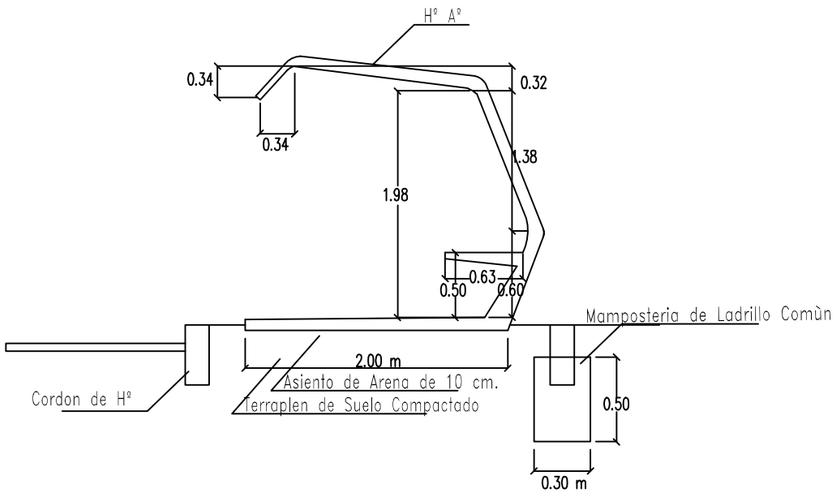

CORTE TRANSVERSAL

DARSENAS PARA ESTACIONAMIENTO

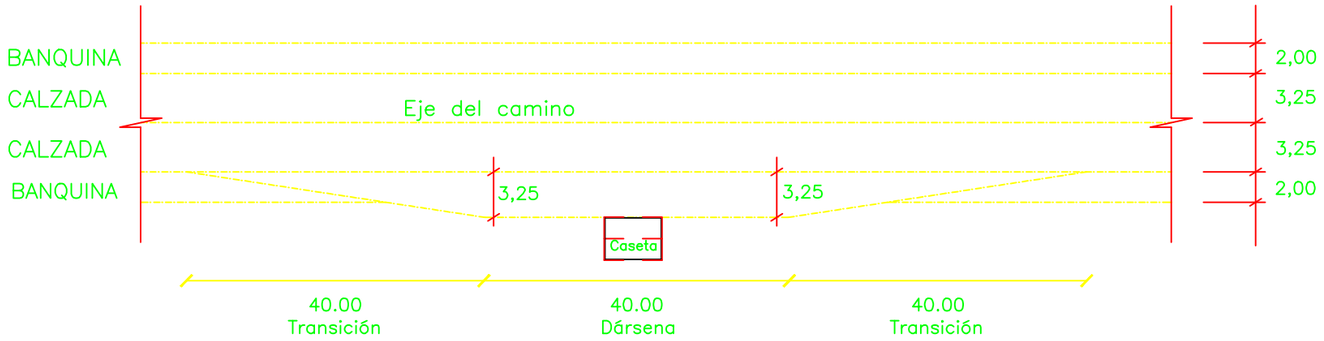

REPUBLICA DEL PARAGUAY MINISTERIO DE OBRAS PUBLICAS Y COMUNICACIONES GABINETE DEL VICEMINISTRO DE OBRAS PUBLICAS Y COMUNICACIONES DIRECCION DE VIALIDAD	Consultora CMI Ingenieria Consultora Multidisciplinaria de Ingenieria S.A.	MOPC MAPA DEL PARAGUAY BOLIVIA BRASIL ZONA DEL PROYECTO ARGENTINA ARGENTINA	Asociacion de Colonias Menonitas del Paraguay (ACOMEPA)	Proyecto de Pavimentacion Asfaltico Tramo: Ramal Acceso Loma Plata - Empalme Villa Choferes del Chaco
			DETALLE DE DARSENA PARA ESTACIONAMIENTO CON CASETA DE HORMIGON ARMADO	ESCALA SIN ESCALA / LAMINA Nº DG–17