PROYECTO
VIVIENDA RURAL- VR 2D CULATA JOVAI
AÑO 2015

TENDAGUÃ
HA ÓGA APO
SÃMBYHYHA

SECRETARÍA
NACIONAL DE LA VIVIENDA
Y EL HÁBITAT

TETÃ REKUÁI
GOBIERNO NACIONAL
Jajapo Jñondivepa Tape Pyahu
Construyendo Juntos un Nuevo Rumbo

Ing. Claudia González
Directora
Sembrando Oportunidades
SENAVITAT

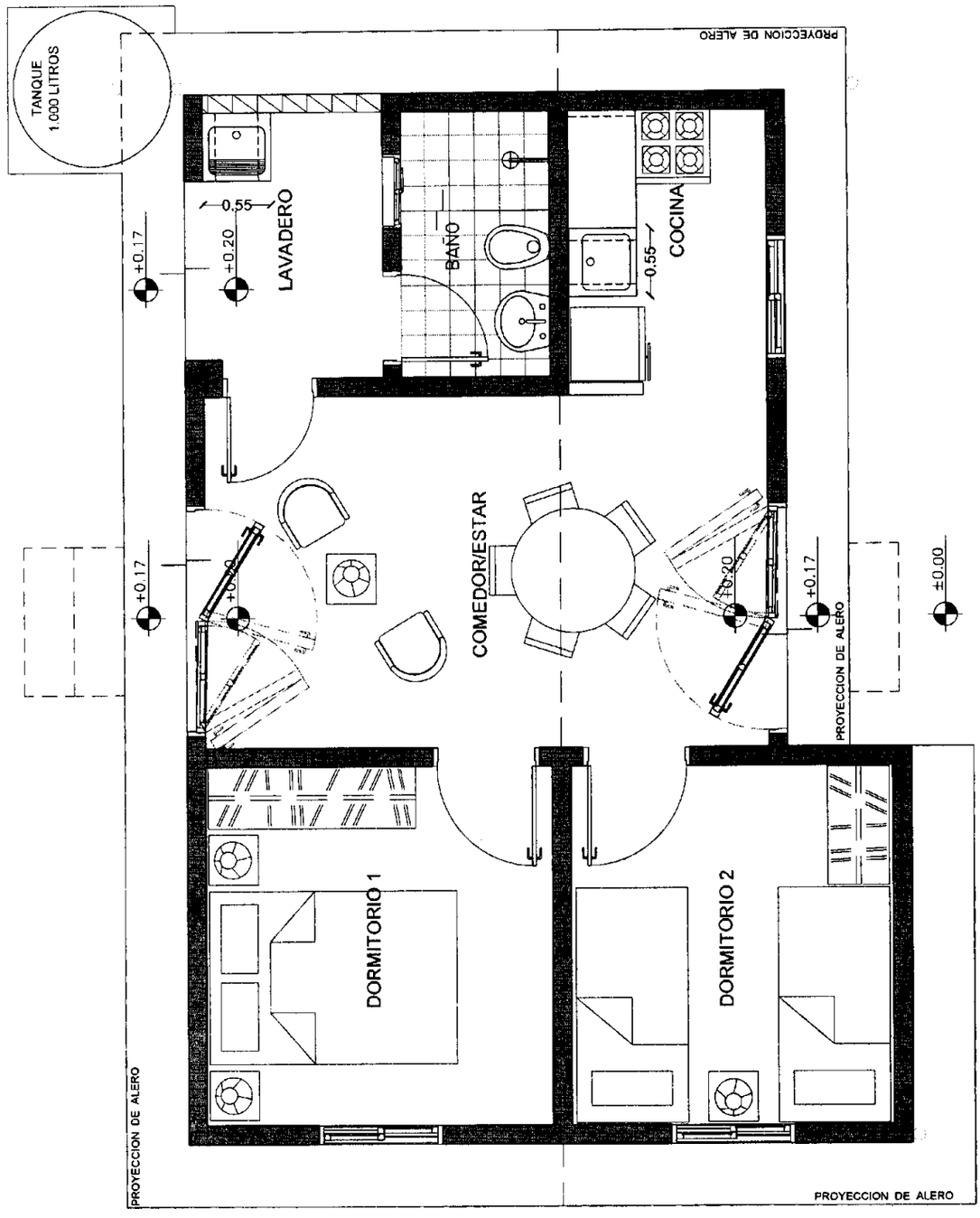

PROYECTO VR-2D - ÁREA: 44.50 M²

L N°

PLANTA EQUIPADA - ESC.1:50

00

TENDAGUÁ
HA ÓGA ÁPO
SECRETARÍA NACIONAL DE LA VIVIENDA Y EL HÁBITAT

Ing. Claudia González
Directora
TETÃ ÑEMBYAHYVA
GOBIERNO NACIONAL
SENAVITAT

Sembrando Oportunidades

OBS: 1. Las aberturas de los dormitorios en ningún caso se harán hacia el oeste.
2. El nivel de piso terminado de cada vivienda, deberá ser de 20 cm. sobre el nivel de terreno tomado desde el punto mas elevado del mismo y/o sobre 25 cm. de la rasante de la calle.

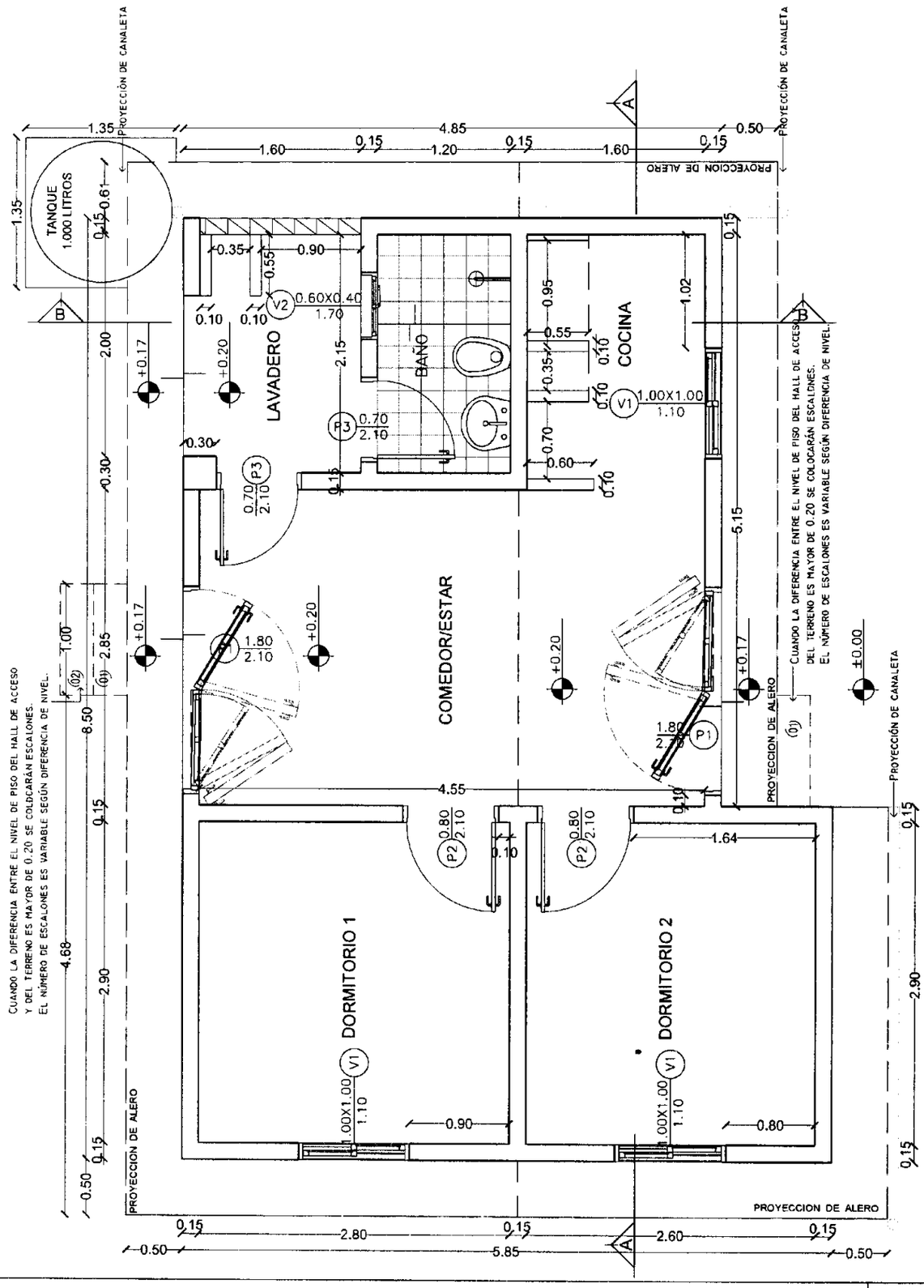

PROYECTO VR-2D - ÁREA: 44.50 M²

L N°

TENDAGUÁ HA ÓGA APO
SECRETARÍA NACIONAL DE LA VIVIENDA Y EL HÁBITAT

PLANTA ACOTADA - ESC.1:50

TETÃ REKUÁI GOBIERNO NACIONAL

01

Ing. Claudia González
Directora
Sembrando Oportunidades
SENAVITAT

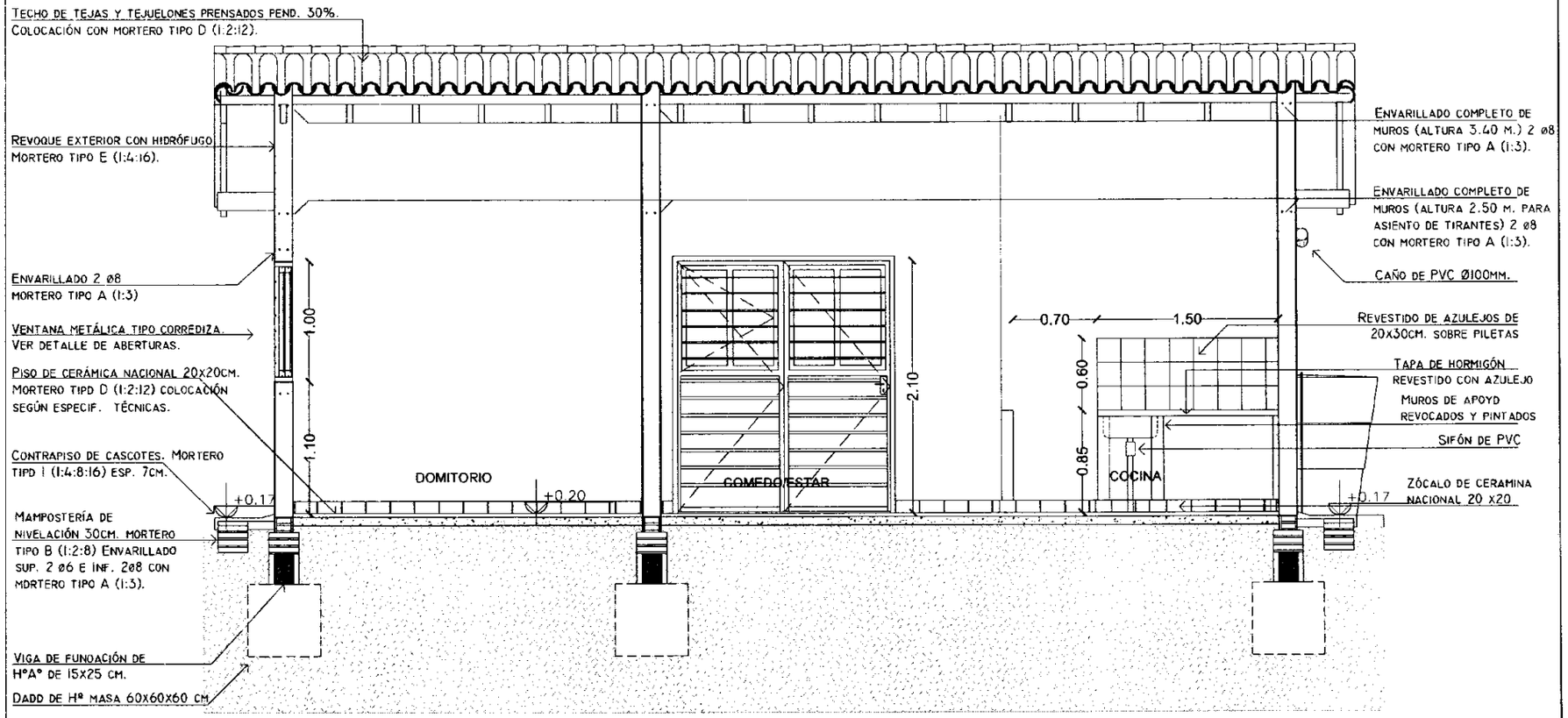

CORTE A-A

ESC. 1:50

PROYECTO VR-2D - ÁREA: 44.50 M²

CORTE A-A - ESC.1:50

L N° 02

TENDACUA HA.OGA.APO
MINISTERIO NACIONAL DE LA VIVIENDA Y EL HÁBITAT

TETÃ REKUÁI GOBIERNO NACIONAL

Ing. Claudia González
Directora
Sembrando Oportunidades
SENAVITAT

TECHO DE TEJAS Y TEJUELONES PRENSADOS PEND. 30%. COLOCACIÓN CON MORTERO TIPO D (1:2:12).

REVOQUE EXTERIOR CON HIDRÓFUGO. (1:3) + HIDRÓFUGO INORGÁNICO. MORTERO TIPO E (1:4:16).

MAMPOSTERÍA DE LADRILLOS COMUNES INCLINADOS (TIPO CONVOCO), GENERANDO HUECOS ENTRE CADA LADRILLO, ALTURA DE TERMINACIÓN DE ABERTURAS. MORTERO TIPO B(1:2:8)

PLANTA

ENVARILLADO 2 ø8 MORTERO TIPO A (1:3)

BOMBA HIDRONEUMÁTICA DE 1/2HP

REVESTIMIENTO DE AZULEJOS DE 20x20 CM.

PISO CERAMICA ESMALTADA PI4 DE 30x30CM. MORTERO TIPO D (1:2:12).

CONTRAPISO DE CASCOTES. MORTERO TIPO I (1:4:8:16). ESP. 7CM.

TANQUE DE 1000 LITROS DE PLÁSTICO REFORZADO CON FIBRA DE VIDRIO CON TAPA

BASE DE H° A° PARA TANQUE DE AGUA.

MAMPOSTERÍA DE NIVELACIÓN 30CM. MORTERO TIPO B (1:2:8) ENVARILLADO SUP. 2 ø6 E INF. 2ø8 CON MORTERO TIPO A (1:3).

VIGA DE FUNDACIÓN DE H°A° DE 15x25 CM.

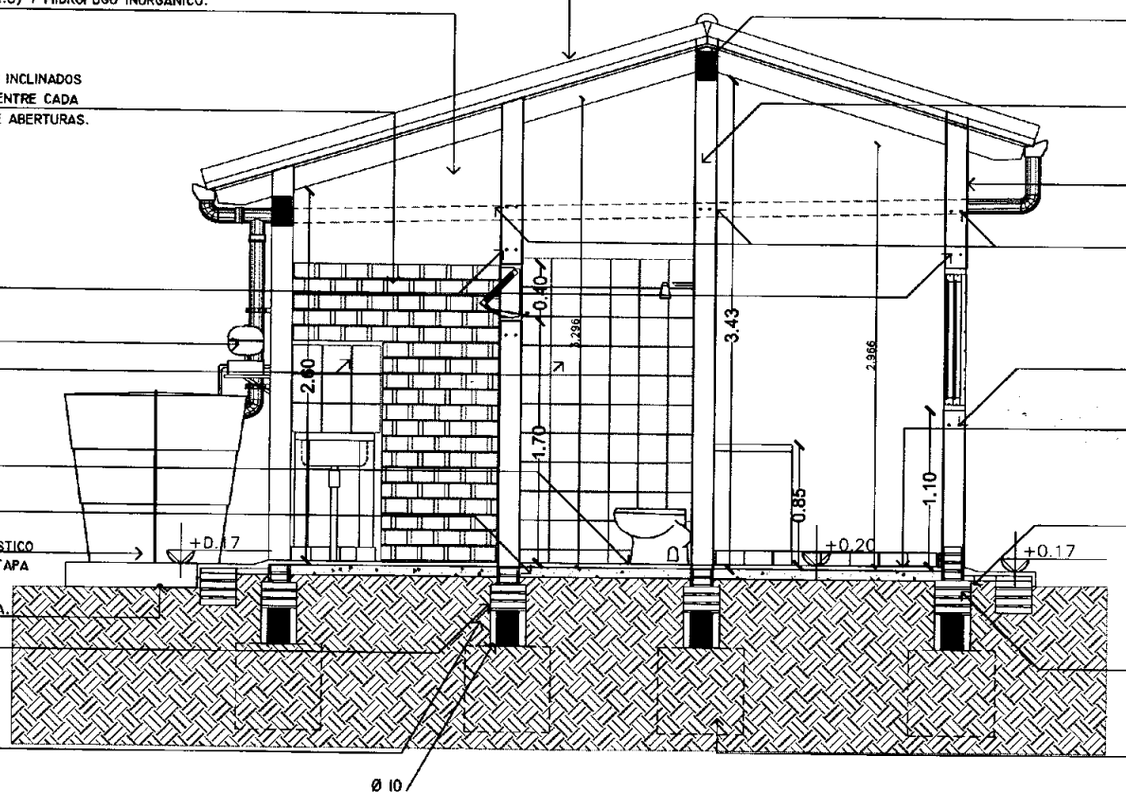

VIGA EN MURO CUMBRERA (ALTURA: ASIENTO DE TIRANTES) 6ø8 CON ESTRIBO DE ø6. MORTERO TIPO A (1:3).

MAMPOSTERÍA DE 15 CM. DE LADRILLOS COMUNES REVOCADA A 2 CARAS. MORTERO TIPO B(1:2:8)

REVOQUE EXTERIOR CON HIDRÓFUGO. MORTERO TIPO E (1:4:16).

ENVARILLADO COMPLETO DE MUROS (ALTURA 2.50 M. PARA ASIENTO DE TIRANTES) 2 ø8 CON MORTERO TIPO A (1:3).

ENVARILLADO 2 ø6 MORTERO TIPO A (1:3)

PISO DE CERÁMICA NACIONAL 20x20CM. MORTERO TIPO D (1:2:12) COLOCACIÓN SEGÚN ESPECIF. TÉCNICAS.

AISLACIÓN HORIZONTAL A 3 CARAS. MORTERO TIPO A (1:3) CON HIDRÓFUGO + ASFALTO SÓLIDO DILUIDO.

MAMPOSTERÍA DE NIVELACIÓN 30 CM. MORTERO TIPO B (1:2:8) REVOCADA CON MORTERO TIPO A (1:3). VER DETALLE.

DADO DE Hª MASA 60x60x60 CM

CORTE B-B

ESC. 1:50

PROYECTO VR-2D - ÁREA: 44.50 M²

CORTE B-B ESC.1:50

Ing. Claudia González
Directora
Sembrando Oportunidades
SENAVITAT

TETÃ REKUÁI GOBIERNO NACIONAL

03

Ladrillos comunes inclinados, generando huecos entre cada ladrillo, altura de terminacion de aberturas. Mortero tipo B(1:2:8)

PLANTA

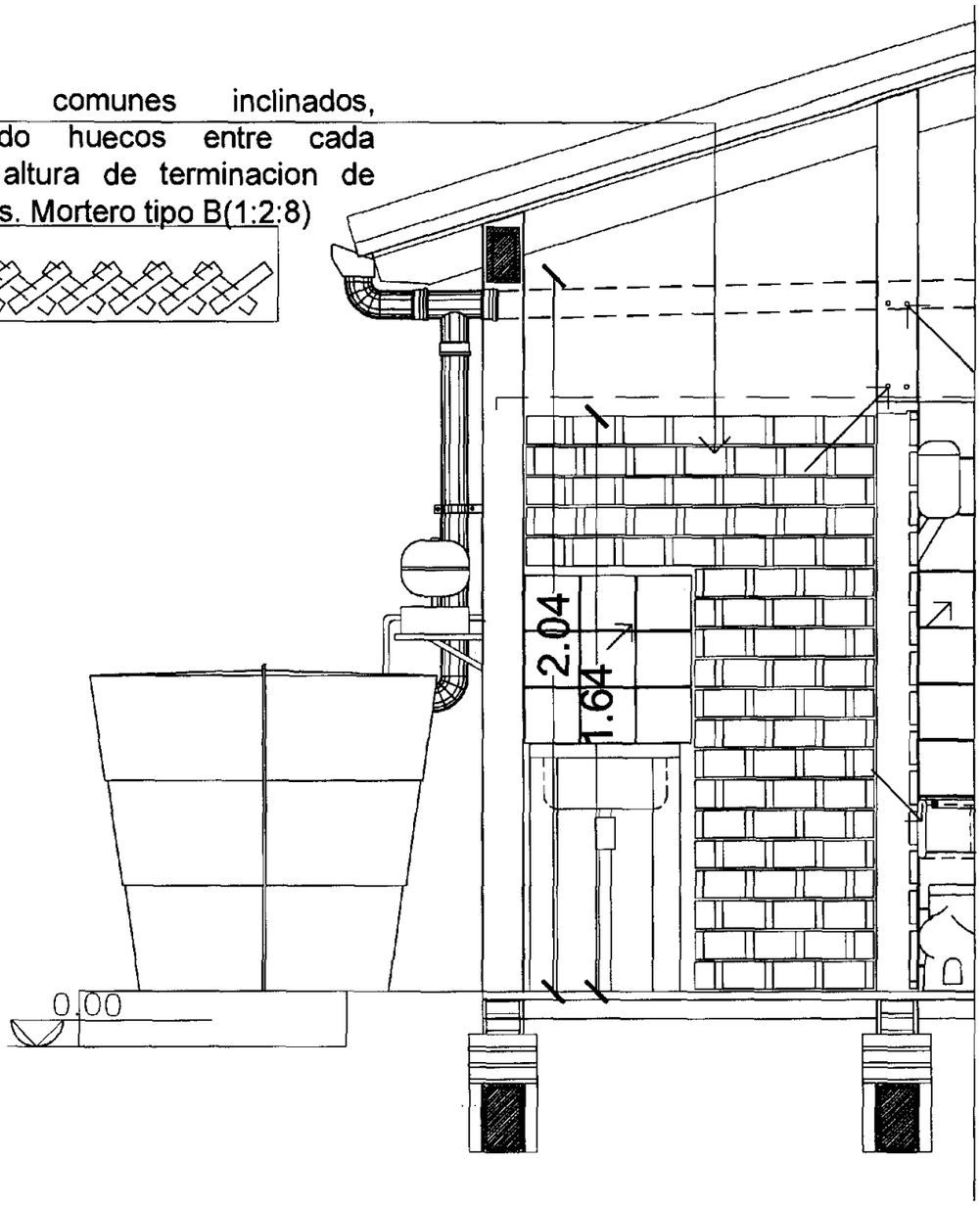

PLANTA

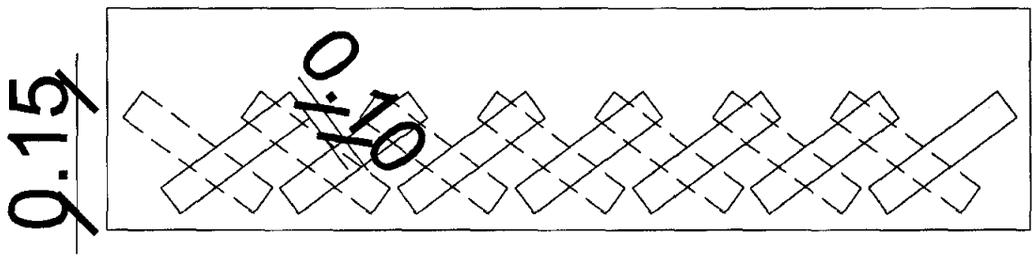

Primera Hilera

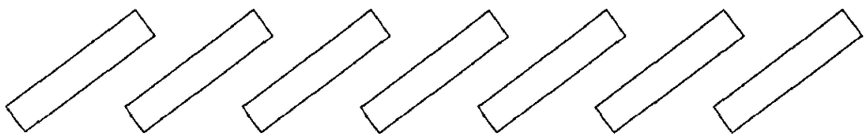

Segunda Hilera

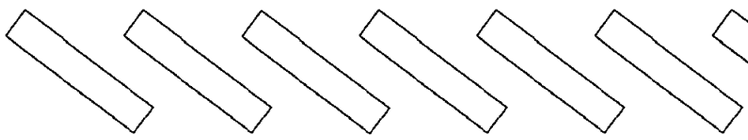

Ing. Claudia González
Directora
Sembrando Oportunidades
SENAVITAT

TENDAGUÁ HA OGA APO
SECRETARÍA NACIONAL DE LA VIVIENDA Y EL HÁBITAT

DETALLE DE TRABAZON DE LADRILLO

TETÃ REKUÁI GOBIERNO NACIONAL

L Nº 03A

PROYECTO VR-2D - ÁREA: 44.50 m²

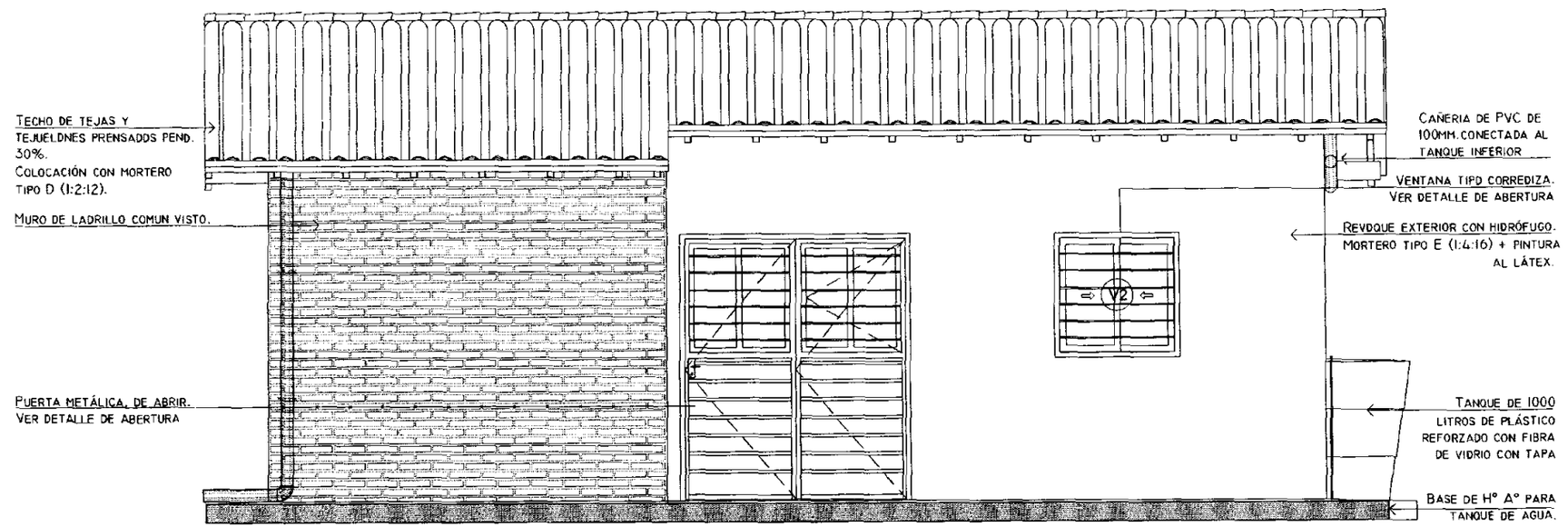

FACHADA PRINCIPAL

ESC. 1:50

PROYECTO VR-2D - ÁREA: 44.50 M²

FACHADA PRINCIPAL - ESC. 1:50

L N° 04

TEKÁ REKUÁI GOBIERNO NACIONAL

TEKOAGUA ÑO'OKAPO
INSTITUTO NACIONAL DE LA VIVIENDA
NACIONAL DE LA VIVIENDA
Y HÁBITAT

Ing. Claudia González
Directora
Sembrando Oportunidades
SENAVITAT

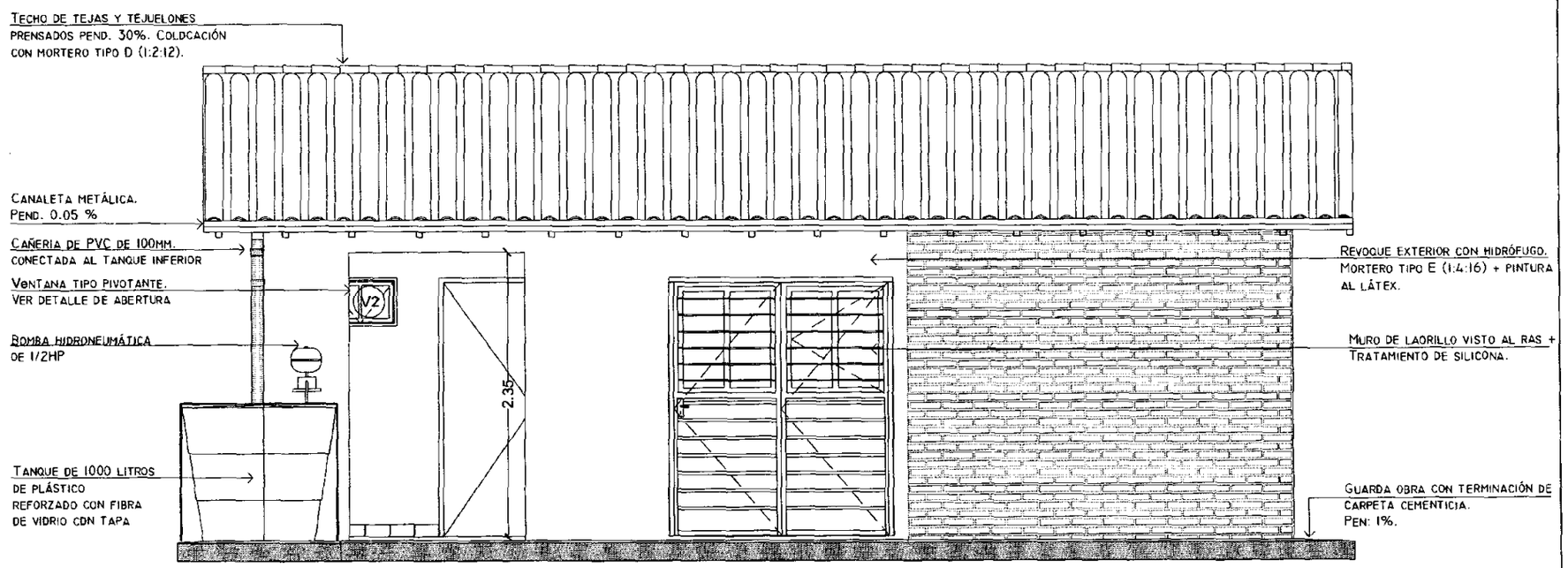

FACHADA POSTERIOR

ESC. 1:50

PROYECTO VR-2D - ÁREA: 44.50 M2

FACHADA POSTERIOR - ESC. 1:50

L N° 05

TENDACUA HAYOCAIPO

NACIONAL DE LA VIVIENDA Y EL HABITAT

TETÃ REKUÁI GOBIERNO NACIONAL

Ing. Claudia González
Directora
Sembrando Oportunidades
SENAVITAT

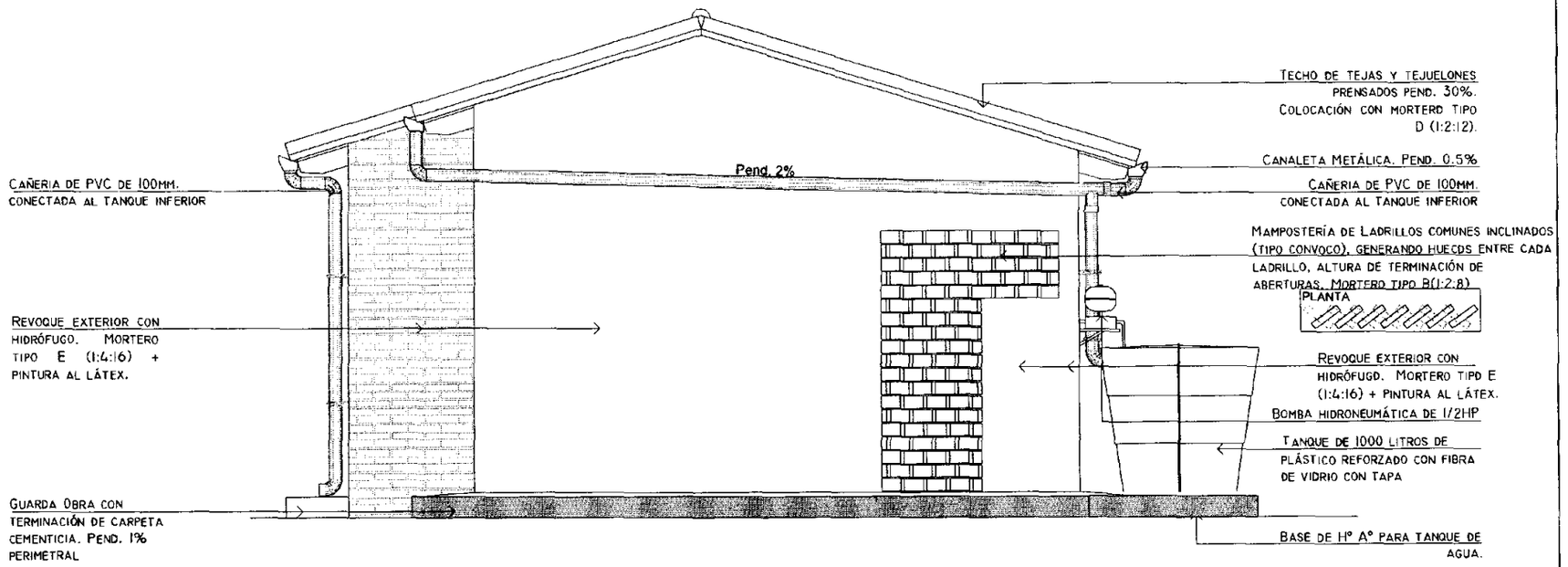

FACHADA LATERAL DERECHA

ESC. 1:50

TEKUAI HA ÑOGA APO
MINISTERIO DE DESARROLLO URBANO Y VIVIENDA
INSTITUTO NACIONAL DE LA VIVIENDA Y EL HABITAT

PROYECTO VR-2D - ÁREA: 44.50 M2

FACHADA LATERAL DERECHA - ESC. 1:50

TETÃ REKUAI
GOBIERNO NACIONAL

L N° 06

Ing. Claudia González
Directora
Sembrando Oportunidades
SENAVITAT

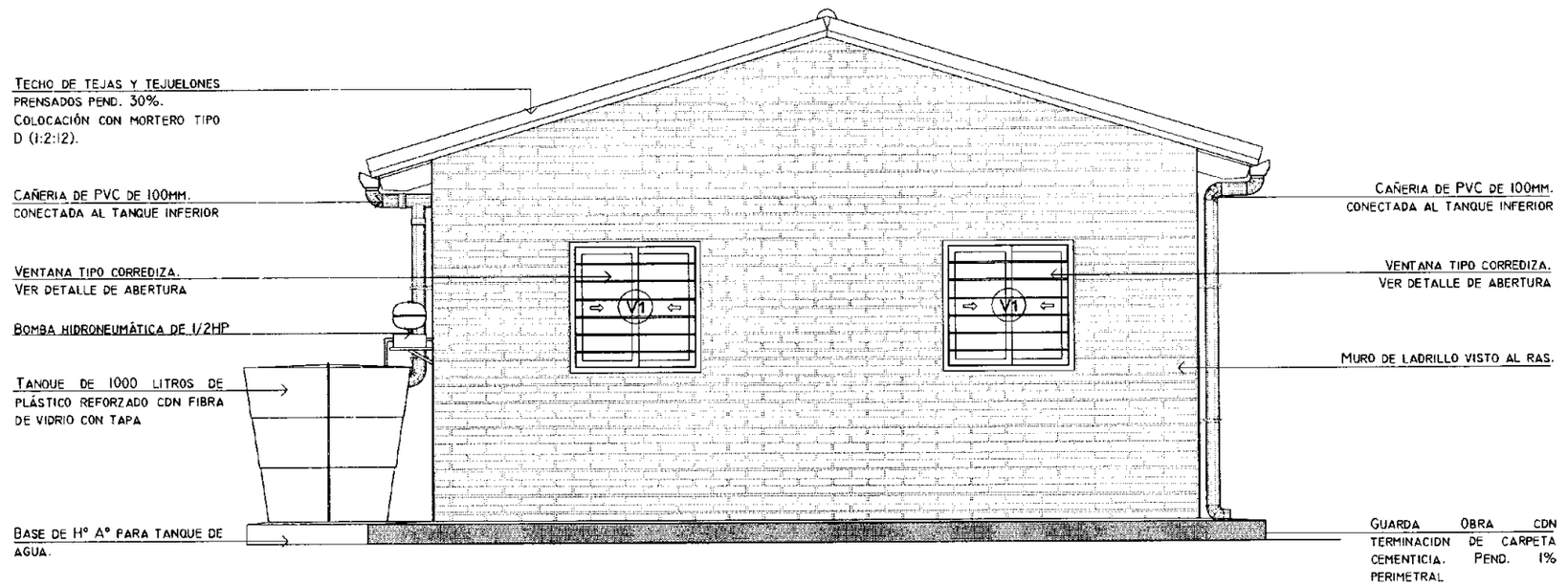

FACHADA LATERAL IZQUIERDA

ESC. 1:50

PROYECTO VR-2D - ÁREA: 44.50 M²

FACHADA LATERAL IZQUIERDA - ESC.1:50

L N° 07

TERRAGUA HABITAT
INSTITUTO NACIONAL DE LA VIVIENDA Y EL HABITAT

TETA REKUÁI GOBIERNO NACIONAL

Ing. Claudia González
Directora
Sembrando Oportunidades
SENAVITAT

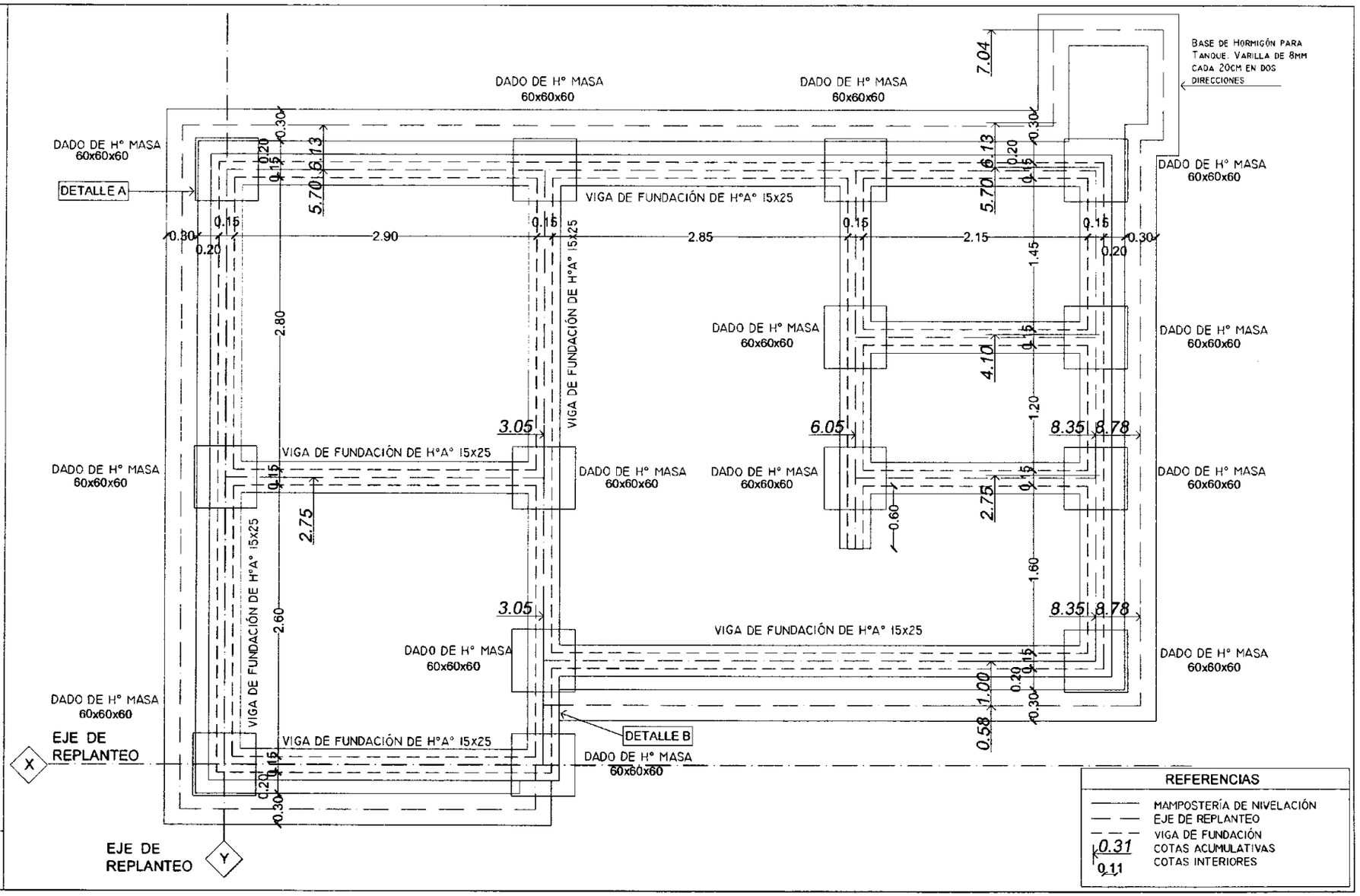

TENDAGUA HAÓGA APO
NACIONAL DE LA VIVIENDA Y EL HÁBITAT

PROYECTO VR-2D - ÁREA: 44.50 M2

PLANTA DE FUNDACIÓN ESC: 1-50

TETÃ REKUÁI GOBIERNO NACIONAL

L N° 08

Ing. Claudia González
Directora
Sembrando Oportunidades
SENAVITAT

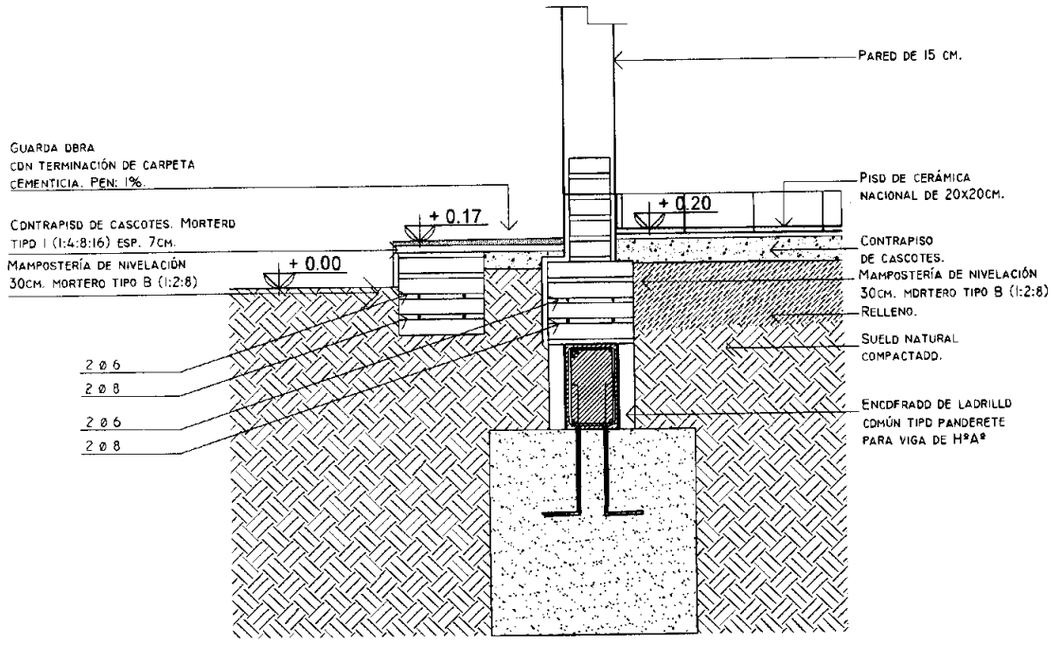

DETALLE A- Esc.1:20

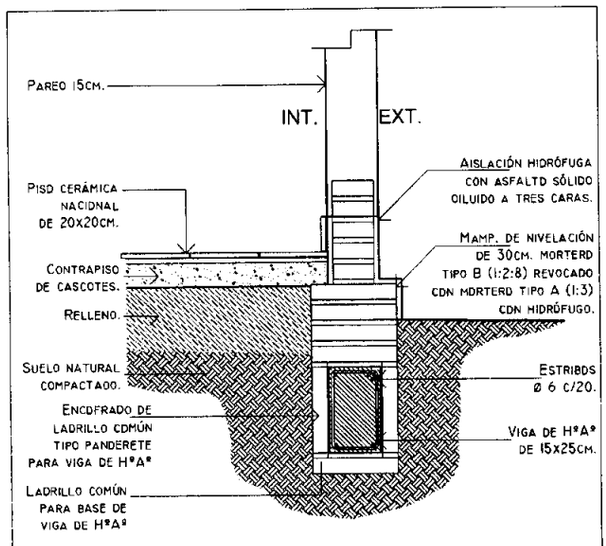

DETALLE B- Esc.1:20

PROYECTO VR-2D - ÁREA: 44.50 M²		L N°
TENDAGUÁ HA'ÓGA APO SECRETARÍA NACIONAL DE LA VIVIENDA Y EL HÁBITAT	DETALLES DE FUNDACIÓN - ESC.1:20	TETÃ REKUÁI GOBIERNO NACIONAL 09

Ing. Claudia González
Directora
Sembrando Oportunidades
SENAVITAT

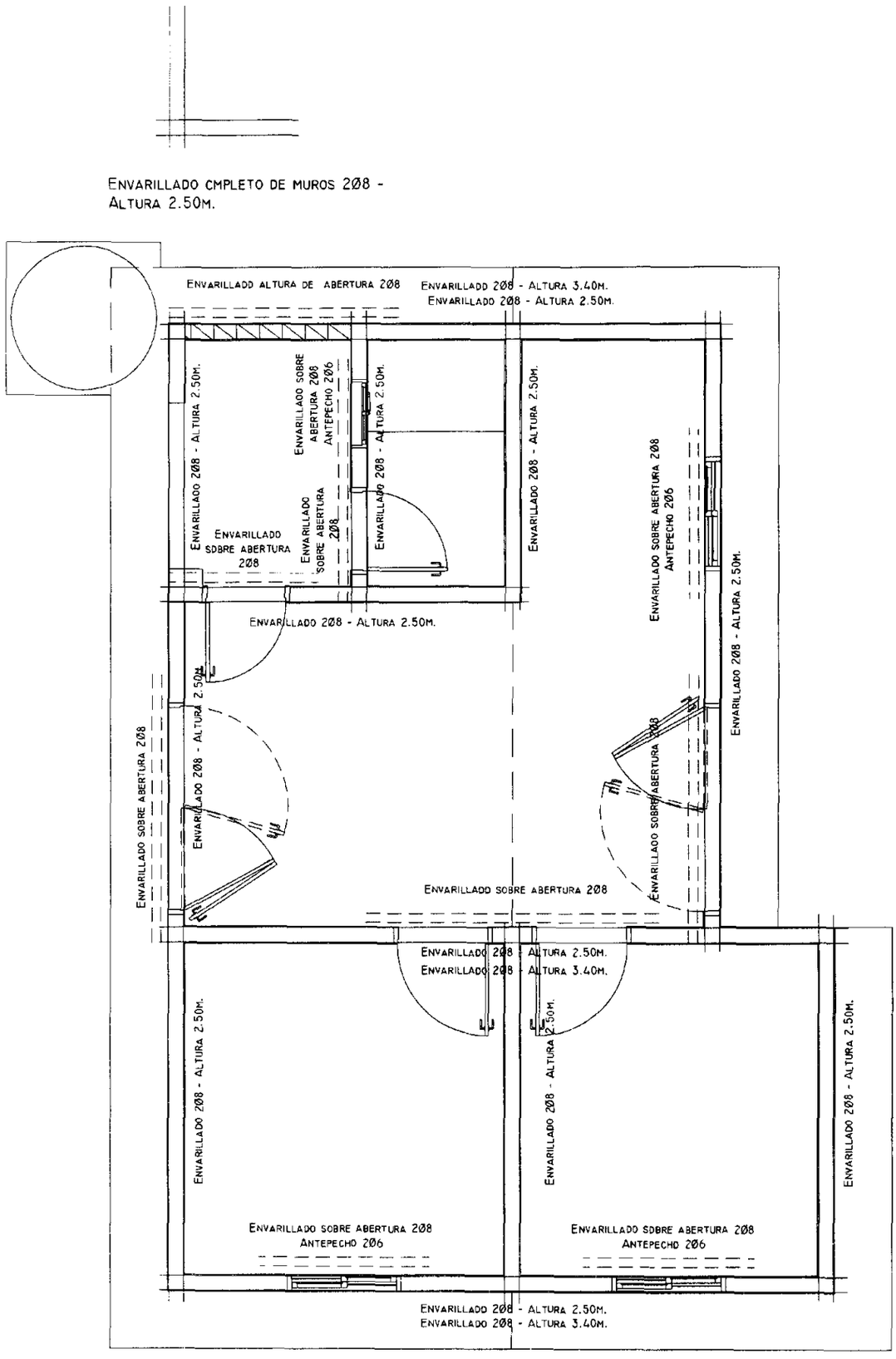

PROYECTO VR-2D - ÁREA: 44.50 M²

L N°

TENDAGUÁ HA ÓGA APO
SECRETARÍA NACIONAL DE LA VIVIENDA Y EL HÁBITAT

DISPOSICIÓN DE VARILLAS ESC: 1-50

TETÃ REKUÁI GOBIERNO NACIONAL

10

Ing. Claudia González
Directora
Sembrando Oportunidades
SENAVITAT

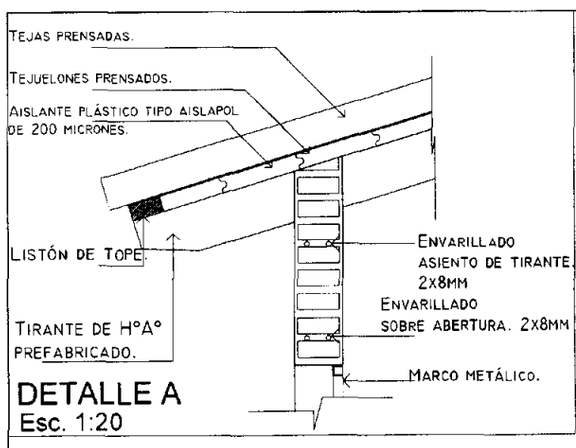

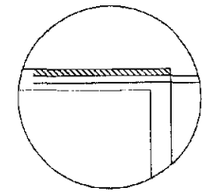

REVESTIDO DE TIRANTES FALSOS CON METAL DESPLEGADO Y REVOQUE.

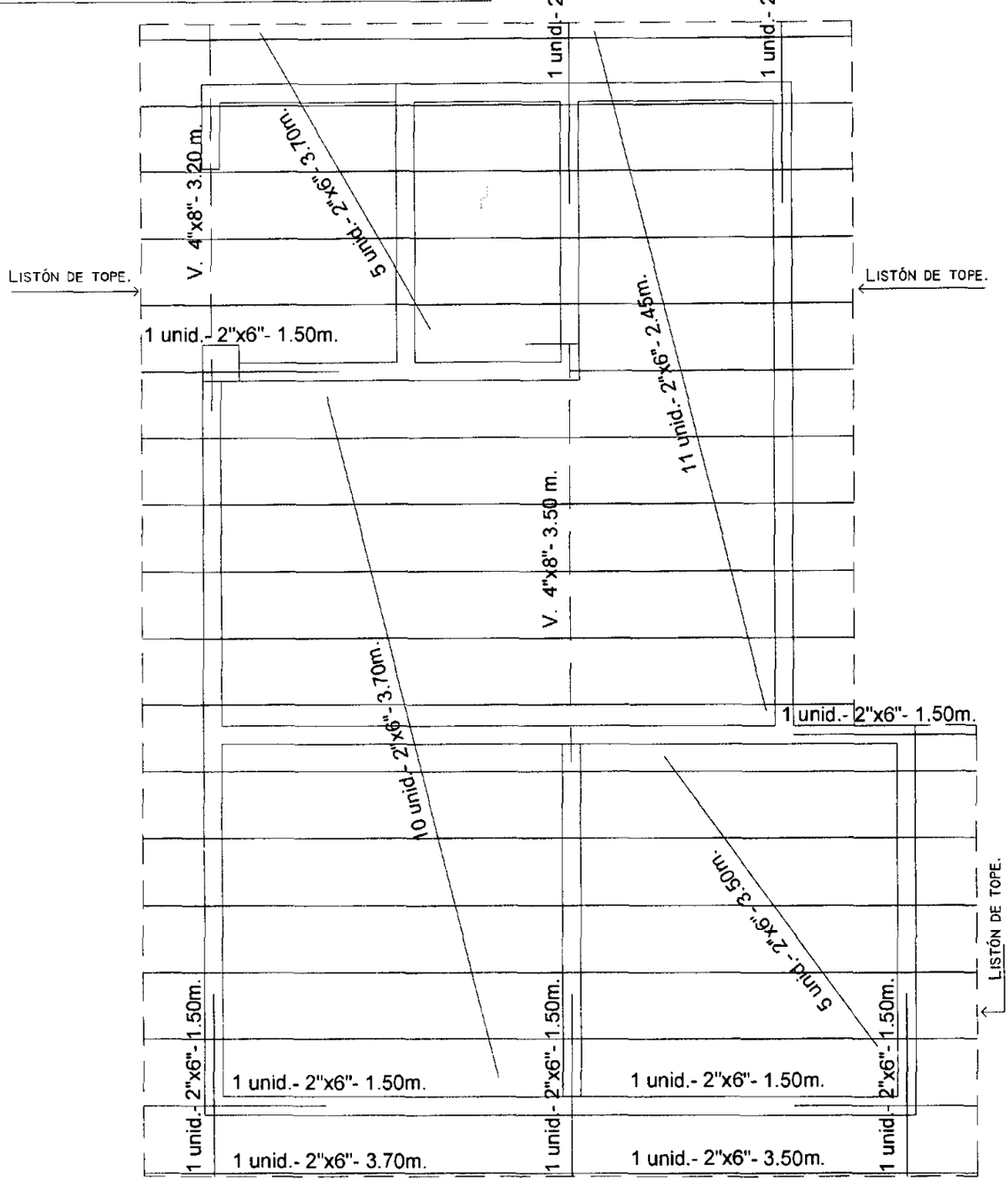

PROYECTO VR-2D - ÁREA: 44.50 M²

L N°

TENDAGUÁ HA ÓGA APO
MINISTERIO NACIONAL DE LA VIVIENDA Y EL HÁBITAT

PLANTA ESTRUCTURA DE TECHO - ESC.1:50

TETÃ REKUÁI GOBIERNO NACIONAL

11

Ing. Claudia Gonzáu.
Directora
Sembrando Oportunidades
SENAVITAT

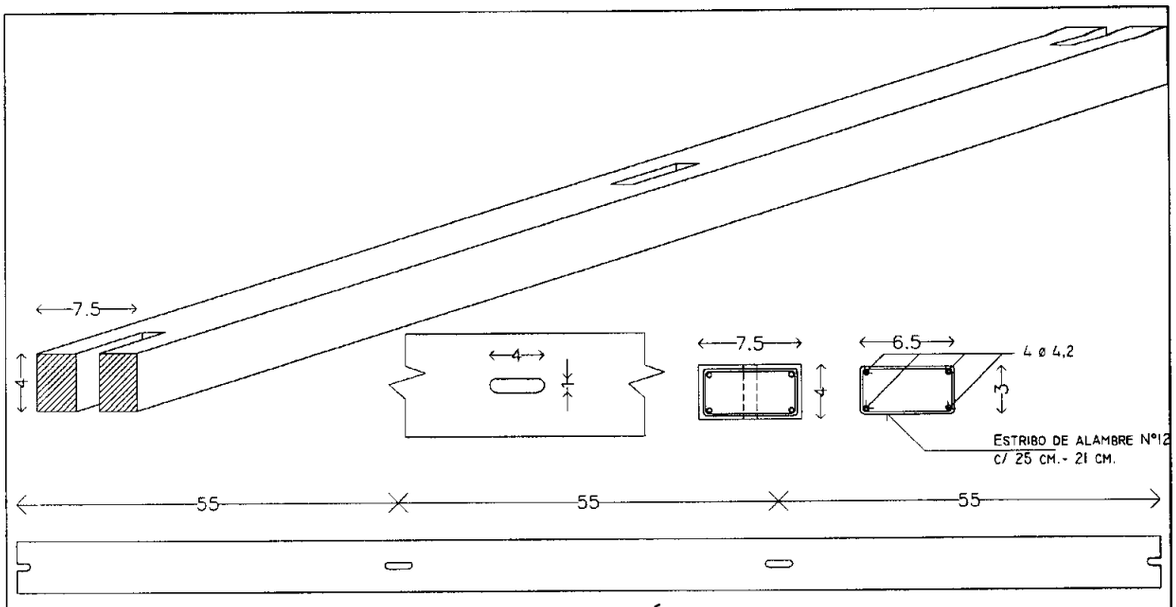

DETALLE DE LISTÓN DE TOPE

OBS: EL LISTÓN ES DE MADERA O DE Hº Aº - SIN ESCALA

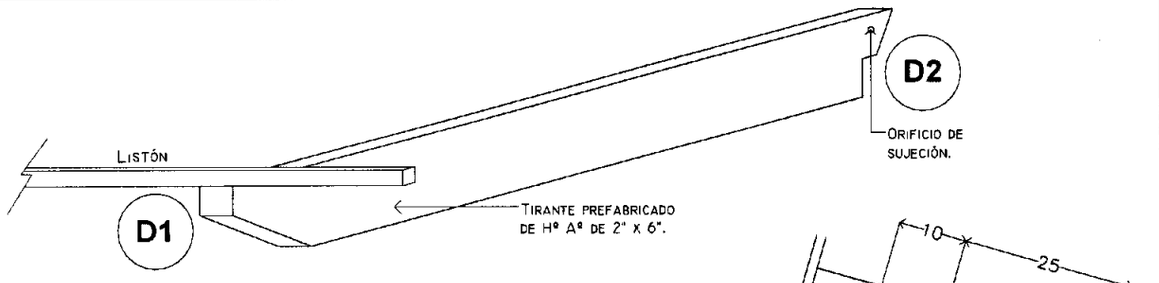

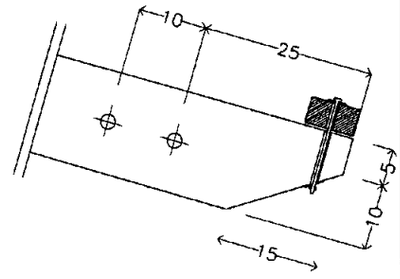

DETALLE 1. ESC. 1:20

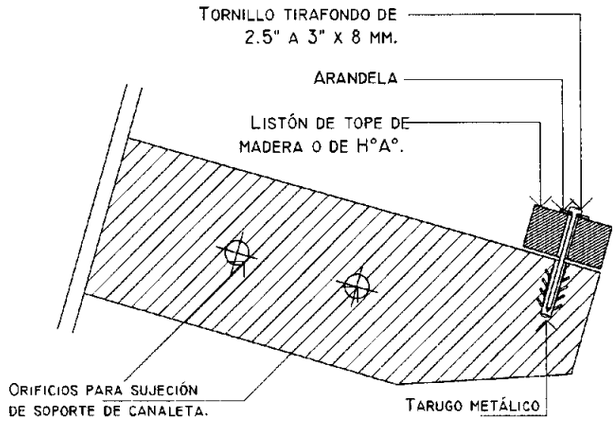

DETALLE 1. ESC. 1:10

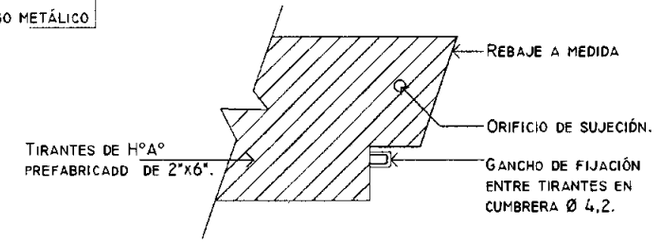

DETALLE 2. ESC. 1:10

PROYECTO VR-2D - ÁREA: 44.50 M²		L N°
TENDAGUÁ HA ÓGA APO — SECRETARÍA NACIONAL DE LA VIVIENDA Y EL HÁBITAT	DETALLE DE TIRANTES Y LISTONES - S/E	TETÃ REKUÁI GOBIERNO NACIONAL	12

Ing. Claudia González
Directora
Sembrando Oportunidades
SENAVITAT

DETALLE DE TIRANTE TIPO DE H°A° DE 3.85 M.

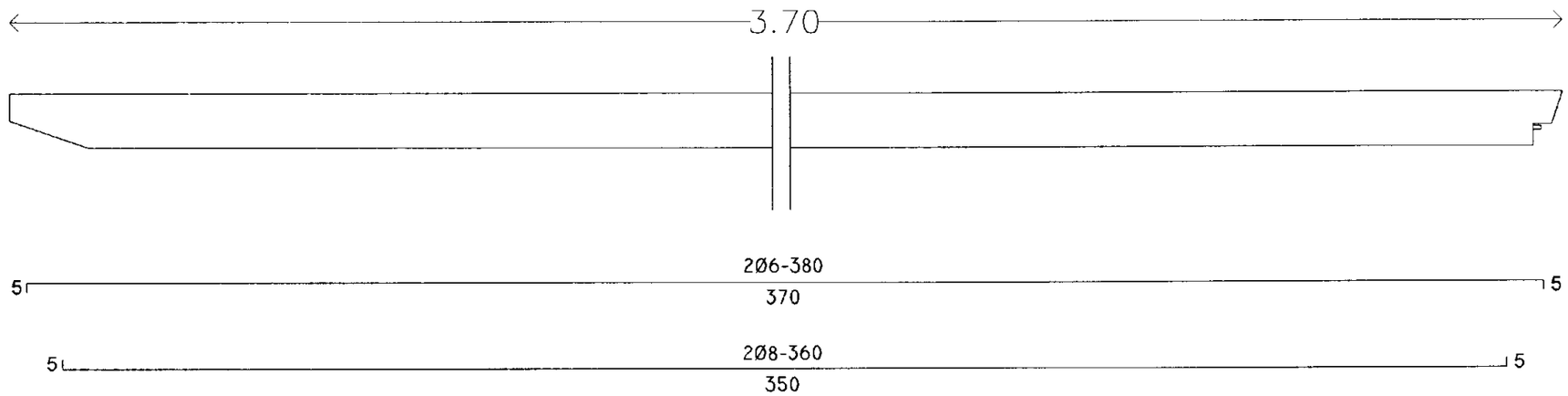

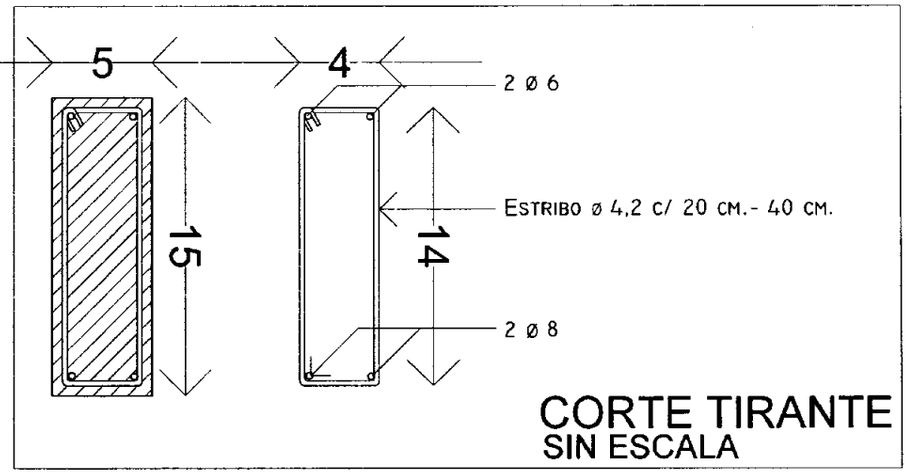

DETALLE DE FALSO TIRANTE TIPO DE H°A° DE 1.50 M.

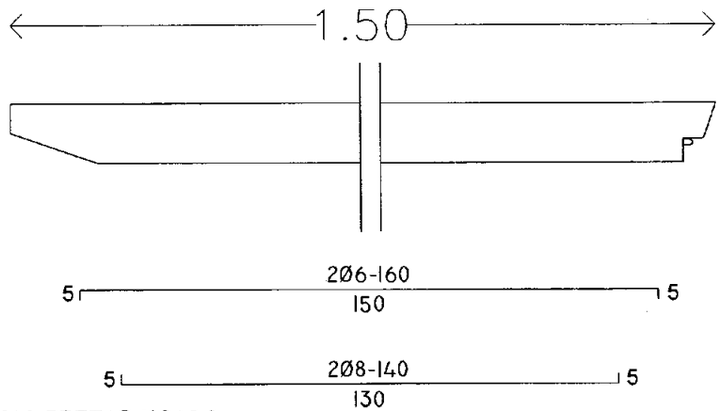

DETALLE DE ARMADURAS DE TIRANTES DE H°A° PREFABRICADO.

PROYECTO VR-2D - ÁREA: 44.50 M²

DETALLE DE TIRANTE DE H°A° - S/E

L N° 13 A

TETÃ REKUAI GOBIERNO NACIONAL

TEKOAKUÃ HA'ÃPYAPO JAPEPO HA ÑEMBOJOAJU NACIONAL DE LA VIVIENDA Y EL HÁBITAT

Ing. Claudia González
Directora
Sembrando Oportunidades
SENAVITAT

DETALLE DE VIGA TIPO DE H°A° DE 3.60 M.

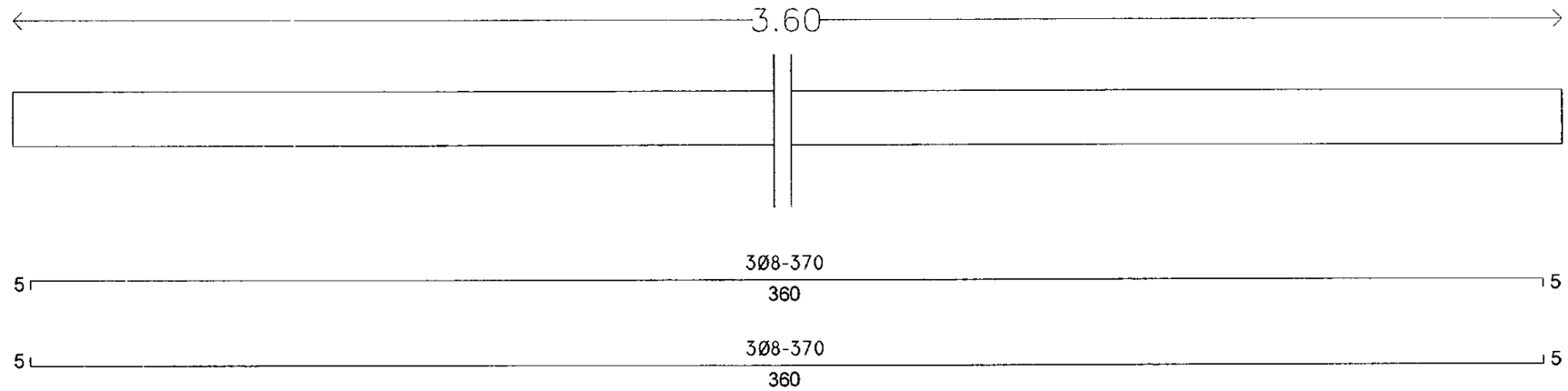

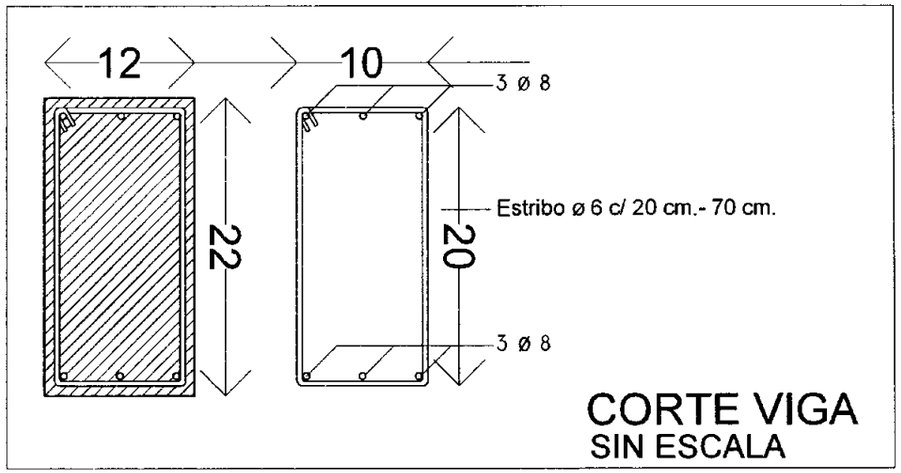

DETALLE DE ARMADURAS DE VIGAS DE H°A° PREFABRICADO.

PROYECTO VR-2D - ÁREA: 44.50 M²

DETALLE DE VIGA DE H°A° - S/E

L N° 13 B

TETÃ REKUÁI GOBIERNO NACIONAL

IPORÃ ÑAMBA'APO INSTITUTO NACIONAL DE LA VIVIENDA Y EL HÁBITAT

Ing. Claudia González
Directora
Sembrando Oportunidades
SENAVITAT

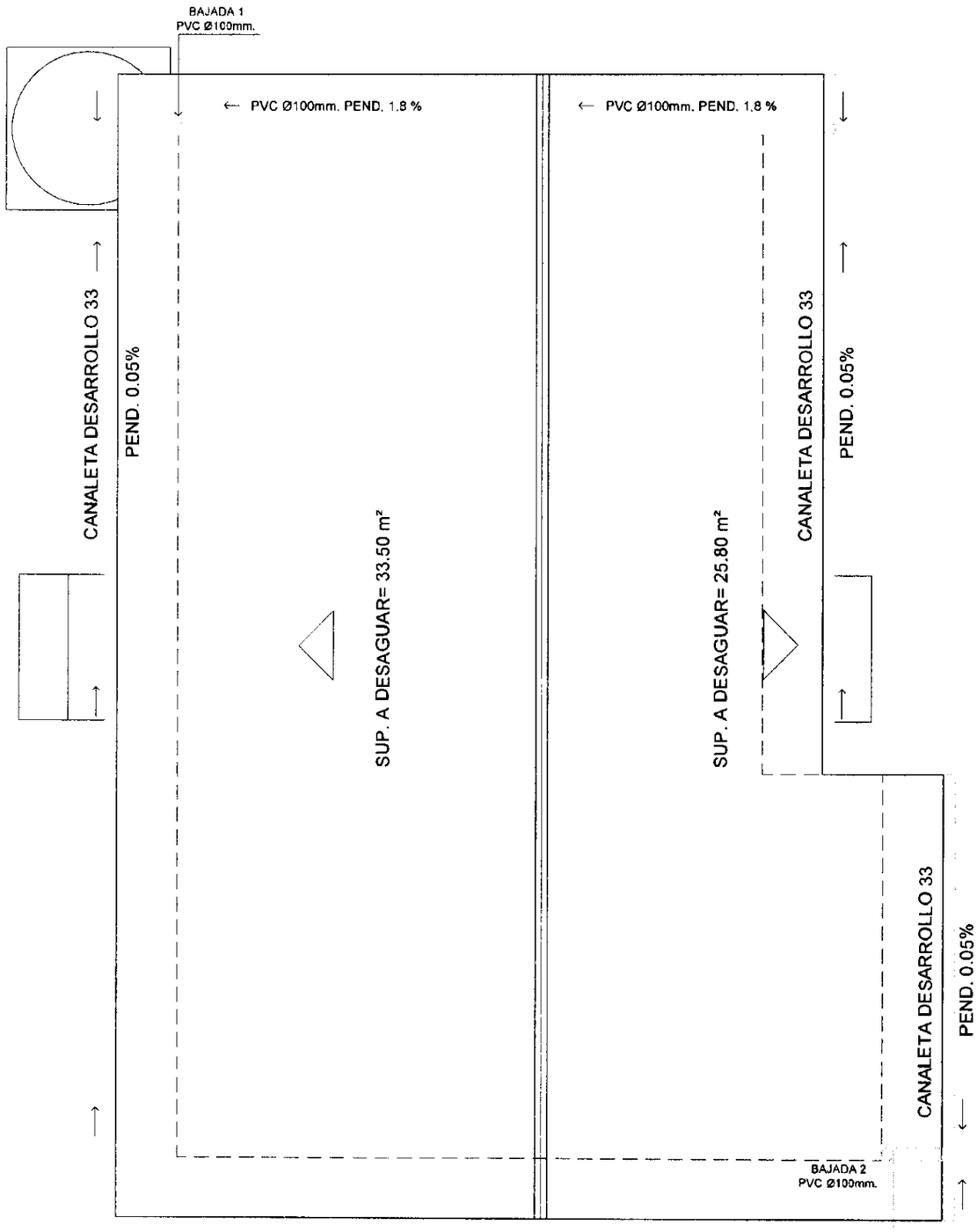

PROYECTO VR-2D - ÁREA: 44.50 M²

L N°

TENDAGUÁ HA ÓGA APO
NACIONAL DE LA VIVIENDA Y EL HÁBITAT

PLANTA DE TECHO - ESC.1:50

TETÃ REKUÁI GOBIERNO NACIONAL

14

Ing. Claudia González
Directora
Sembrando Oportunidades
SENAVITAT

OBS: PARA DETERMINAR LA UBICACIÓN DEL POZO ABSORBENTE Y LA CÁMARA SÉPTICA SE CONSIDERARÁ LA PENDIENTE MÁS FAVORABLE DEL TERRENO DE ACUERDO A SU TOPOGRAFÍA.

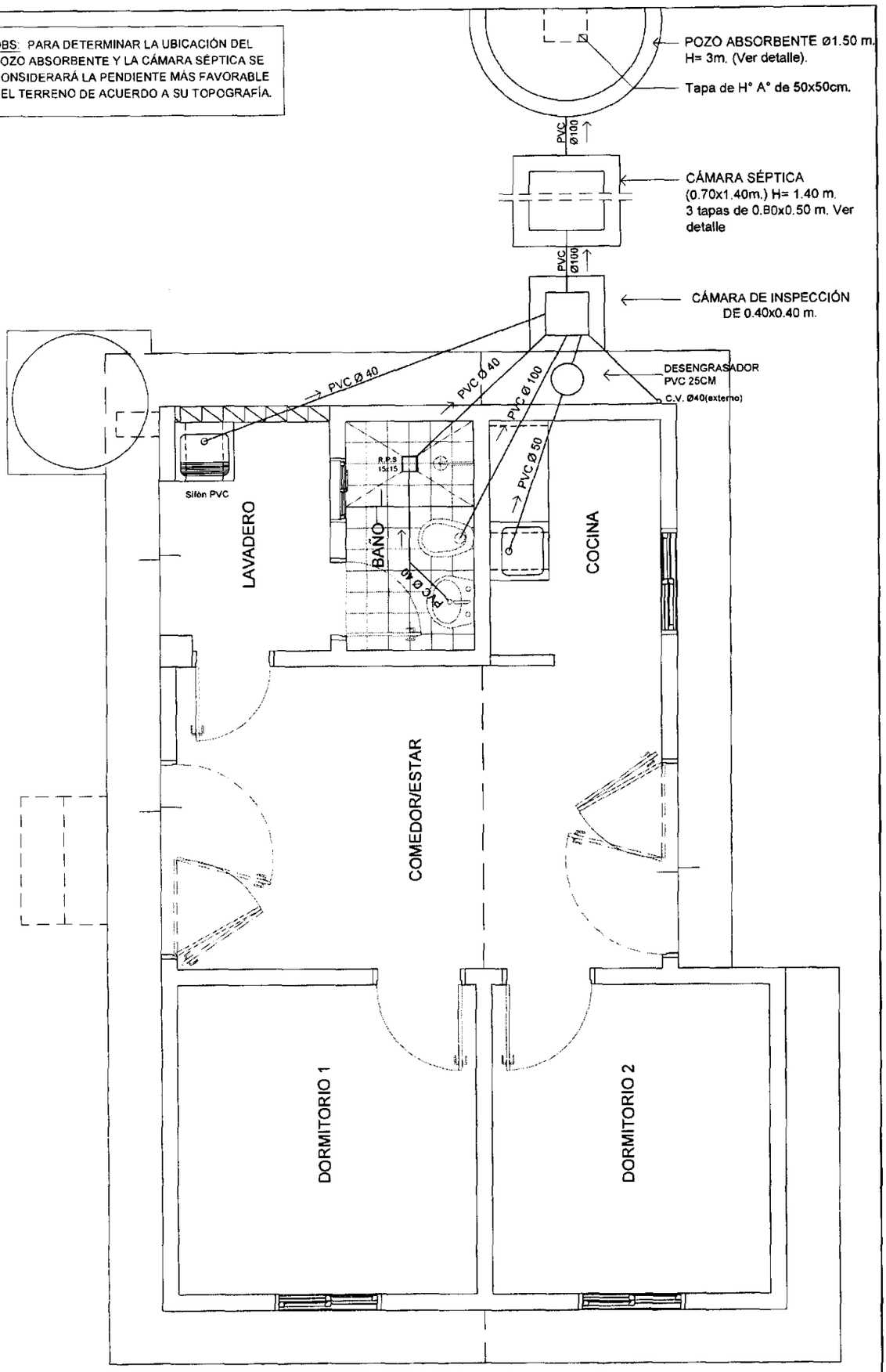

PROYECTO VR-2D - ÁREA: 44.50 m²			L N°
TENDAGUÁ HA ÓGA APO SENAVITAT NACIONAL DE LA VIVIENDA Y EL HÁBITAT	INST. SANITARIA - DESAGÜE CLOACAL - ESC.1:50	TETÃ REKUÁI GOBIERNO NACIONAL	15

Ing. Claudia González
Directora
Sembrando Oportunidades
SENAVITAT

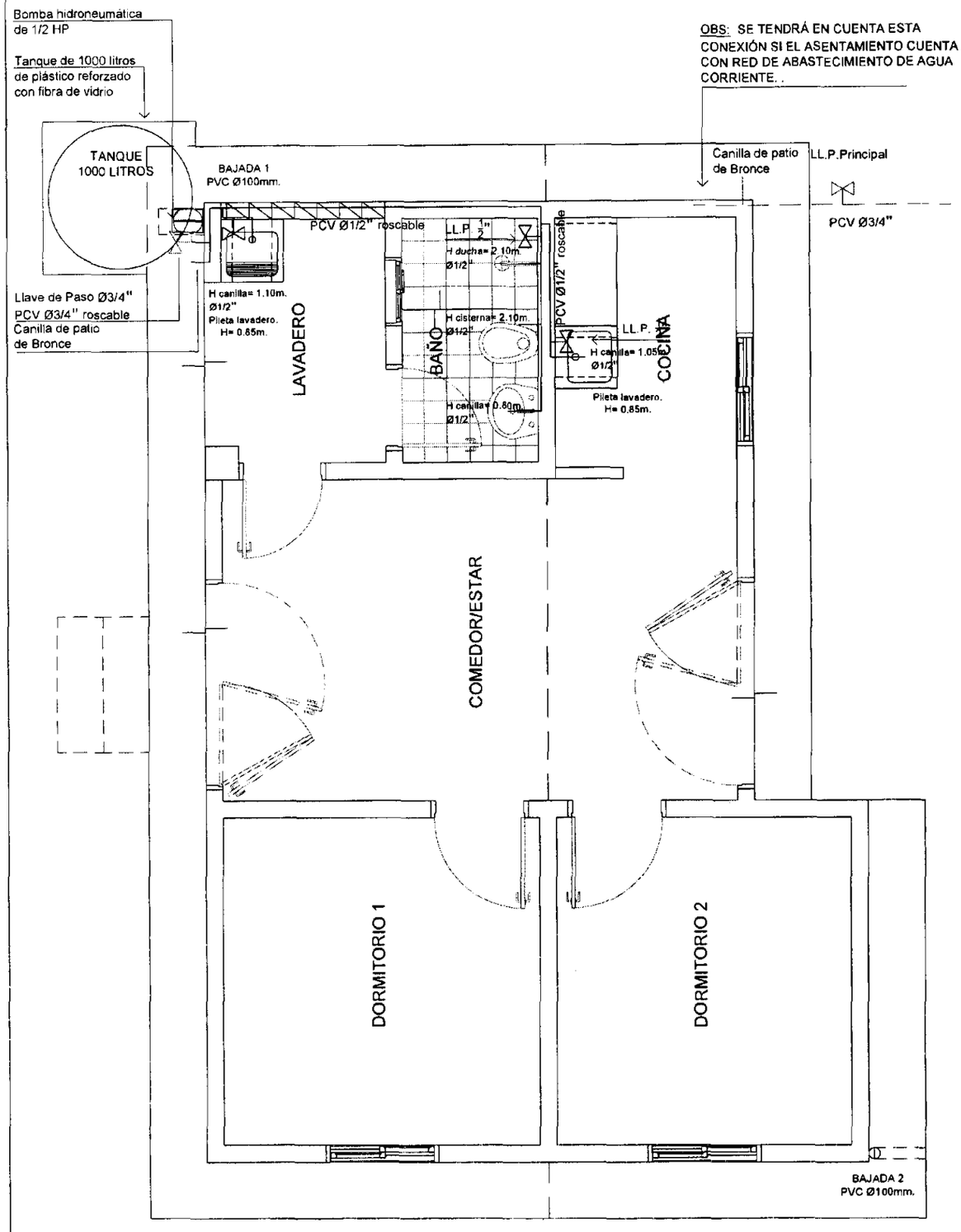

PROYECTO VR-2D - ÁREA: 44.50 M²		L N°
TENDAGUÁ HA ÓGA APO — MINISTERIO NACIONAL DE LA VIVIENDA Y EL HÁBITAT	INST. SANITARIA - AGUA CORRIENTE CLOACAL - ESC.1:50	TETÃ REKUÁI GOBIERNO NACIONAL	16

Ing. Claudia González
Directora
Sembrando Oportunidades
SENAVITAT

DESPIECE DE LA INSTALACIÓN HIDRÁULICA
(BOMBA INYECTORA DE DOS CAÑOS)
POTENCIA DE 0.5 HP

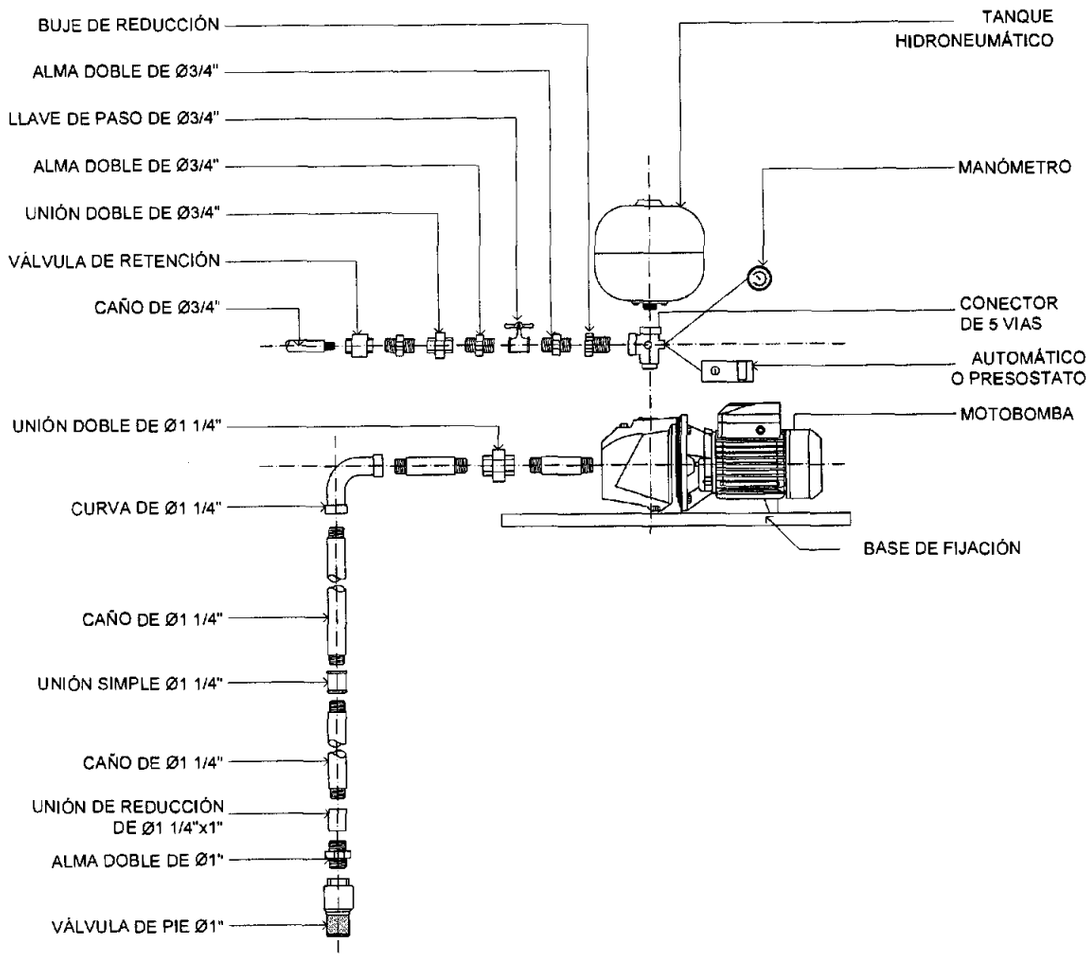

<u>OBSERVACIÓN:</u> LAS UNIONES Y CURVAS DEBERÁN SER DE CAÑO GALVANIZADO

PROYECTO VR-2D - ÁREA: 44.50 m²			L N°
TENDAGUÁ HA ÓGA APO — DIRECCIÓN NACIONAL DE LA VIVIENDA Y EL HÁBITAT	INST. SANITARIA- DETALLE DE BOMBA HIDRONEUMÁTICA- ESC. 1:10	TETÃ REKUÁI GOBIERNO NACIONAL	17

Ing. Claudia González
Directora
Sembrando Oportunidades
SENAVITAT

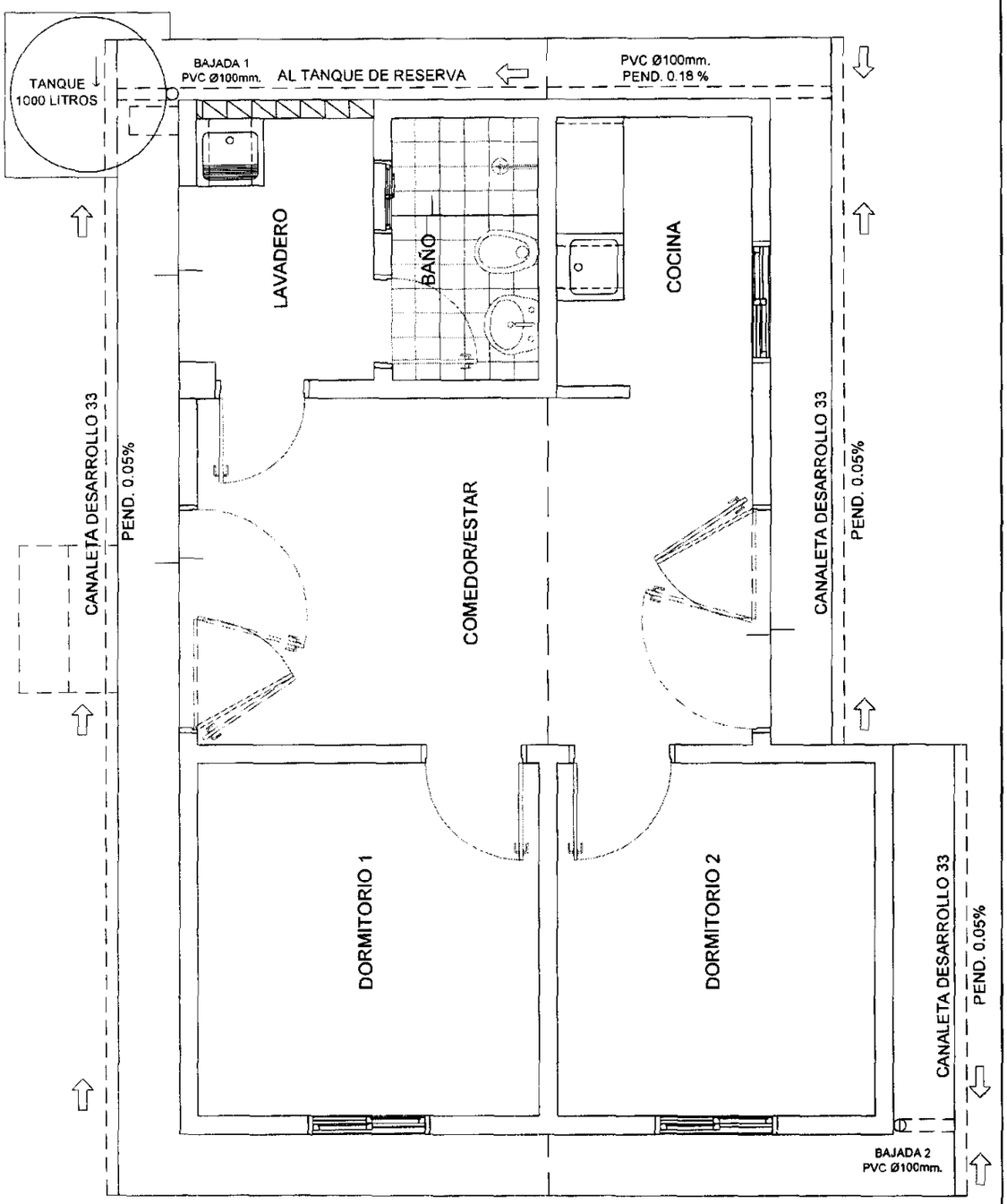

PROYECTO VR-2D - ÁREA: 44.50 M²

L N°

TENDAGUÁ HA ÓGA APO
SECRETARÍA NACIONAL DE LA VIVIENDA Y EL HÁBITAT

INST. SANITARIA - DESAGUE PLUVIAL - ESC.1:50

TETÃ REKUÁI GOBIERNO NACIONAL

18

Ing. Claudia González
Directora
Sembrando Oportunidades
SENAVITAT

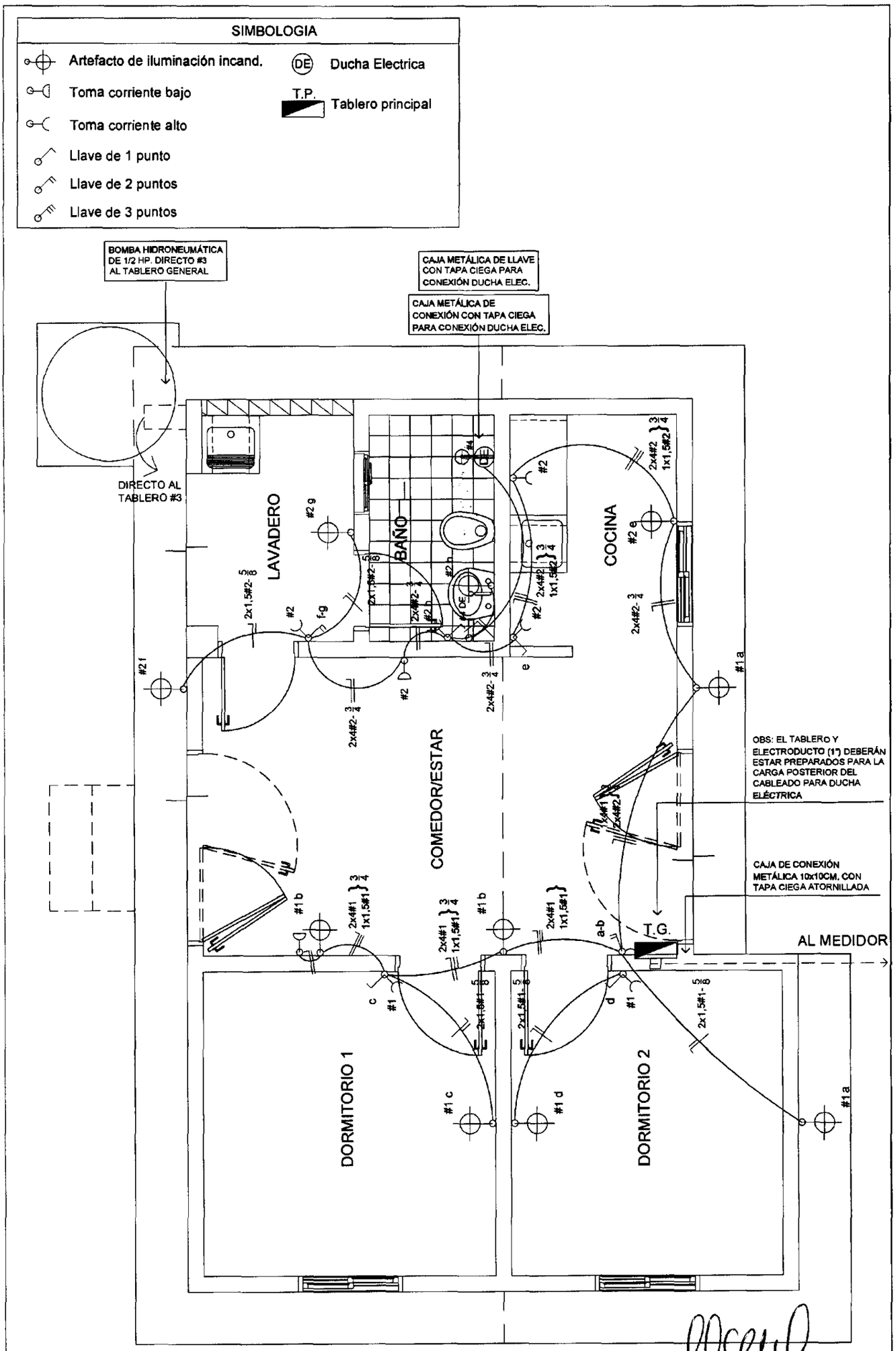

Ing. Claudia González
Directora
Sembrando Oportunidades
SENAVITAT

PROYECTO VR-2D - ÁREA: 44.50 M²

INST. ELÉCTRICA ESC.1:50

TENDAGUÁ HA ÓGA APO
SÃMBYKYHA
SECRETARÍA NACIONAL DE LA VIVIENDA Y EL HÁBITAT

TETÃ REKUAI GOBIERNO NACIONAL
Juntos Construyendo Tape Porã
Construyendo Juntos un Nuevo Rumbo

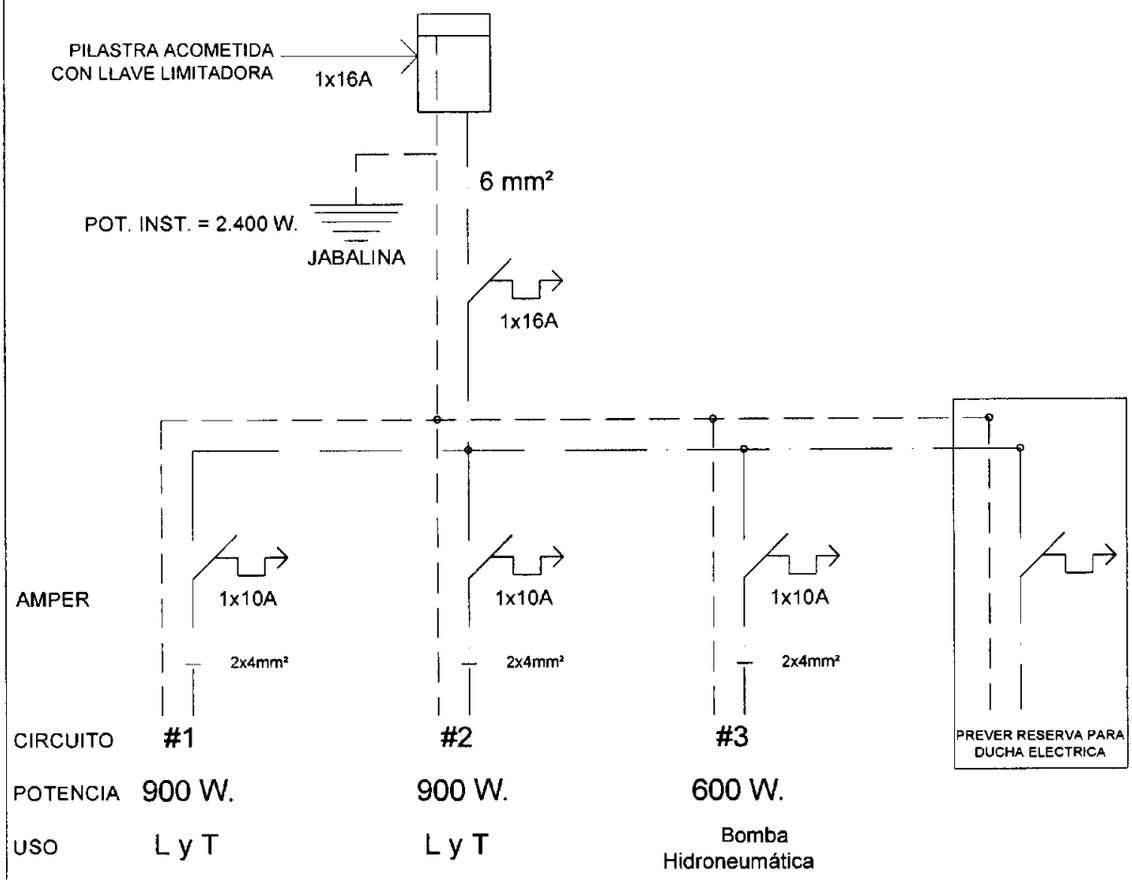

Observaciones (Instalación eléctrica)
- 1 pilastra por cada nicho de medidor
- 1 acometida de ANDE por cada medidor.
- Medidor general limitador en caja metálica

PROYECTO VR-2D - ÁREA: 44.50 M²		L N°
TENDAGUÁ HA ÓGA APO NACIONAL DE LA VIVIENDA Y EL HÁBITAT	INST. ELÉCTRICA- ESQUEMA DE TABLERO GENERAL	TETÃ REKUÁI GOBIERNO NACIONAL	20

Ing. Claudia González
Directora
Sembrando Oportunidades
SENAVITAT

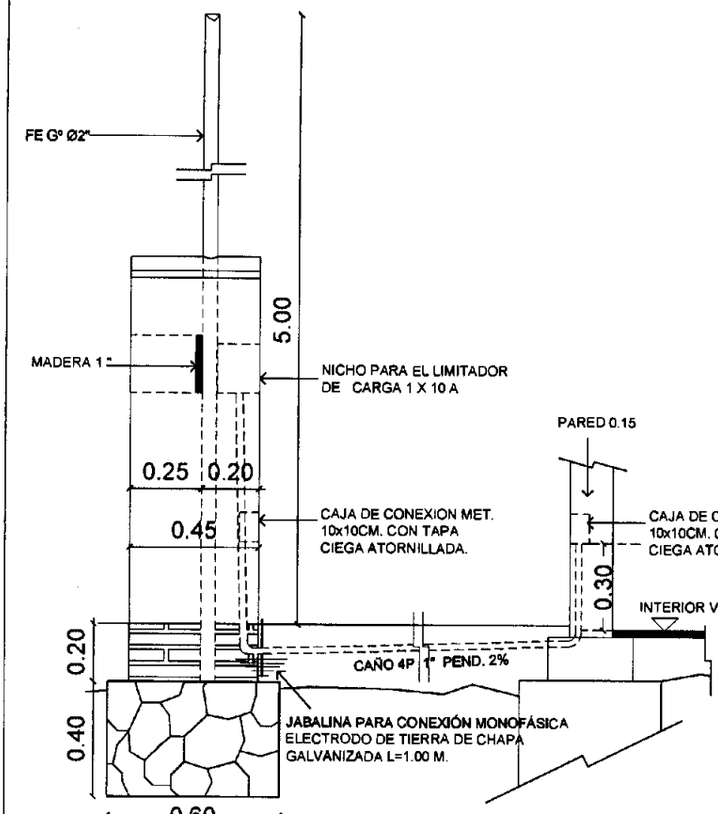

VISTA LATERAL

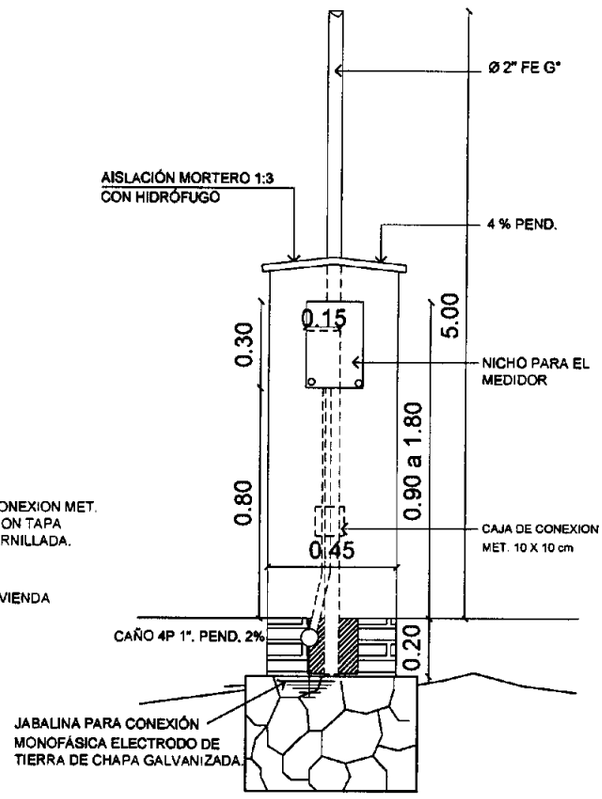

VISTA FRONTAL

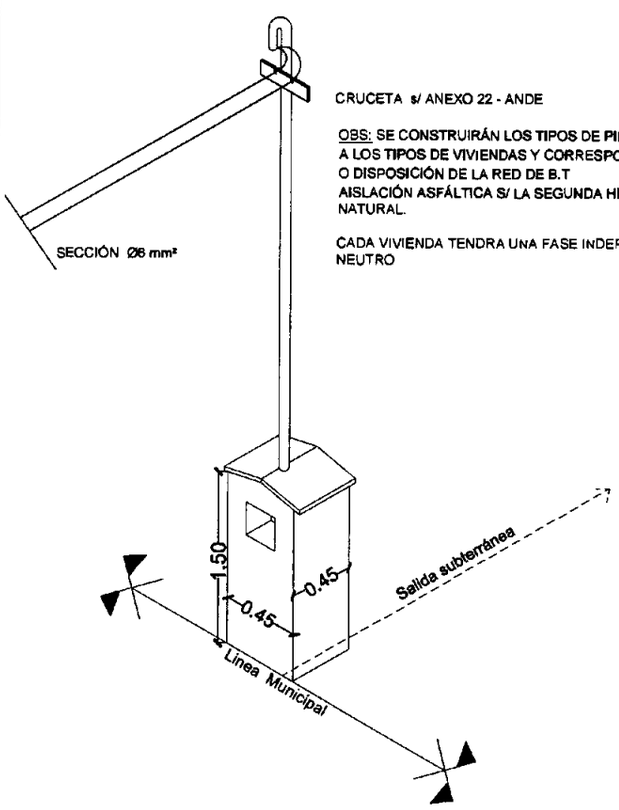

AXONOMÉTRICA

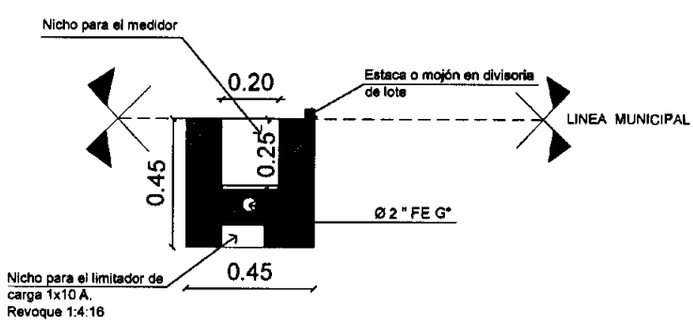

PLANTA

Ing. Claudia González
Directora
Sembrando Oportunidades
SENAVITAT

TENDAGUÁ HA ÓGA APO SEMBYATA SECRETARÍA NACIONAL DE LA VIVIENDA Y EL HÁBITAT	DETALLE DE PILASTRA ANDE- S/E	L Nº
	PROYECTO VR-2D - ÁREA: 44.50 M²	21

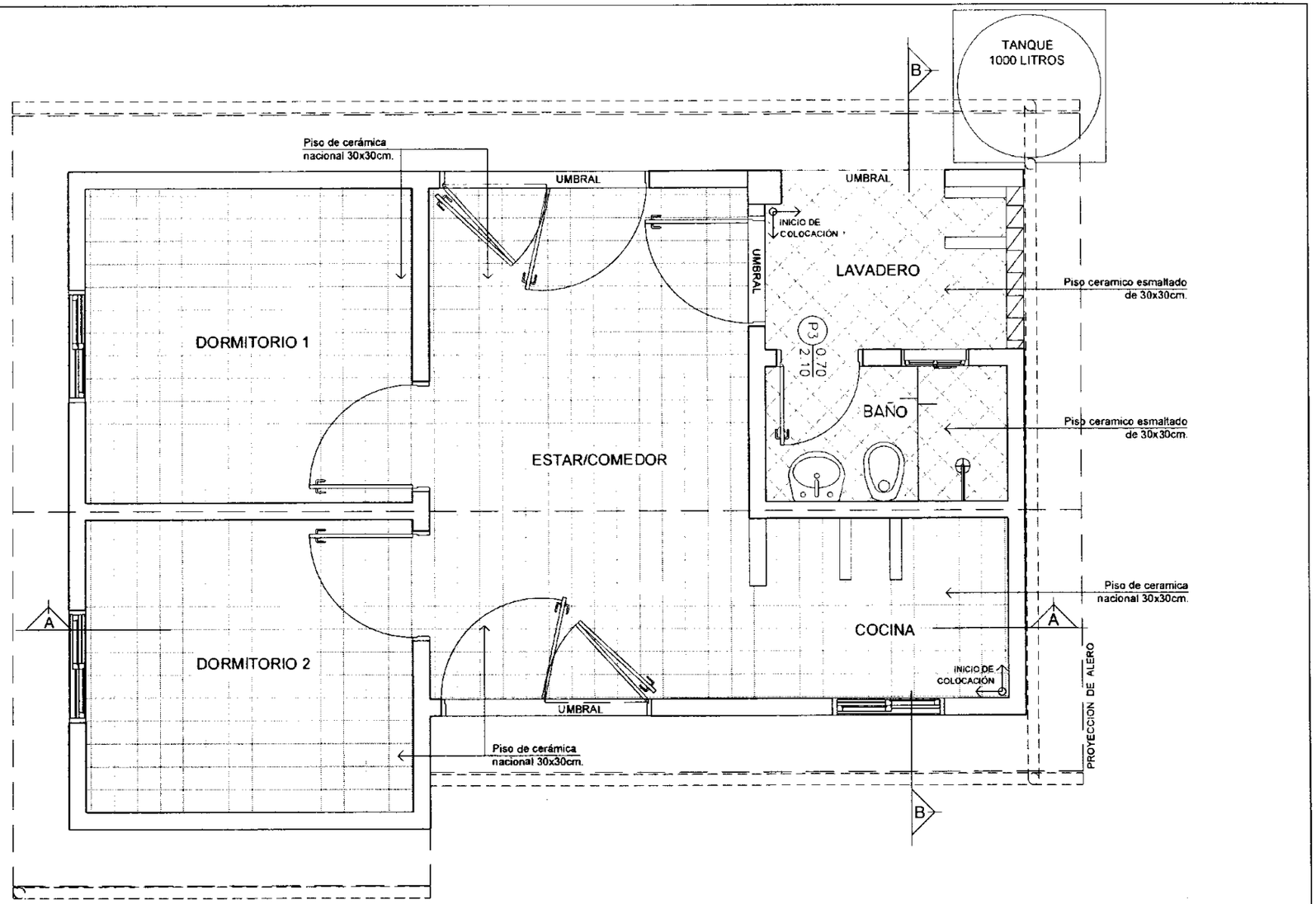

TEKHAGUÁ HA ÑOCÃ APO
MINISTERIO DE LA VIVIENDA Y EL HÁBITAT

PROYECTO VR-2D - ÁREA: 44.50 m²

PLANTA PISO - ESC.1:50

TETÃ REKUÁI
GOBIERNO NACIONAL

L Nº 22

Ing. Claudia González
Directora
Sembrando Oportunidades
SENAVITAT

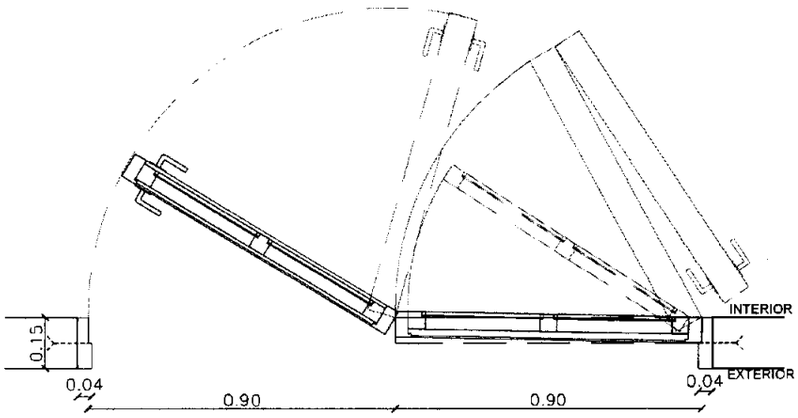

PLANTA

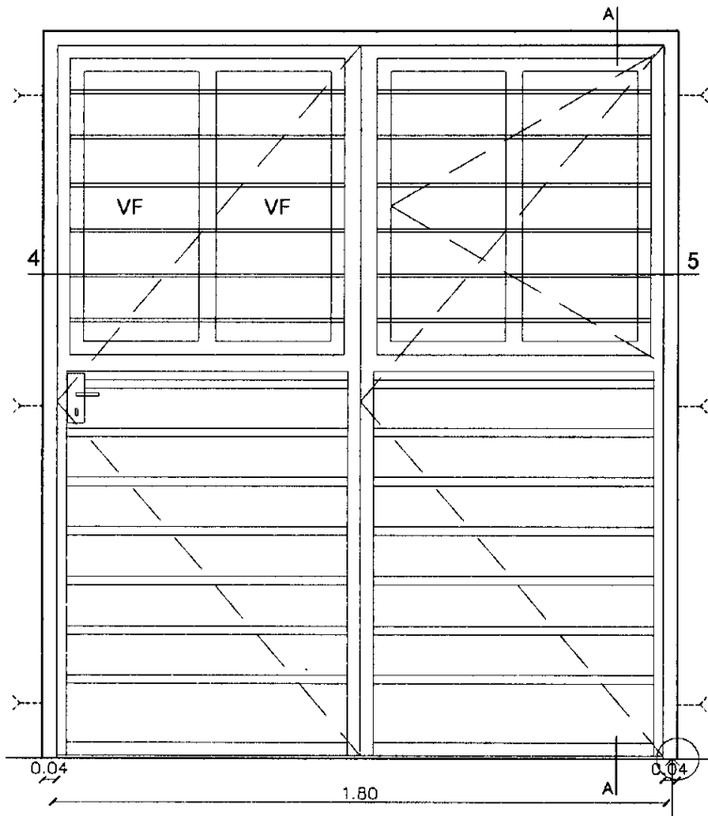

ALZADO

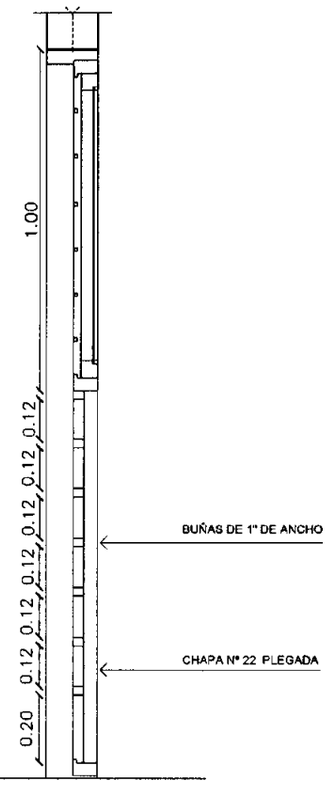

CORTE A

P1

PUERTA METÁLICA DE CHAPA DOBLADA 1.80x2.10 m.

Ubicación :	Acceso Principal Acceso Posterior
Cantidad :	2 unid.

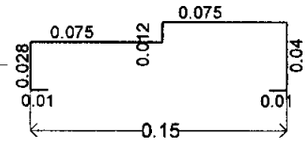

MARCO DE CHAPA DOBLADA Nº18

PROYECTO VR-2D - ÁREA: 44.50 M²			L Nº
TENDAGUÁ HA ÓGA APO MINISTERIO NACIONAL DE LA VIVIENDA Y EL HÁBITAT	DETALLE DE ABERTURA METÁLICA A1 ESC.1:20	TETÃ REKUÁI GOBIERNO NACIONAL	23 A

Ing. Claudia González
Directora
Sembrando Oportunidades
SENAVITAT

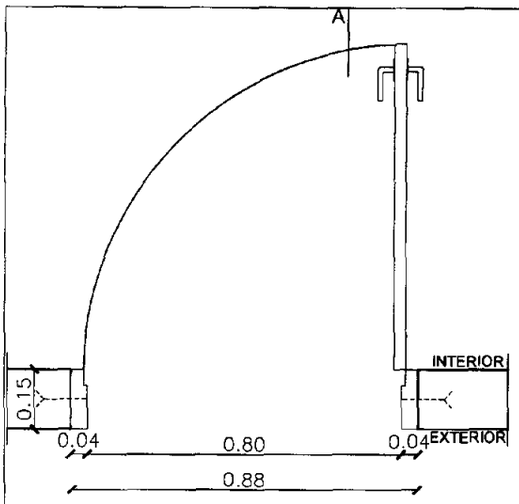

PLANTA

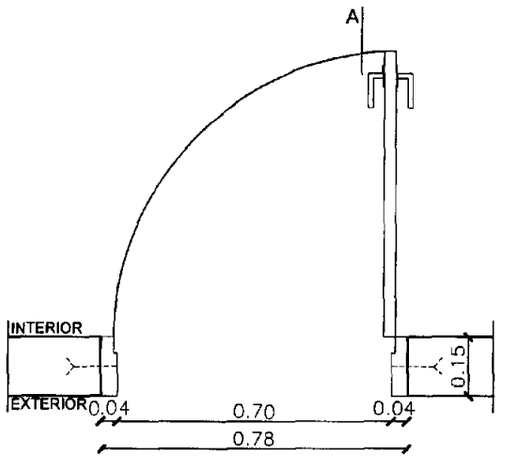

PLANTA

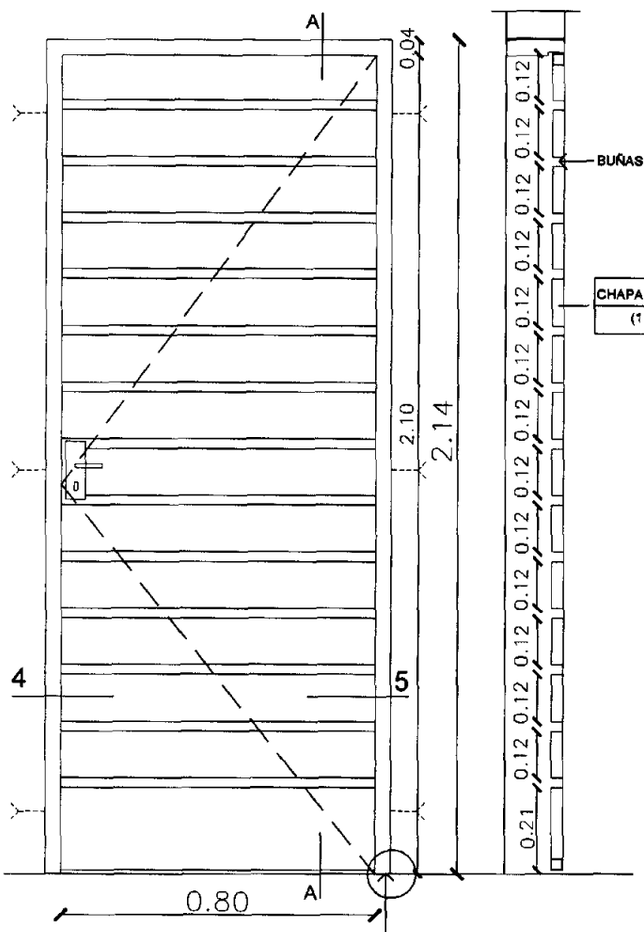

ALZADO

CORTE A

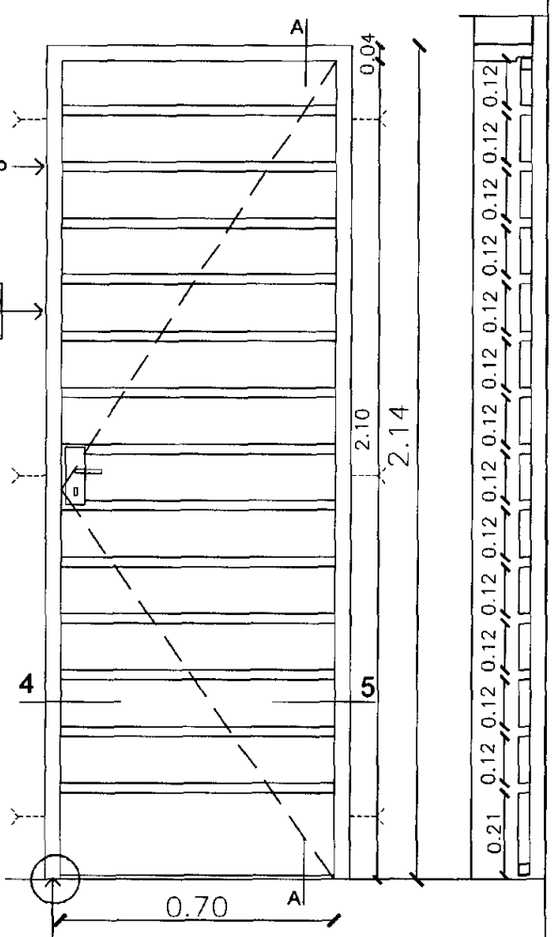

ALZADO

CORTE A

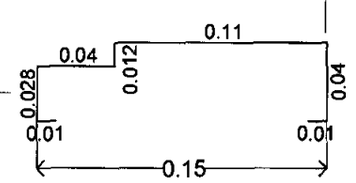

MARCO DE CHAPA DOBLADA Nº18

P2

PUERTA METÁLICA DE CHAPA DOBLADA
0.80x2.10 m.

Ubicación : Acceso principal
Dormitorio 1 y 2
Acceso posterior
Cantidad : 2 unid.

P3

PUERTA METÁLICA DE CHAPA DOBLADA
0.70x2.10 m.

Ubicación : Baño
Cantidad : 2 unid.

Ing. Claudia González
Directora
Sembrando Oportunidades
SENAVITAT

PROYECTO VR-2D - ÁREA: 44.50 M2

L Nº

TENDAGUÁ HA ÓGA APO
SÃMBYKYHA
SECRETARÍA NACIONAL DE LA VIVIENDA Y EL HÁBITAT

DETALLE DE ABERTURA METÁLICA P2 Y P3- ESC.1:20

TETÃ REKUÁI
GOBIERNO NACIONAL
Jajeko Oñondivepa Tapa Pyahu
Construyendo Jardines de Nuevo Rumbo

23 B

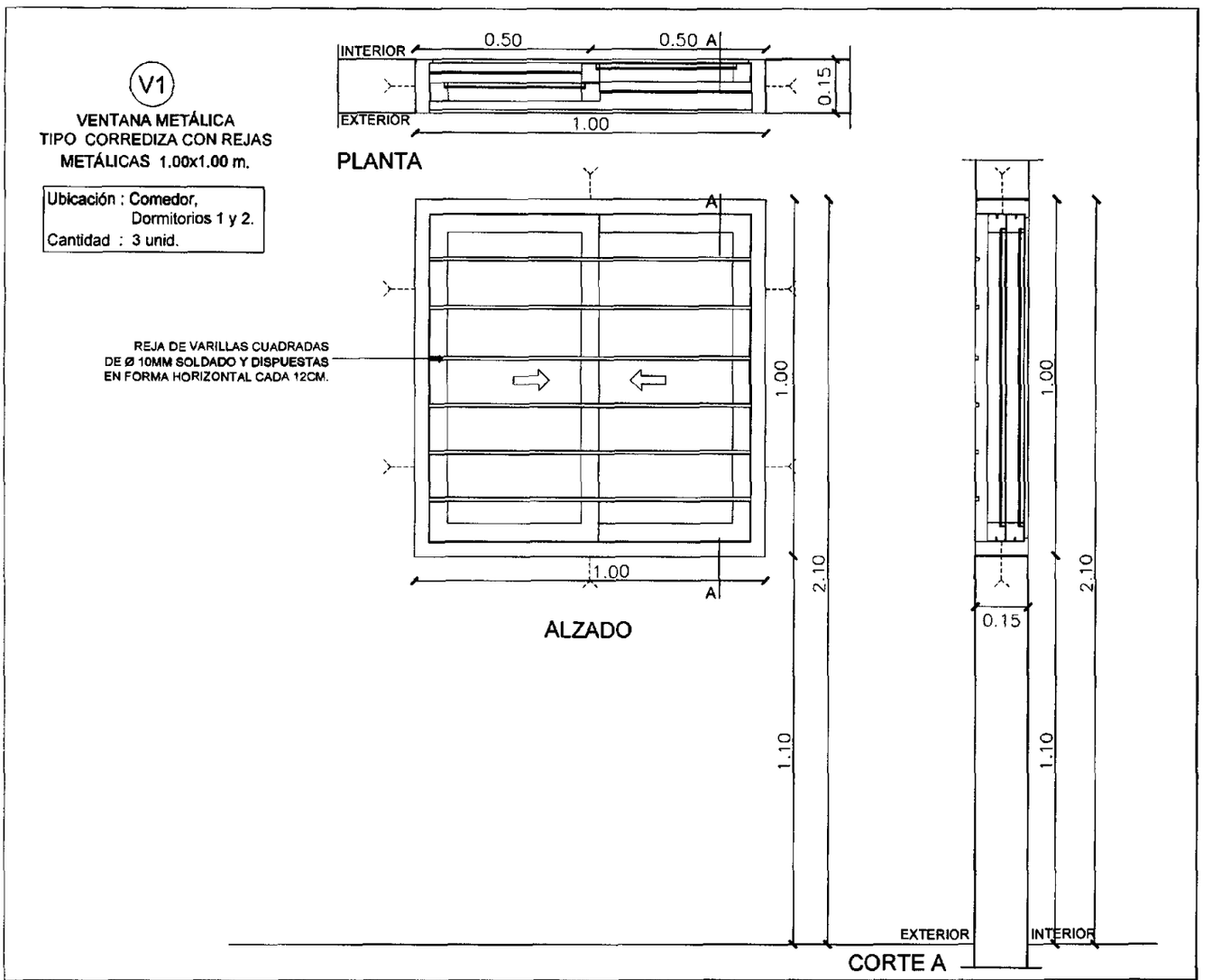

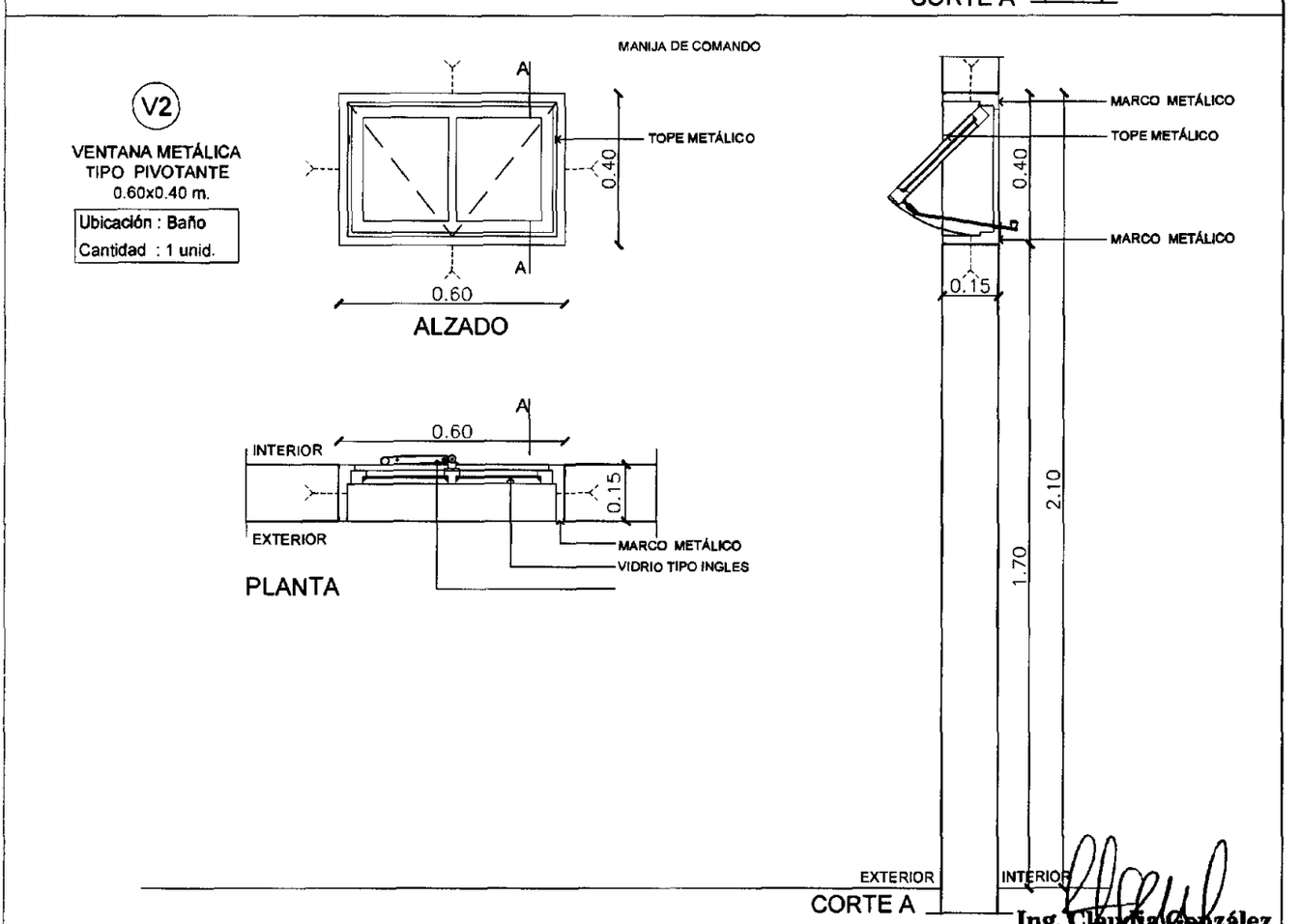

Ing. Claudia González
Directora
Sembrando Oportunidades
SENAVITAT

PROYECTO VR-2D - ÁREA: 44.50 M²

TENDAGUÁ HA ÓGA APO
SÃMBYKYHA
SECRETARÍA NACIONAL DE LA VIVIENDA Y EL HÁBITAT

DETALLE DE ABERTURA METÁLICA V1 Y V2- ESC.1:20

TETÃ REKUÁI
GOBIERNO NACIONAL

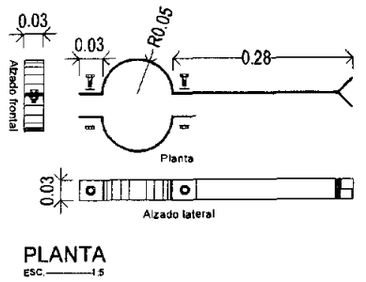

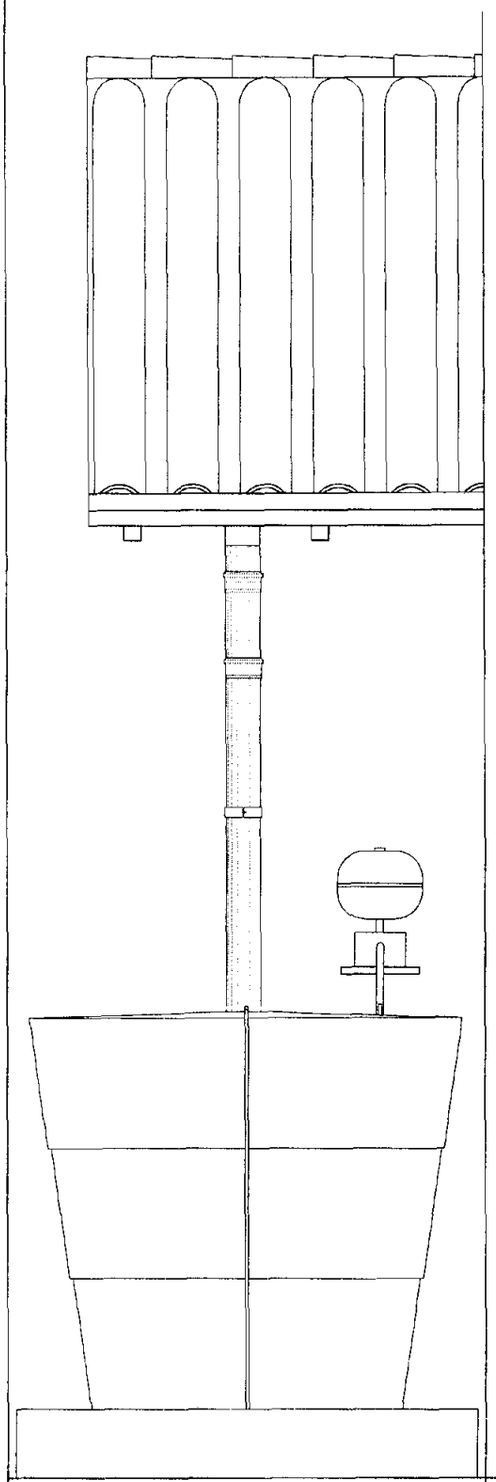

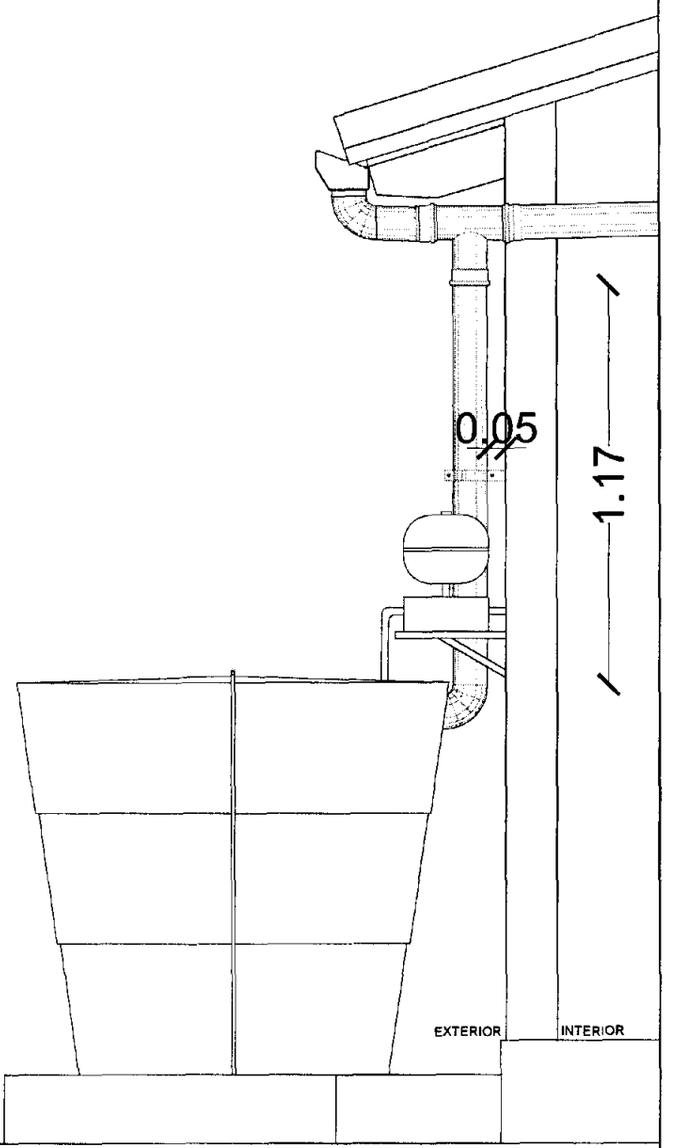

VISTA FRONTAL | CORTE

PROYECTO VR-2D - ÁREA: 44.50 m²

L Nº 25

TENDAGUÁ HA ÓGA ÁPO
SECRETARÍA NACIONAL DE LA VIVIENDA Y EL HÁBITAT

DETALLE DE ABRAZADERA METÁLICA- ESC.1:20

TETÃ REKUÁI GOBIERNO NACIONAL

Ing. Claudia González
Directora
Sembrando Oportunidades
SENAVITAT

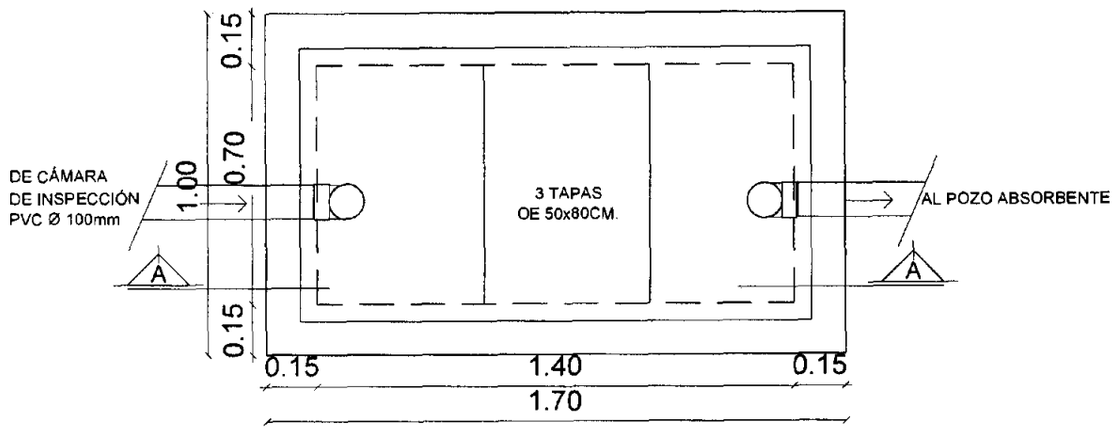

PLANTA

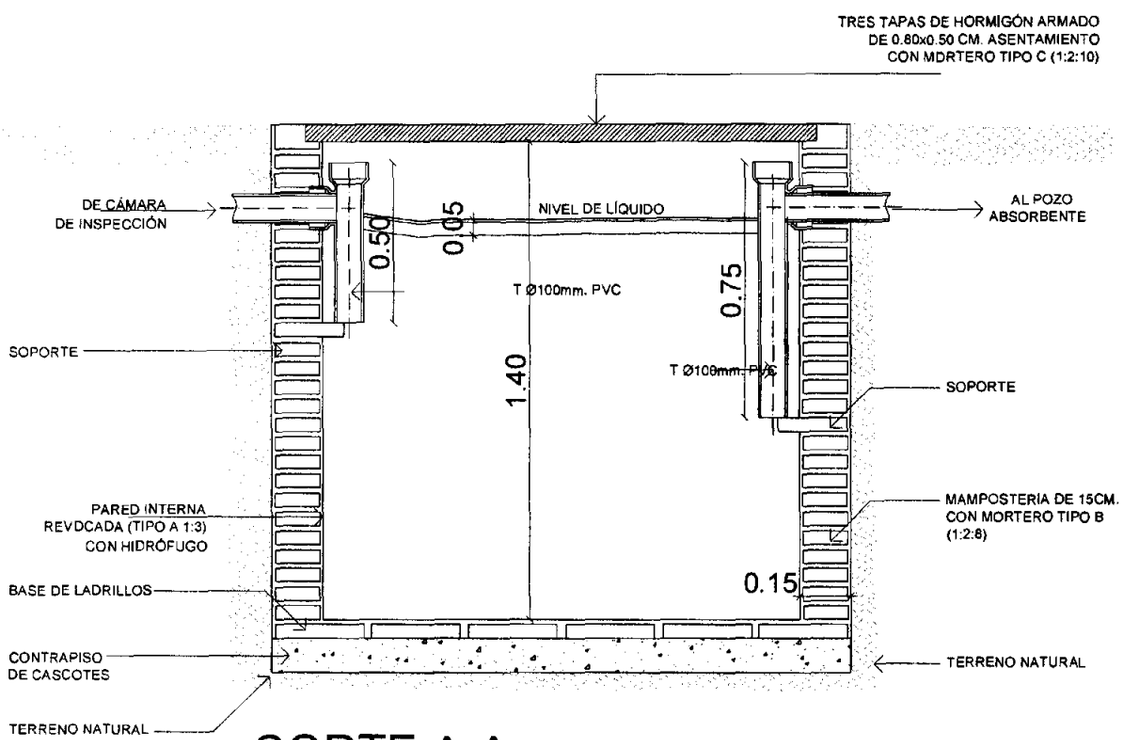

CORTE A-A

PROYECTO VR-2D - ÁREA: 44.50 m²	L Nº
TENDAGUÁ HA OGA APO — MINISTERIO NACIONAL DE LA VIVIENDA Y EL HÁBITAT — DETALLE DE CÁMARA SÉPTICA - ESC. 1:20 — TETÃ REKUÁI GOBIERNO NACIONAL	26

Ing. Claudia González
Directora
Semillero Oportunidades
SENAVITAT

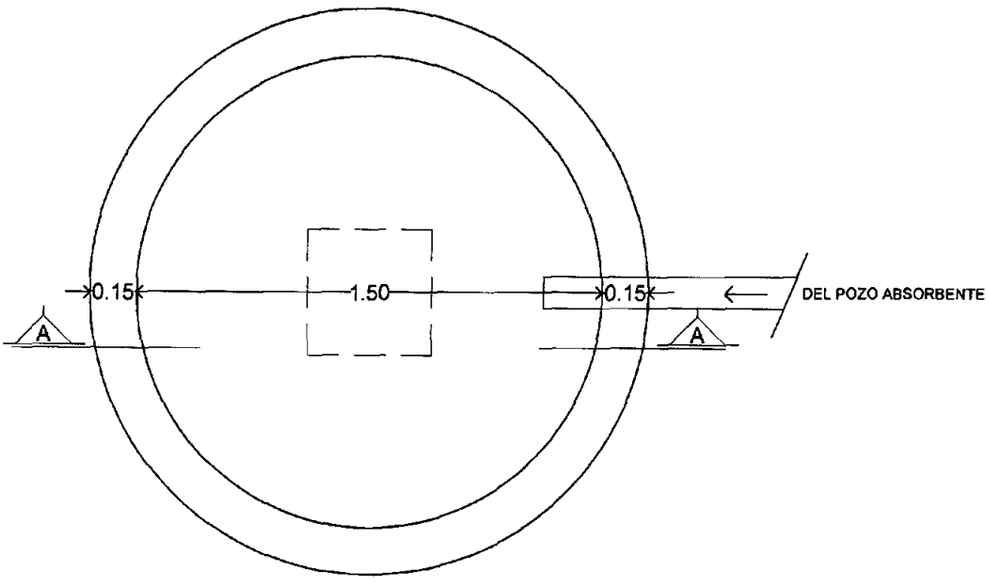

PLANTA

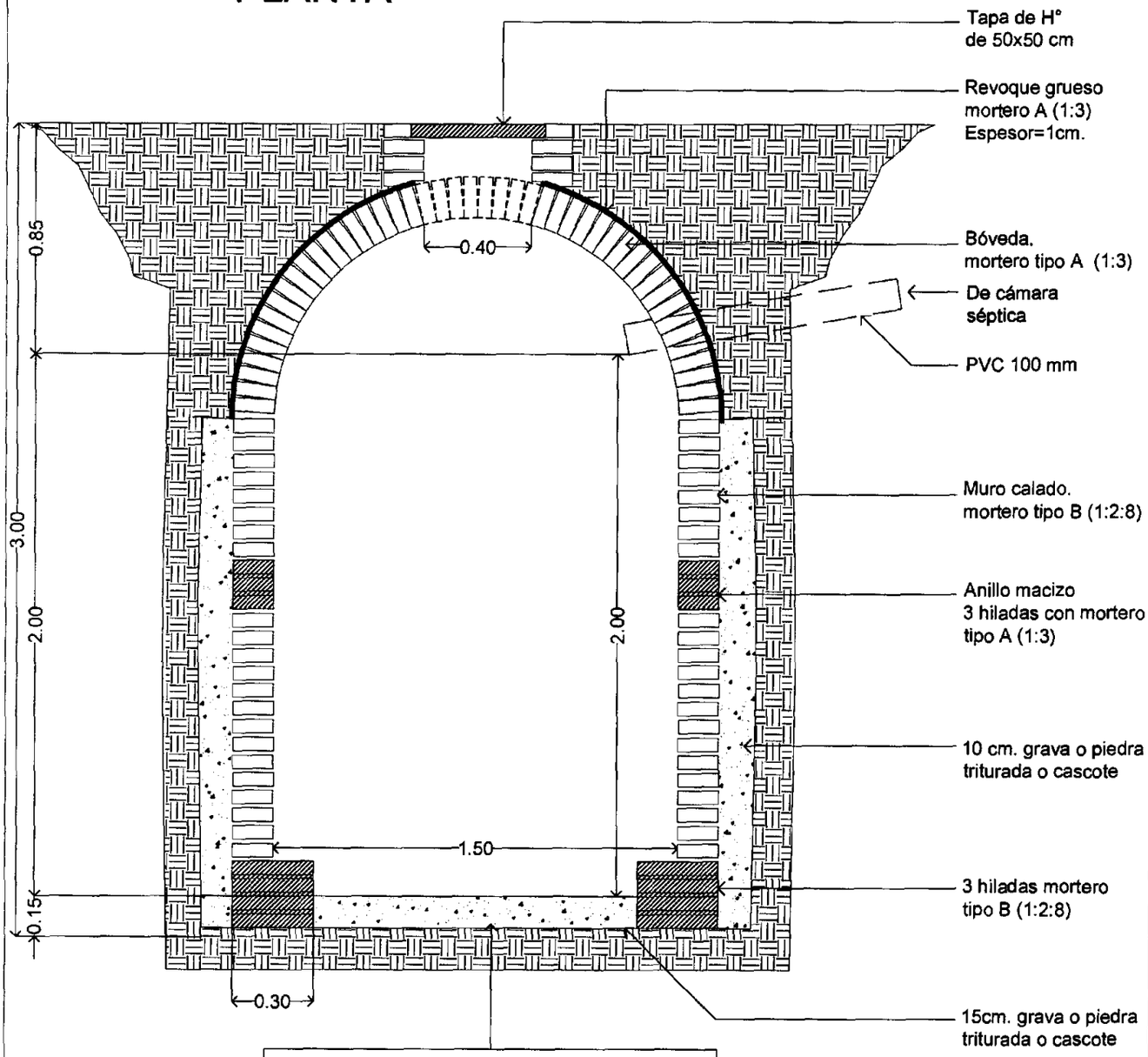

SE DEBERÁ CARGAR PEDREGULLO O GRAVA CONFORME SE LEVANTA EL MURO DEL POZO.

CORTE

Ing. Claudia González
Directora
Sembrando Oportunidades

PROYECTO VR-2D - ÁREA: 44.50 M²

L N°

TENDAGUÁ HA ÓGA APO
SÃMBYHYHA
SECRETARÍA NACIONAL DE LA VIVIENDA Y EL HÁBITAT

DETALLE DE POZO ABSORBENTE - ESC.1:25

SENAVITAT
TETÃ REKUÁI
GOBIERNO NACIONAL
Dejando Huellas Tapa Pyahu
Construyendo Juntos un Nuevo Rumbo

27