ESQUEMA DE INSTALACION
ELECTROBOMBA SUMERGIBLE

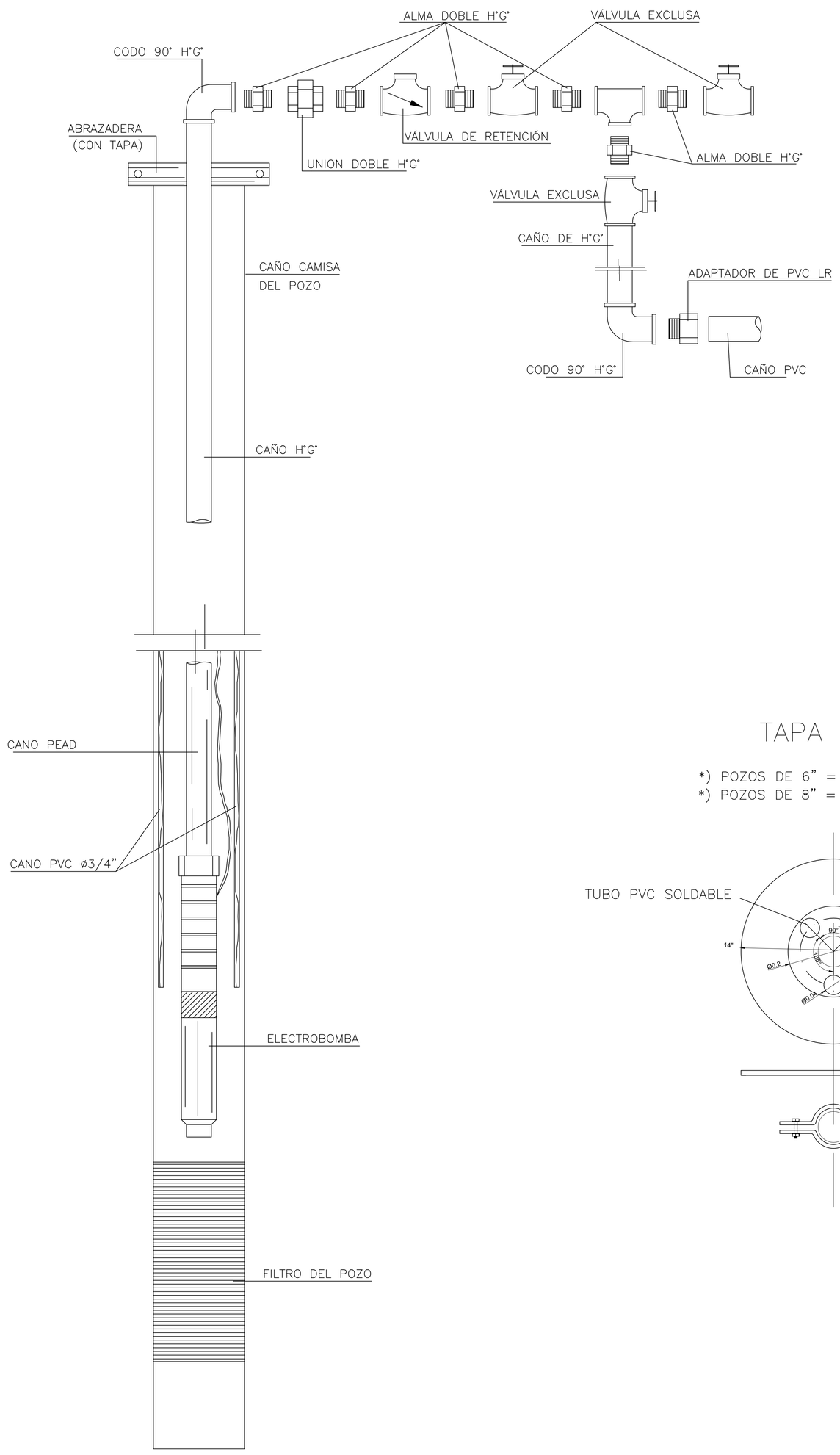

TAPA SANITARIA

*) POZOS DE 6" = Chapa metálica de diám. = 12"
*) POZOS DE 8" = Chapa metálica de diám. = 14"

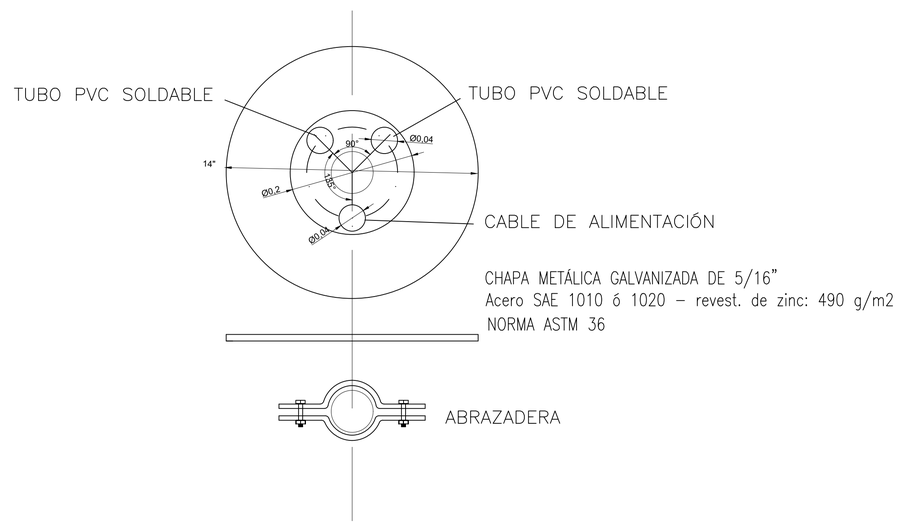

OBRA

Detalle de Instalación Electrobomba sumergible