Proyecto a ejecutar: Pavimento Pétreo tipo empedrado

Beneficiario: Calle Asunción

Contratante: Municipalidad de Paraguarí

Ubicación: Calle Asunción, Barrio Santo Domingo

Distrito: Ciudad de Paraguarí

Superficie a pavimentar: 159 ml x 8,00 ml = 1272 m2

Municipalidad de Paraguarí

Trabajando por una Ciudad Diferente

COORDENADAS UTM WGS 84 ZONA 21 SUR

PUNTO 1, N: 7.165.734; E: 484.395	***PUNTO 2, N: 7.165.641; E: 484.291***

Ítem	***RUBRO BASICOS***	***Unidad de medida***	***Cantidad***	***Precio unitario (IVA incluido)***	***Precio Total (IVA incluido)***
1	Cartel de obra de (1,50 x 1,20) m	un	1.00		-
2	Limpieza y preparación de terreno	m^2	1,272.00		-
3	Marcación y replanteo	m^2	1,272.00		-
4	Desmonte de tierra (caja para empedrado)	m^3	382.60		-
5	Pavimento tipo empedrado (piedra + arena + mano de obra)	m^3	1,272.00		-
6	Provisión y colocación de cordones de hormigón prefabricado de espesor= 10 cm (ancho), 40 cm (altura) y 50 cm de largo, fck 18 MPA, terminación cóncava	ml	318.00		-
7	Macizada de cordones con mortero 1:3 (cemento: arena lavada)	ml	318.00		-
8	Enripiado con piedra triturada 6ta. (20kg/m2) y compactación de empedrado	m^2	1,272.00		-
9	Servicios generales (señalizacion de obra, equipos de proteccion para personal)	un	1.00		-
10	Limpieza final de obra	m^2	1,272.00		-
	Total General: Guaraníes Ciento ocho Millones doscientos setenta y cuatro mil quinientos				-

MUNICIPALIDAD DE PARAGUARI

PLANTA DE LOCALIZACIÓN

OBRA: PAVIMENTO TIPO EMPEDRADO

CALLE ASUNCION, B° SANTO DOMINGO, CIUDAD DE PARAGUARI

DETALLES CONSTRUCTIVOS	Lamina N° 01	Escala 1/1000
FECHA : ENERO 2021		

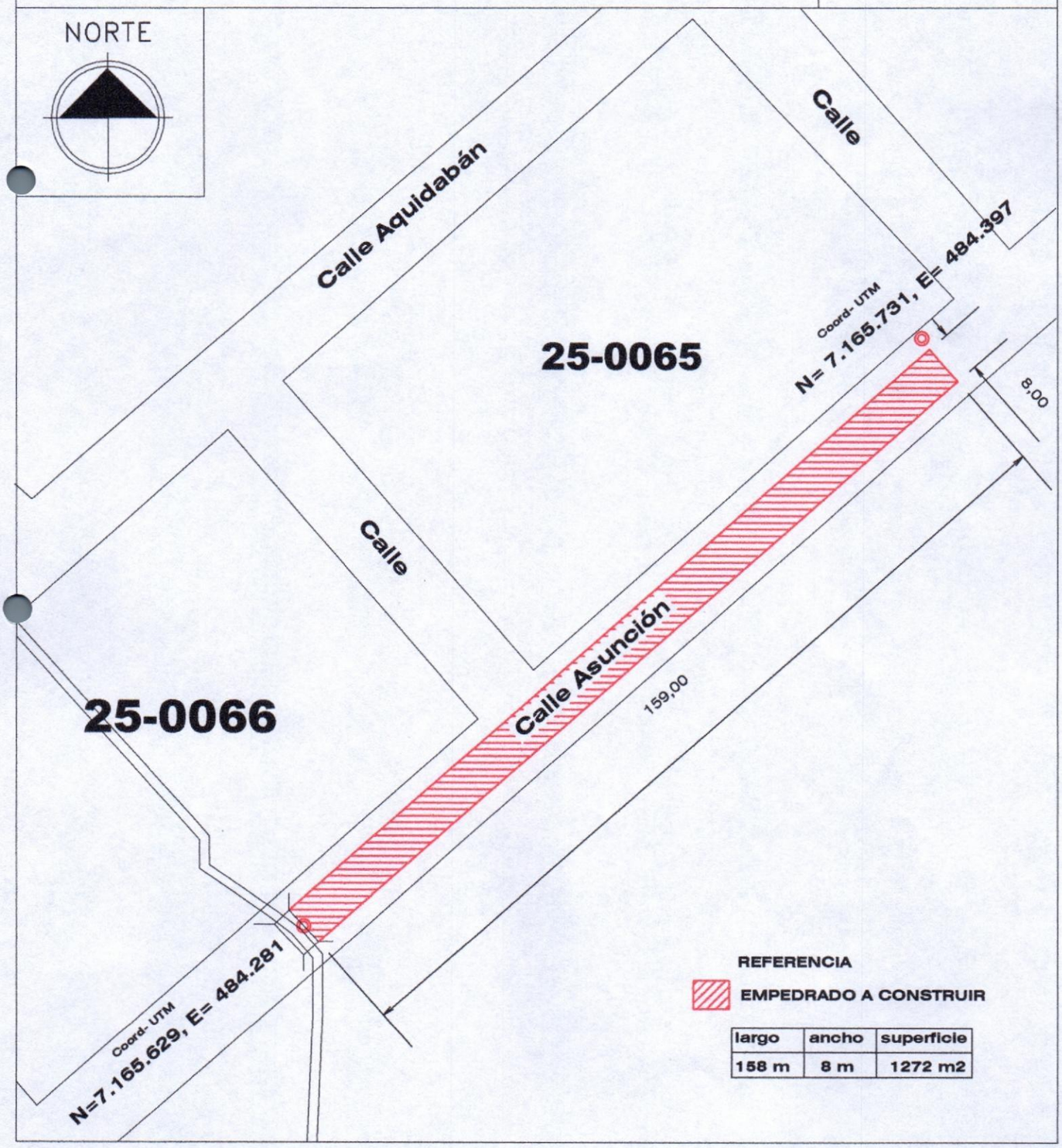

largo	ancho	superficie
158 m	8 m	1272 m2

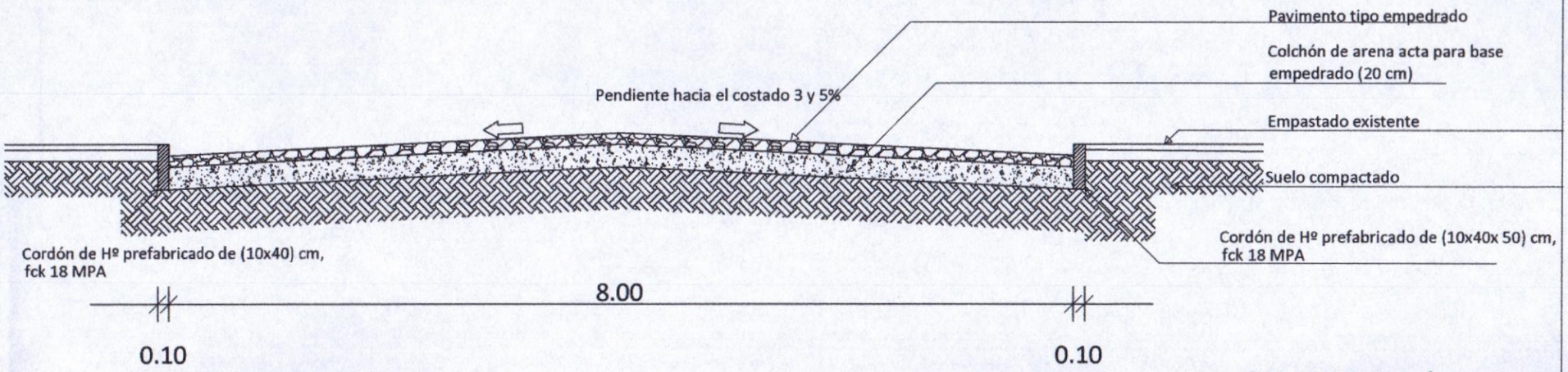

Corte Transversal
Escala 1/50

MUNICIPALIDAD DE PARAGUARI

OBRA: PAVIMENTO PETREO TIPO EMPEDRADO	DETALLES CONSTRUCTIVOS	Lamina N° 02
CALLE ASUNCION, B° SANTO DOMINGO CIUDAD DE PARAGUARI	FECHA : ENERO 2021	Escala 1/50

Proyecto a ejecutar: Reconstrucción de Pontillón
Beneficiario: Calle Cnel. Ramon Velázquez (transversal a Abdala Ferreira)
Contratante: Municipalidad de Paraguarí
Ubicación: Calle Cnel. Ramon Velázquez, Barrio Piscina
Distrito: Ciudad de Paraguarí
Superficie a reconstruir: 10 ml x 1,80 ml = 18 m2

Municipalidad de Paraguarí

Trabajando por una Ciudad Diferente

COORDENADAS UTM WGS 84 ZONA 21 SUR	
PUNTO 1, N: 7.167.566; E: 484.581	***PUNTO 2, N: 7.167.498; E: 484.840***

Ítem	*RUBRO BASICOS*	*Unidad de medida*	*Cantidad*	*Precio unitario (IVA incluido)*	*Precio Total (IVA incluido)*
1	Demolición de losa existente	m^2	18.00		
2	Retiro de Basuras y material excedente	m^3	10.00		
3	Replanteo y marcación de obra	m^2	18.00		
4	Reconstrucción de muro de piedra	m^3	4.95		
5	Losa de H°.A°, fck= 21 mpa (doble armadura)	m^2	3.56		
5	Servicios generales (señalizacion de obra, equipos de proteccion para personal)	gl	1.00		
7	Cartel de obra de (1,50 x 1,20) m	un	1.00		
8	Limpieza final de obra (retiro de basuras con camiones, cantidad necesaria)	un	2.00		
	TOTAL:				

MUNICIPALIDAD DE PARAGUARI

CORTE TRANSVERSAL

OBRA: RECONSTRUCCION DE PONTILLON

CALLE CNEL. RAMON VELAZQUEZ, B° PISCINA, CIUDAD DE PARAGUARI

DETALLES CONSTRUCTIVOS	Lamina N° 04	Escala 1/30
FECHA : Enero 2021		

CORTE TRANSVERSAL

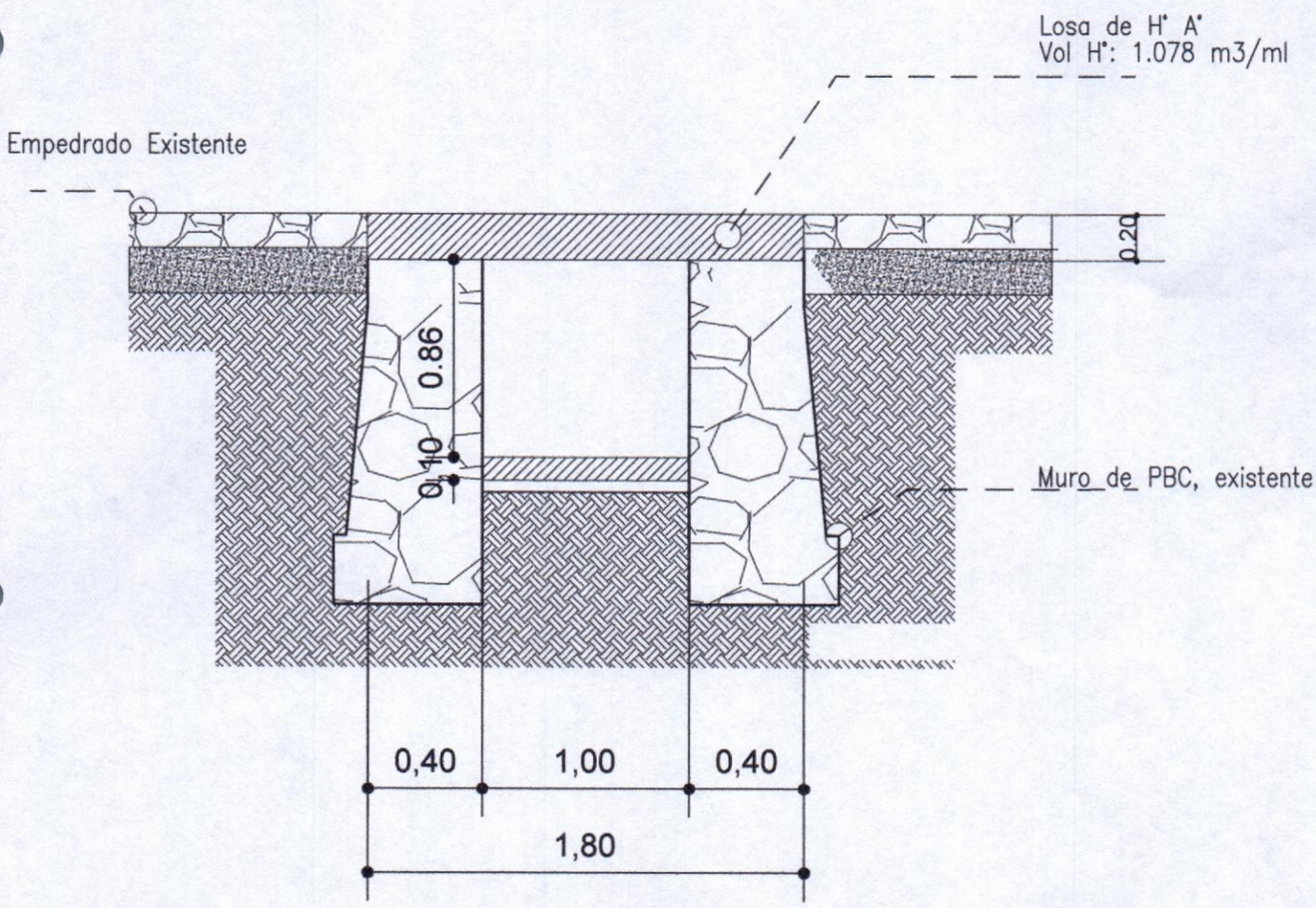

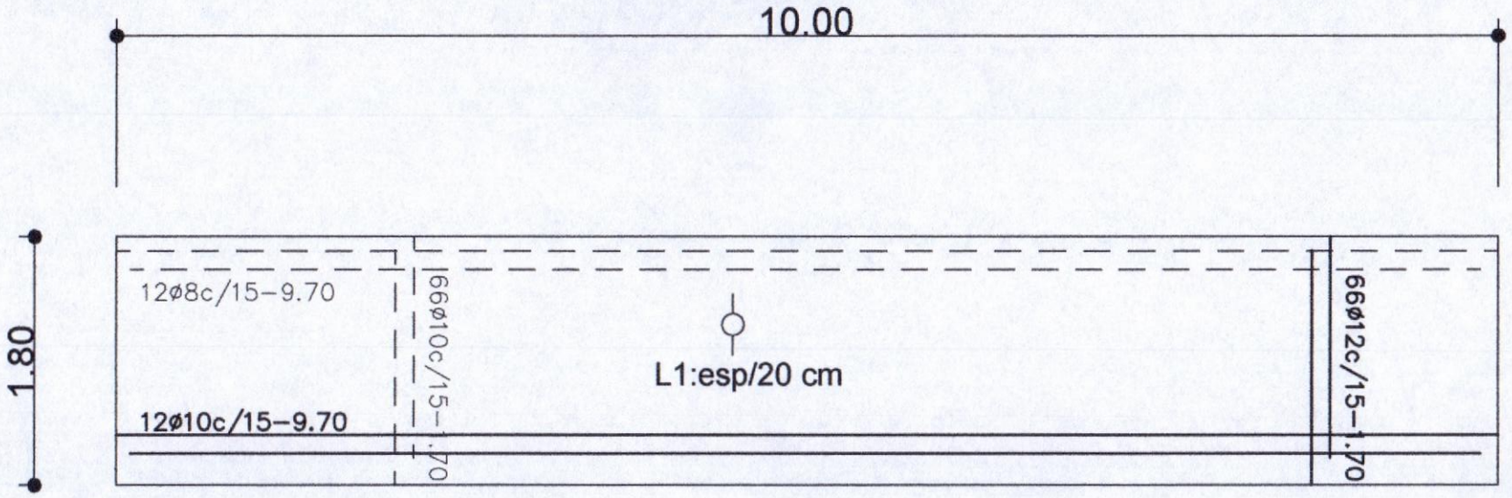

ARMADURA DE LOSAS

MUNICIPALIDAD DE PARAGUARI		
OBRA: RECONSTRUCCION DE PONTILLON	DETALLES CONSTRUCTIVOS	Lamina N° 03
CALLE CNEL. RAMON VELAZQUEZ, B° PISCINA	FECHA : Enero 2021	Escala 1/50

MUNICIPALIDAD DE PARAGUARI

PLANTA DE LOCALIZACIÓN

OBRA: RECONTRUCCION DE PONTILLON

CALLE CNEL. RAMON VELAZQUEZ, B° PISCINA, CIUDAD DE PARAGUARI

DETALLES CONSTRUCTIVOS	Lamina N° 01	Escala 1/1250
FECHA : Enero 2021		

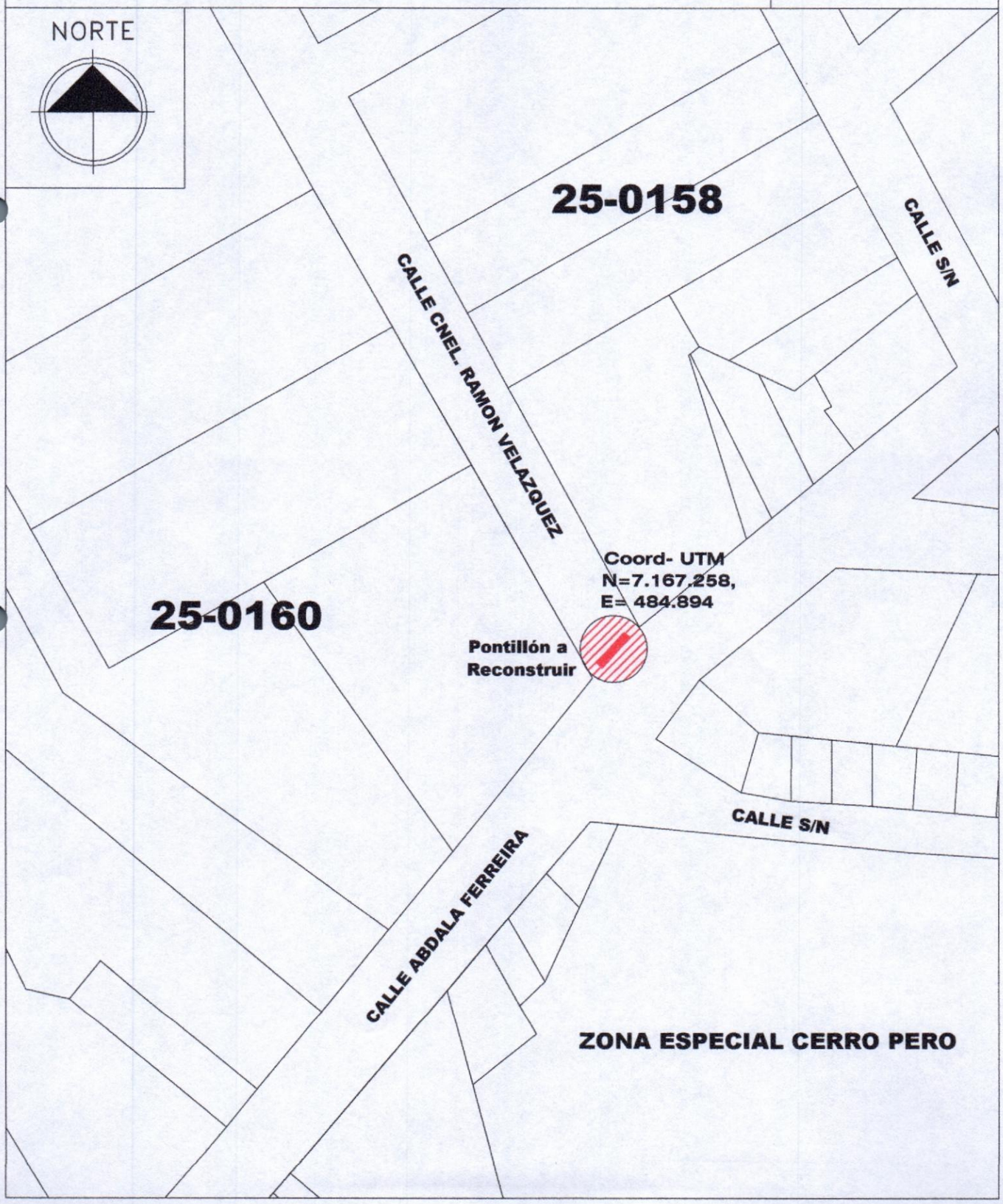

MUNICIPALIDAD DE PARAGUARI

PLANTA DE UBICACION

OBRA: RECONSTRUCCION DE PONTILLON

CALLE CNEL. RAMON VELAZQUEZ, B° PISCINA, CIUDAD DE PARAGUARI
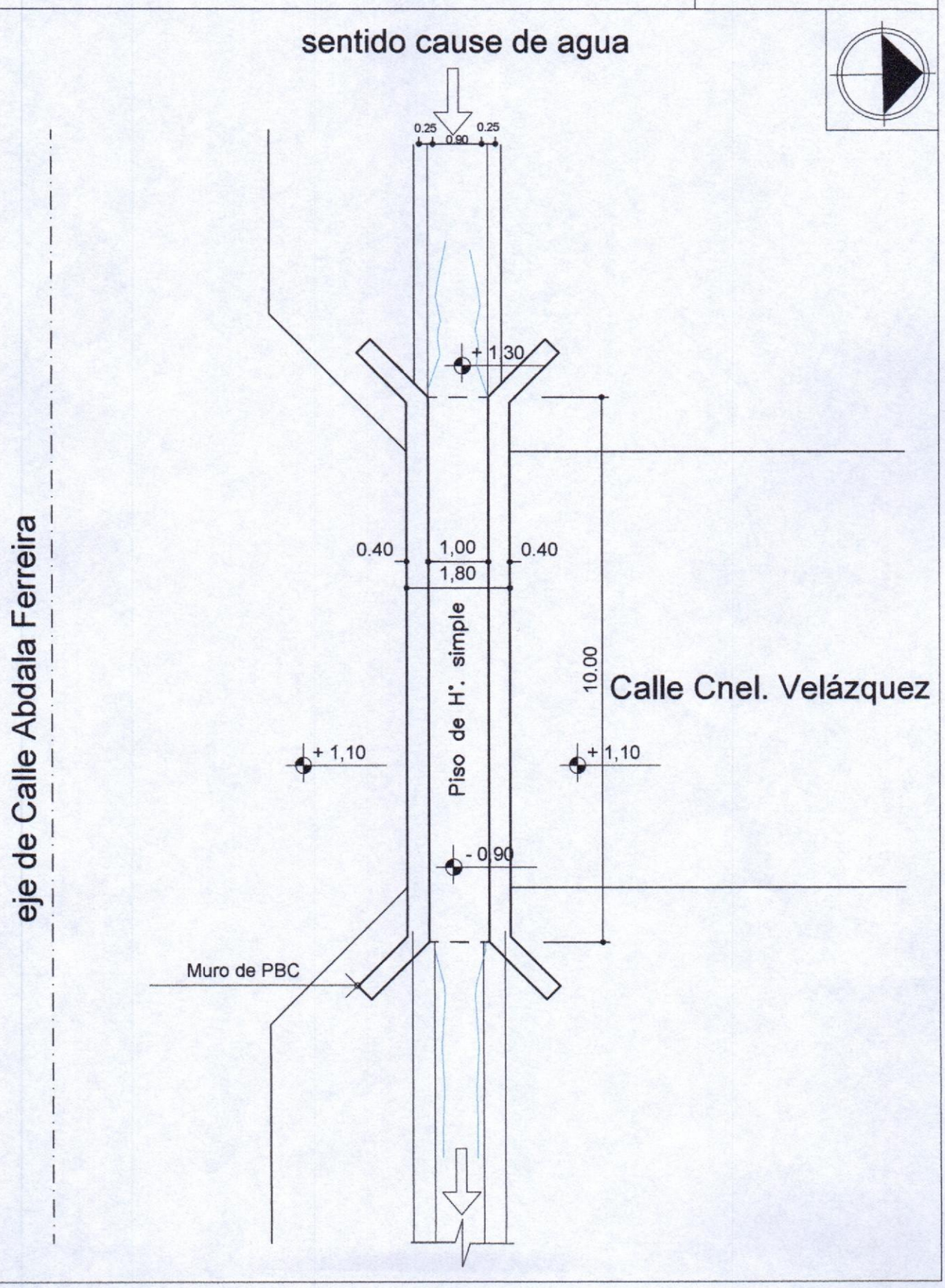
DETALLES CONSTRUCTIVOS	Lamina N° 02	Escala 1/100
FECHA : Enero 2021