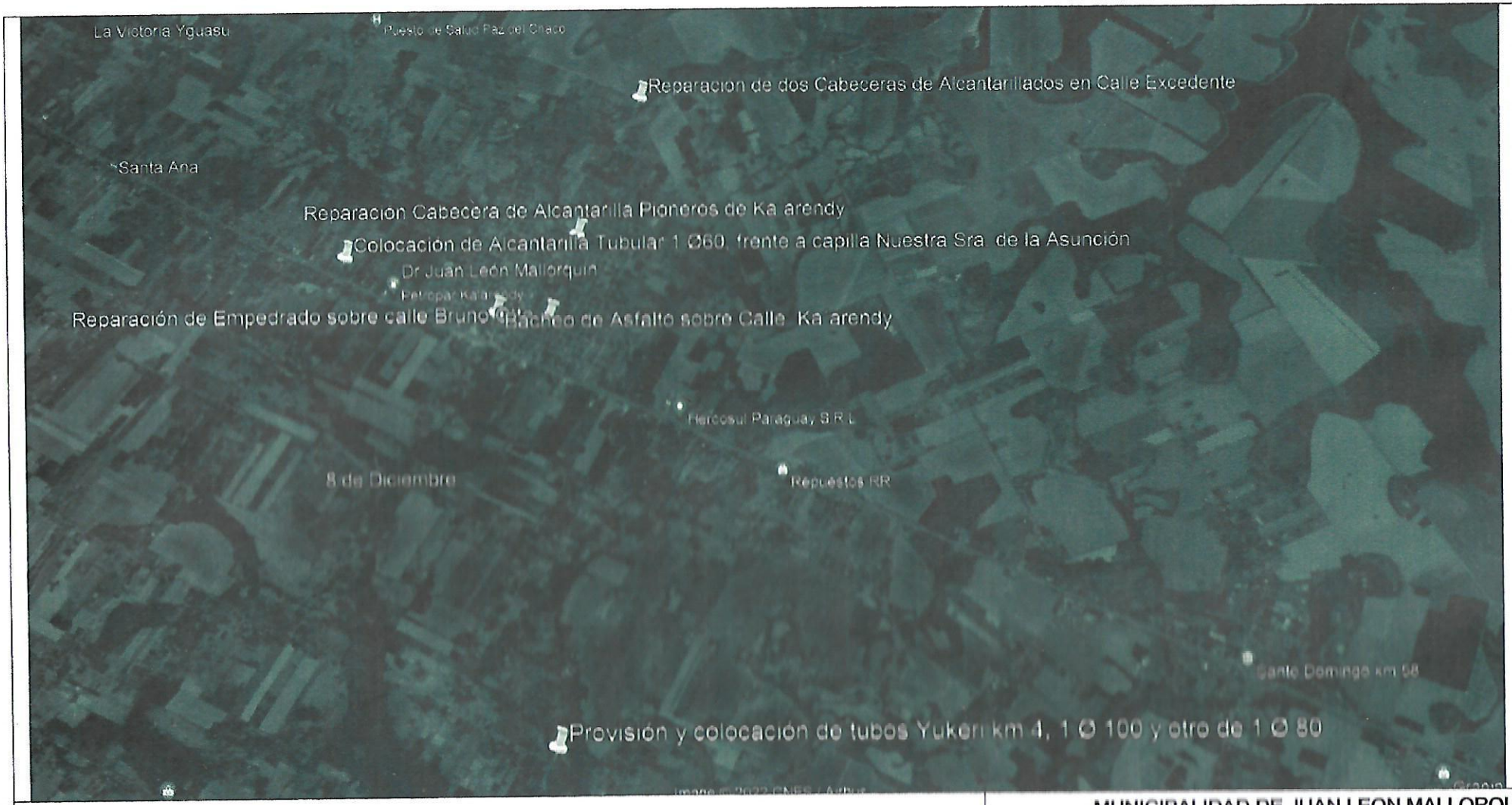

MUNICIPALIDAD DE JUAN LEON MALLORQUIN

OBRA: Reparaciones y Obras en Varios Lugares

UBICACION: PLANO GENERAL DE UBICACIONES

PROYECTISTA : ING CESAR CRISTALDO

FECHA : SET / 2.022.- ESCALA TO FIT

Ing. Cesar Cristaldo
C.C.E. Global Ingeniería

V° B° PROYECTISTA

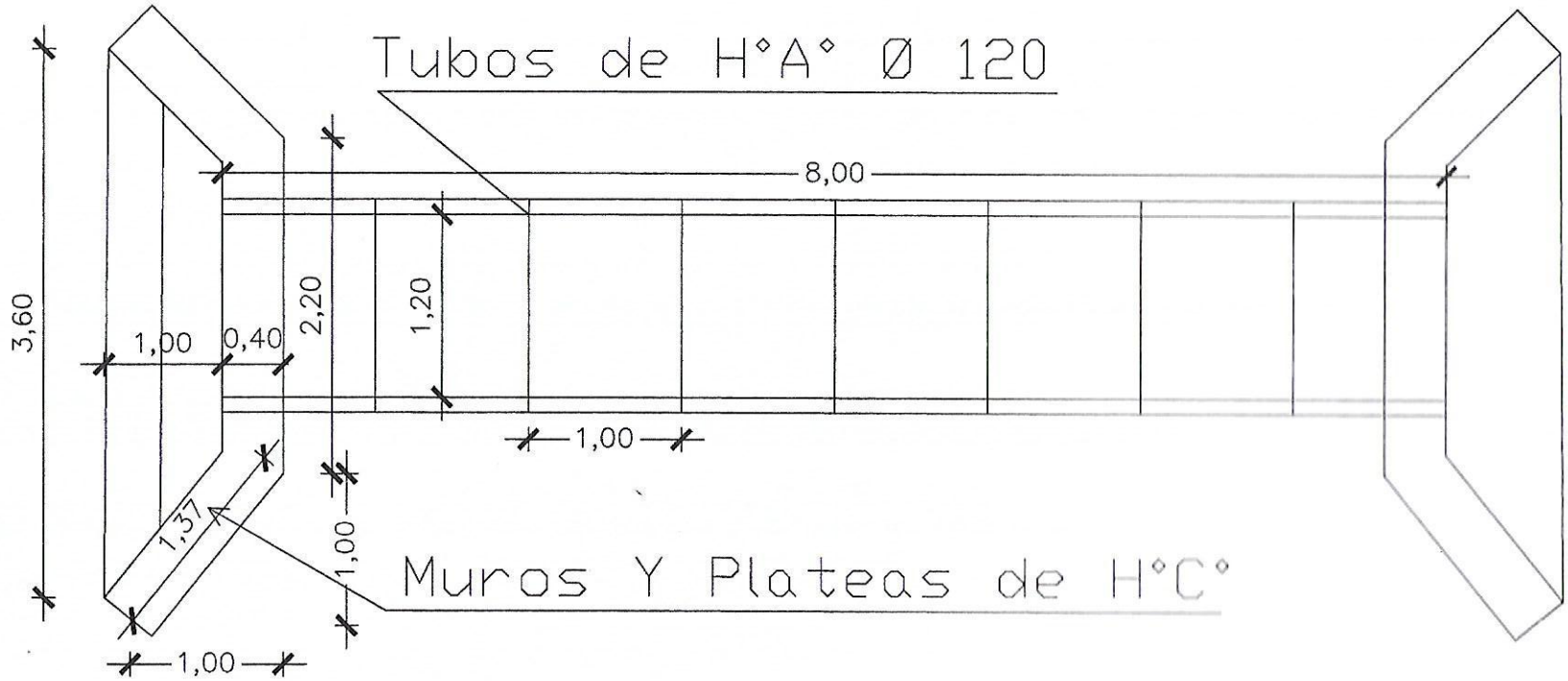

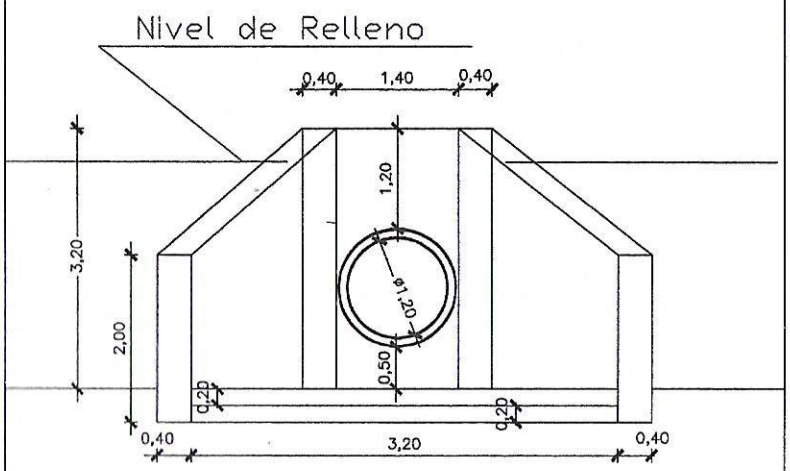

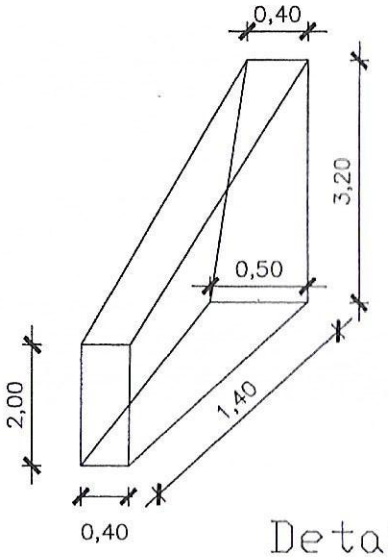

Detalle Aleros

MUNICIPALIDAD DE JUAN LEON MALLORQUIN

OBRA: Reparaciones y Obras en Varios Lugares

UBICACION: Reparación de cabecera Alcantarillado Campeones Sudamericanos

UBICACION: J21 0675709

UTM 7187002

PROYECTISTA : ING CESAR CRISTALDO

FECHA : SET / 2.022 ESCALA TO FIT

Ing. Cesar Cristaldo

C.J.E Global Ingeniería

V° B° PROYECTISTA

1

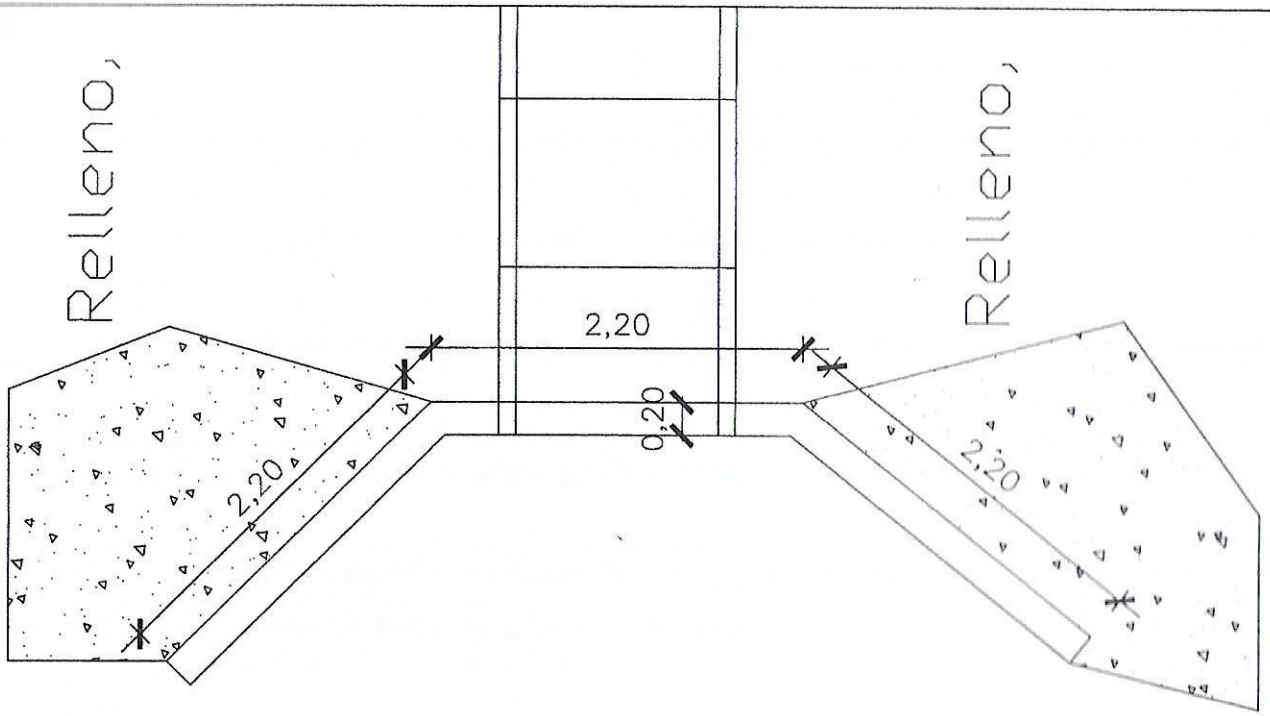

Nivel de Relleno, ambas cabeceras

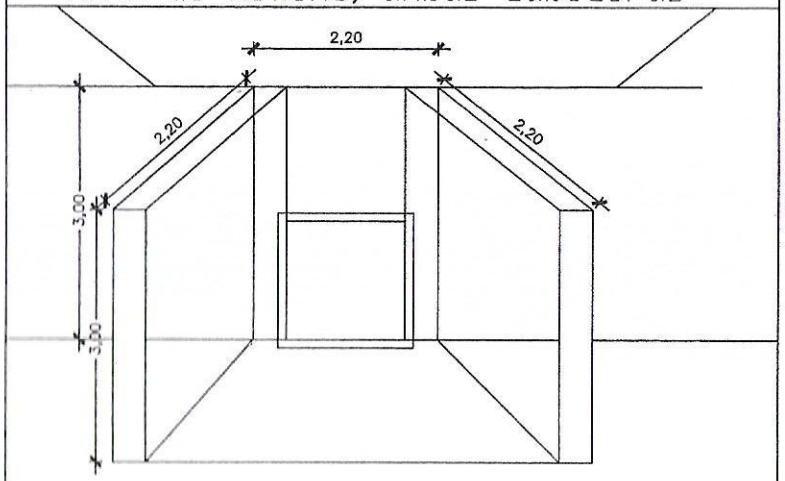

DETALLE DE BARANDA

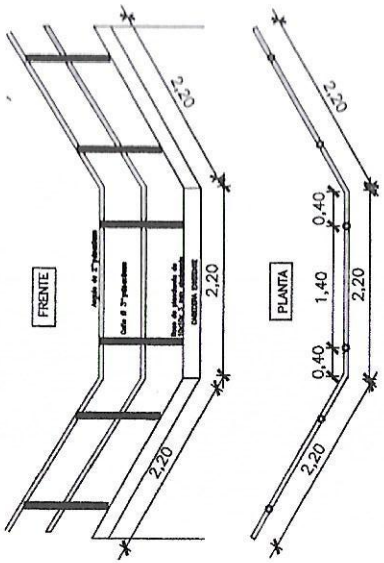

MUNICIPALIDAD DE JUAN LEON MALLORQUIN

OBRA: Reparaciones y Obras en Varios Lugares

UBICACION: Reparación de dos Cabeceras de Alcantarillados en Calle Excedente

UBICACION: J21 0675727

UTM 7189180

PROYECTISTA : ING CESAR CRISTALDO

FECHA : SET / 2.022.- **ESCALA** TO FIT

Ing. Cesar Cristaldo
C.C.E. Global Ingeniería

V° B° PROYECTISTA

2

MUNICIPALIDAD DE JUAN LEON MALLORQUIN

OBRA: Reparaciones y Obras en Varios Lugares

UBICACION: Reparación de Empedrado sobre calle Bruno Otte

UBICACION: J21 0675952

UTM 7185683

PROYECTISTA : ING CESAR CRISTALDO

FECHA : SET / 2.022.- ESCALA TO FIT

Ing Cesar Cristaldo

C C E Global Ingeniería

V° B° PROYECTISTA

3

MUNICIPALIDAD DE JUAN LEON MALLORQUIN

OBRA: Reparaciones y Obras en Varios Lugares

UBICACION: Bacheo de Asfalto sobre Calle Ka´arendy

UBICACION: J21 0675319

UTM 7185511

PROYECTISTA : ING CESAR CRISTALDO

FECHA : SET / 2.022.- ESCALA TO FIT

Ing Cesar Cristaldo

C C E Global Ingeniería

V° B° PROYECTISTA

4

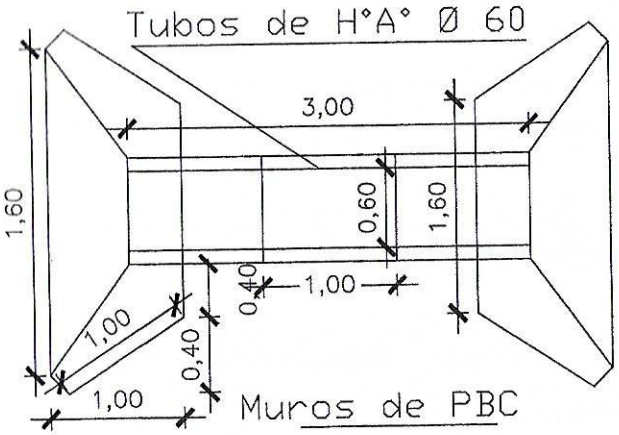

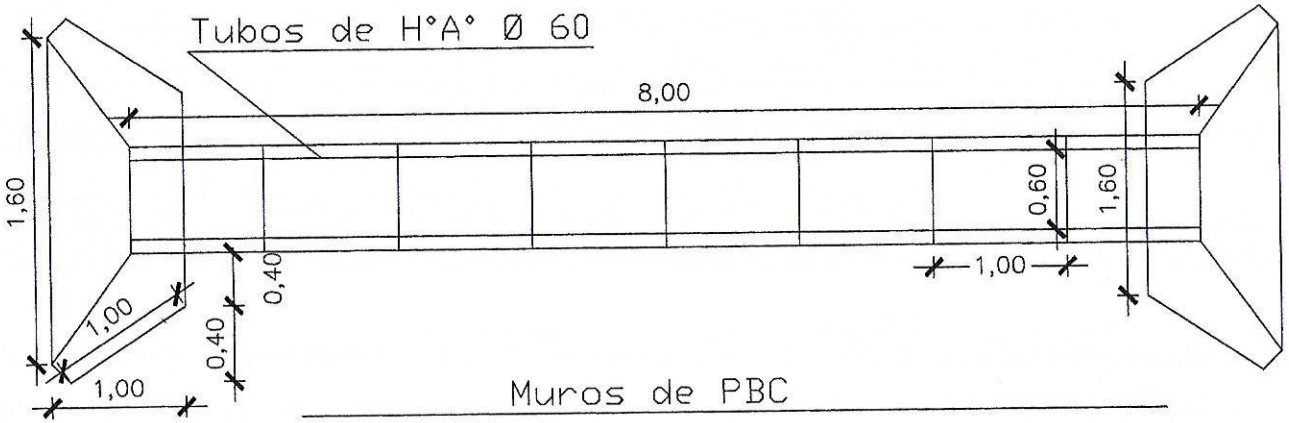

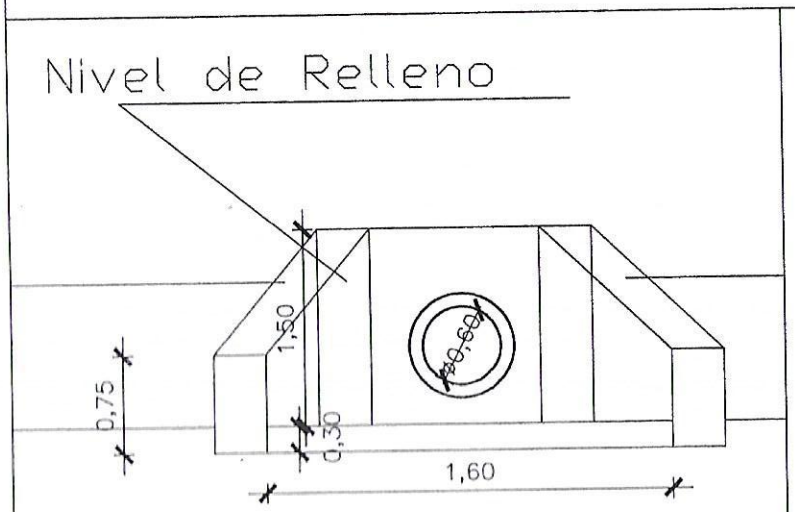

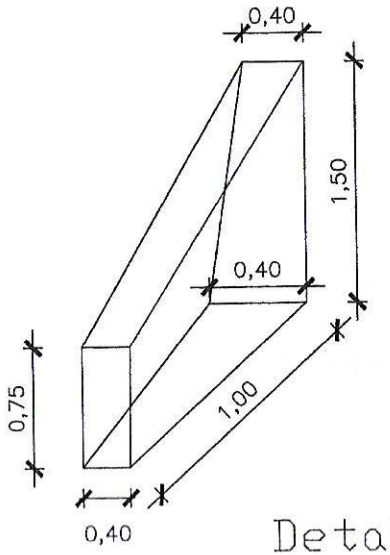

MUNICIPALIDAD DE JUAN LEON MALLORQUIN

OBRA: Reparaciones y Obras en Varios Lugares

UBICACION: Colocación de Alcantarilla Tubular 1 Ø60, frente a capilla Ntra. Sra. de la Asunción

UBICACION: J21 0673214
UTM 7185607

PROYECTISTA : ING CESAR CRISTALDO

FECHA : SET / 2.022.- ESCALA TO FIT

Ing. Cesar Cristaldo
C C E Global Ingeniería
V° B° PROYECTISTA

5

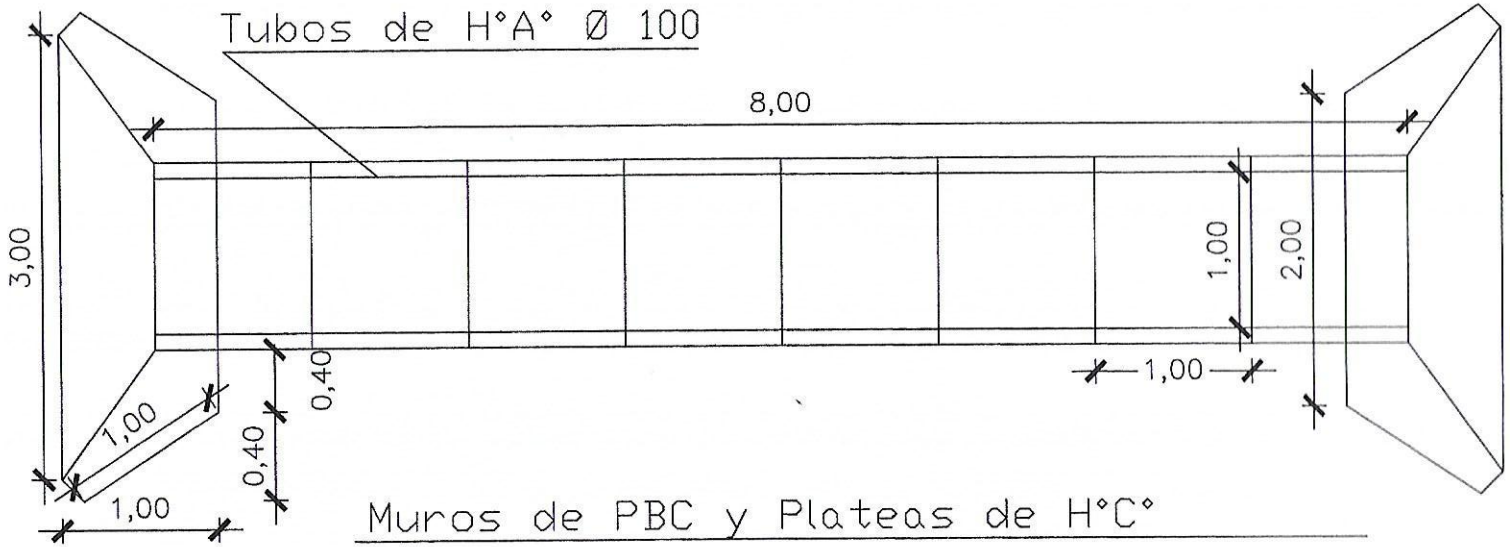

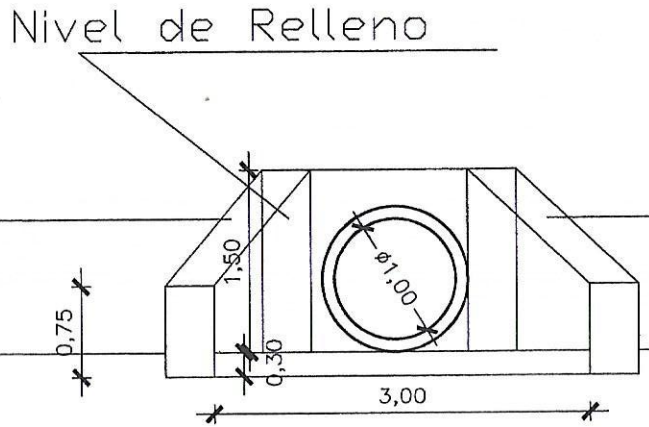

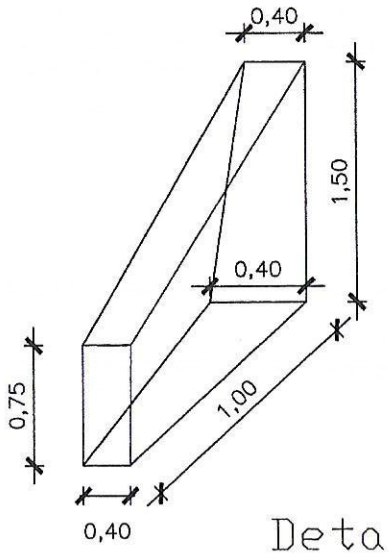

MUNICIPALIDAD DE JUAN LEON MALLORQUIN

OBRA: Reparaciones y Obras en Varios Lugares

UBICACION: Provisión y colocación de tubos Yukeri km 4, 1 Ø 100 y otro de 1 Ø 80

UBICACION: J21 0678167

UTM 7180924

PROYECTISTA : ING CESAR CRISTALDO

FECHA : SET/ 2.022.- ESCALA TO FIT

Ing. Cesar Cristaldo

CEC E Global Ingeniería

PROYECTISTA

6.1

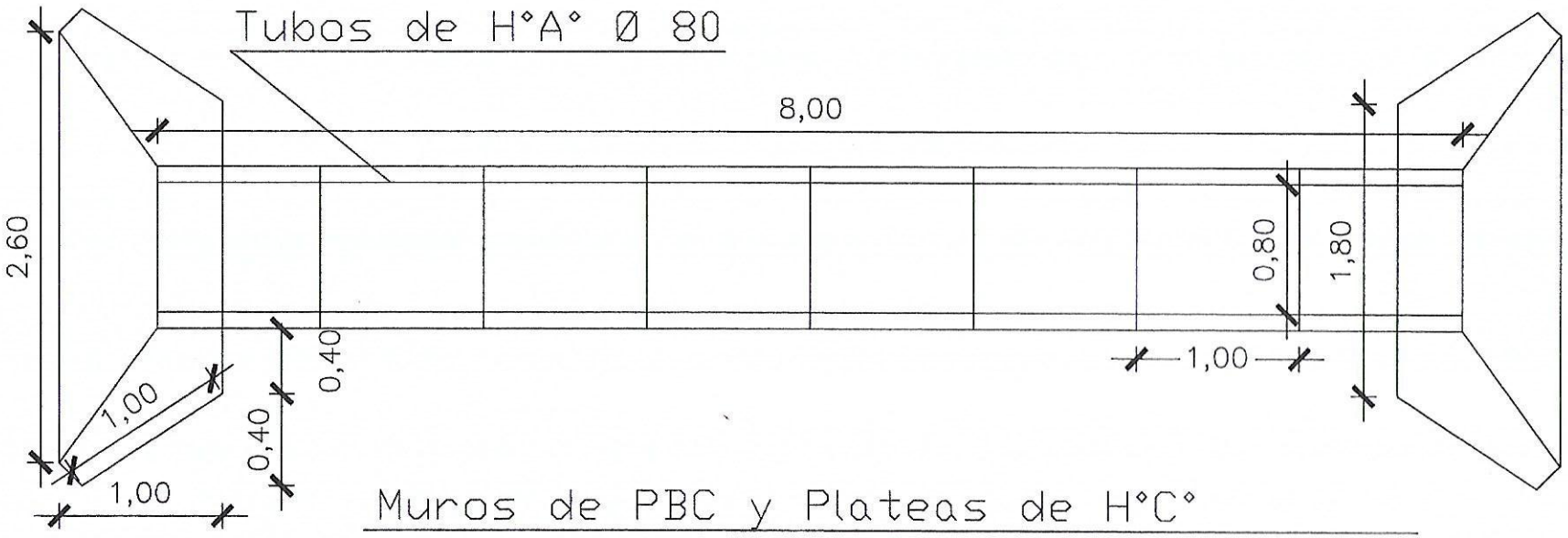

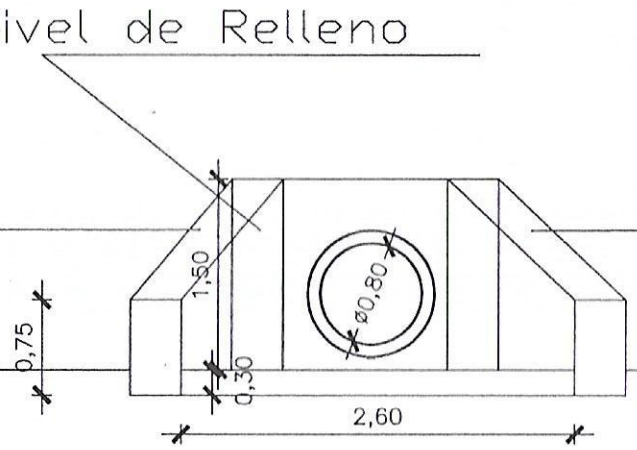

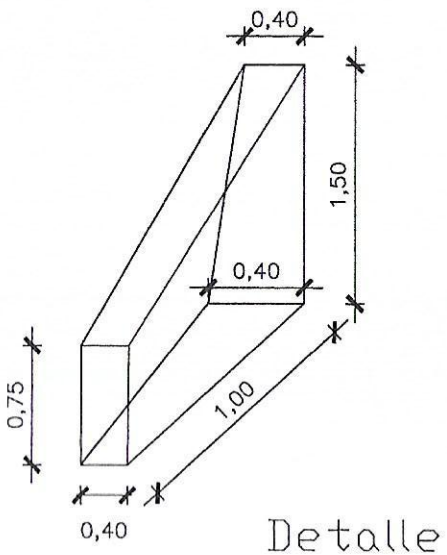

MUNICIPALIDAD DE JUAN LEON MALLORQUIN

OBRA: Reparaciones y Obras en Varios Lugares

UBICACION: Provisión y colocación de tubos Yukerl km 4, 1 Ø 100 y otro de 1 Ø 80

UBICACION: J21 0678167

UTM 7180924

PROYECTISTA : ING CESAR CRISTALDO

FECHA : SET / 2.022.- ESCALA TO FIT

Ing Cesar Cristaldo

V° B° C C E Global Ingeniería PROYECTISTA

6.2

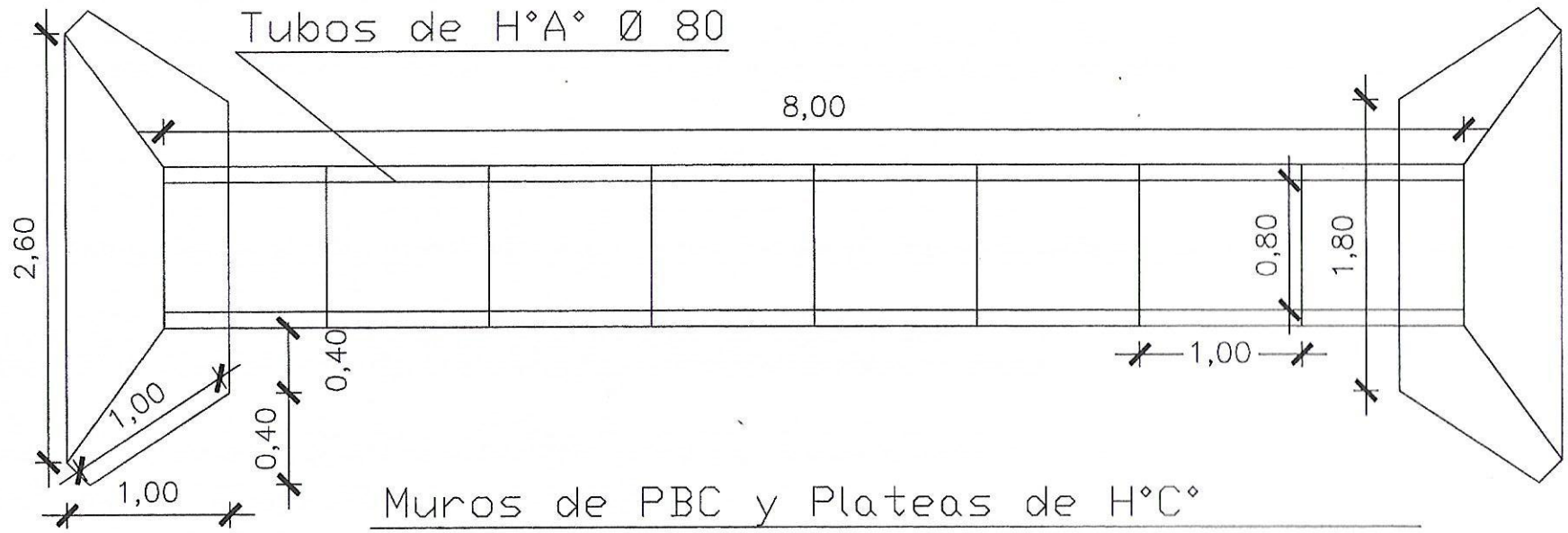

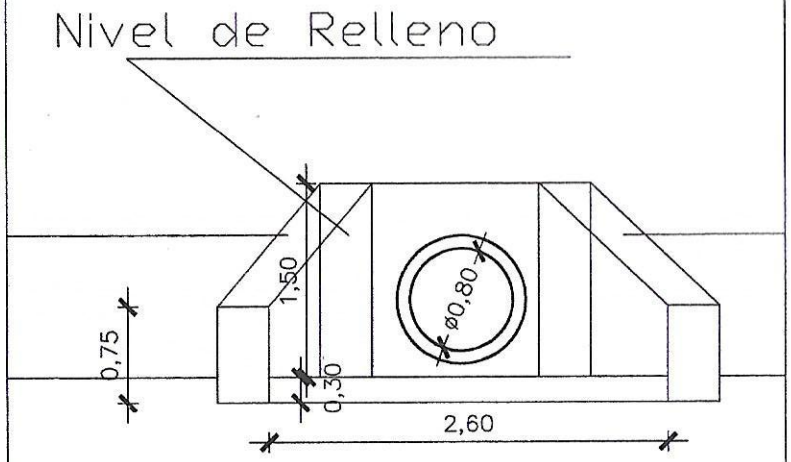

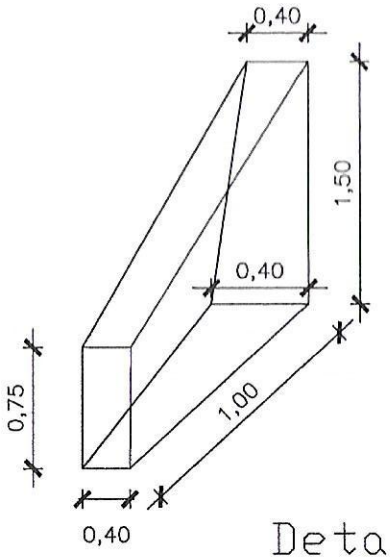

MUNICIPALIDAD DE JUAN LEON MALLORQUIN

OBRA: Reparaciones y Obras en Varios Lugares

UBICACION: Reparación Cabecera de Alcantarilla Pioneros de Ka'arendy

UBICACION: J21 0675809

UTM 7186893

PROYECTISTA : ING CESAR CRISTALDO

FECHA : SET / 2.022.- ESCALA TO FIT

Ing. Cesar Cristaldo

C.C.E. Global Ingeniería

V° B° PROYECTISTA

7