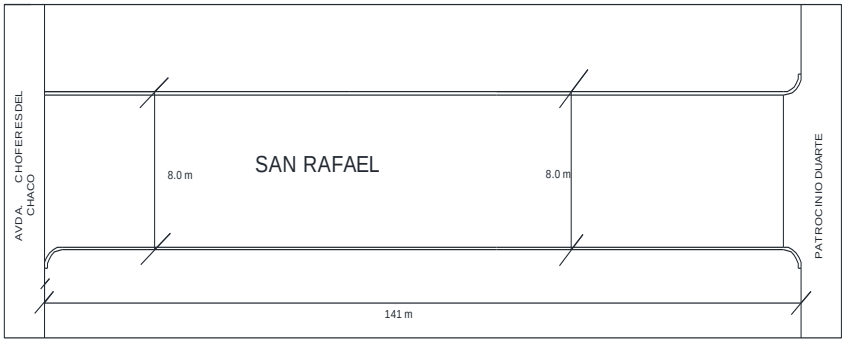

CORTE TRANSVERSAL DEL EMPEDRADO

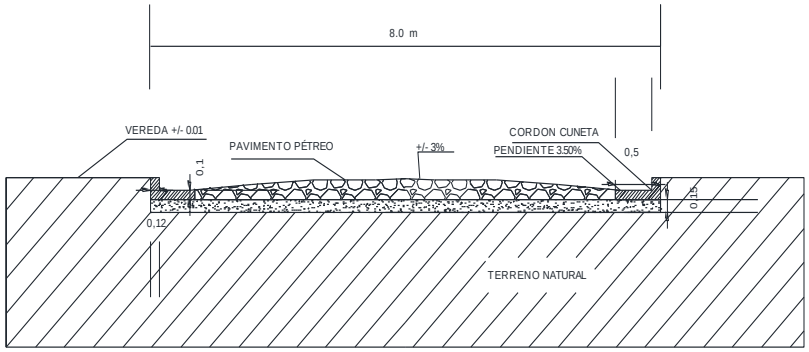

REFERENCIAS

- LIMITE DE MUNICIPAL
- CALZADA
- PAVIMENTO PETREO PROYECTADO
- COLCHON DE TIERRA
- CORDON CUNETA Y CORDON ESCONDIDO

DETALLE BADEN

DETALLE CORDÓN CUNETA

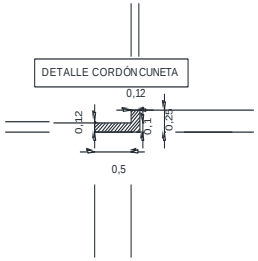

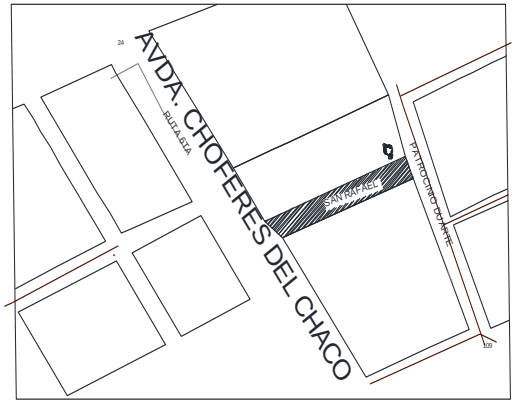

PLANO DE UBICACIÓN

PROYECTO: CONST. PAVIM, TIPO EMPEDRADO: SOBRE CALLE SAN RAFAEL				
UBICACION: SAN RAFAEL ENTRE AVDA. CHOFERES DEL CHACO Y PATROCINIO DUARTE				
OBRA: CONSTRUCCION DE PAVIMENTO TIPO EMPEDRADO				
ADMIISTRACION MUNICIPAL: SR. VICTOR CASAS				
PROFESIONAL	FECHA:			
SUPERFICIE A CONSTRUIR:				
RCA. DEL PARAGUAY MUNICIPALIDAD DE TOMAS ROMERO PEREIRA		INT. MUNICIPAL	PROF.:	CONST. ATENA