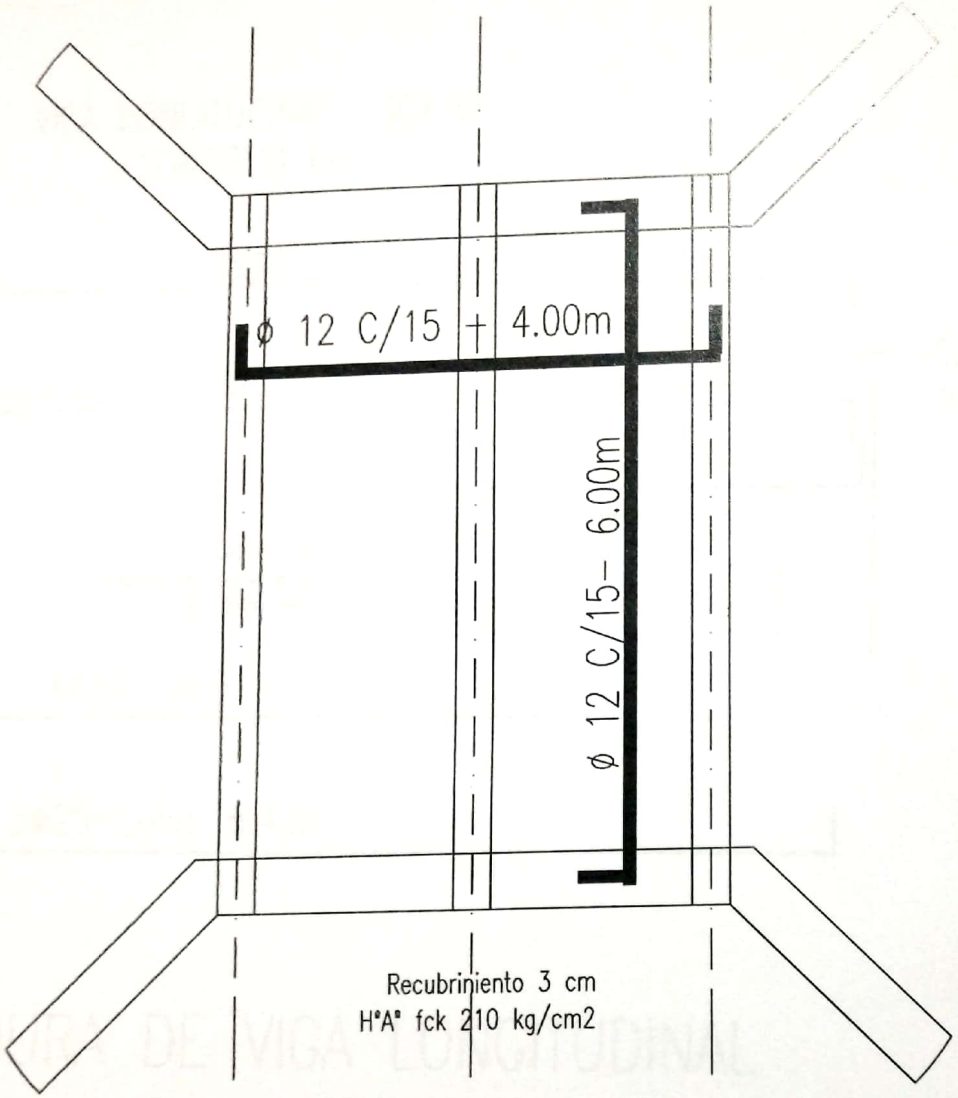

ARMADURA POSITIVA DE LOSA
ESC. 1/50

Mirna R. Prieto Cáceres
Arquitecta

Escaneado con CamScanner

VIGA LONGITUDINAL 30X70
LONGITUD 6m

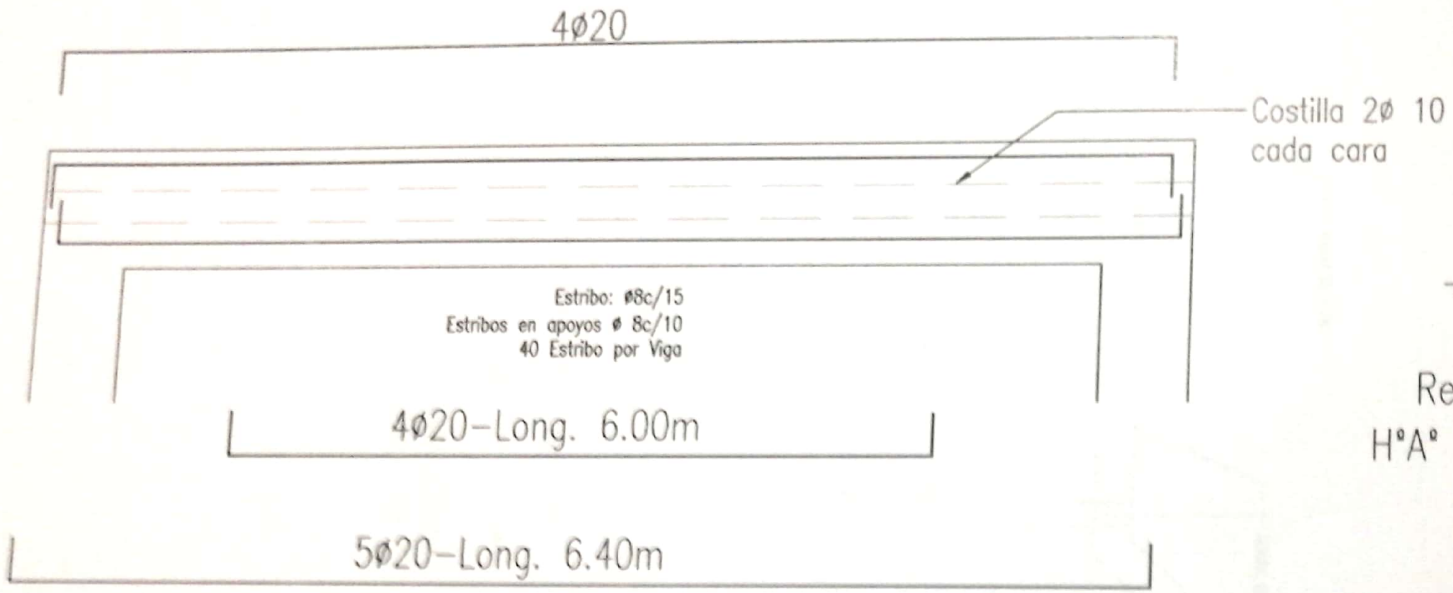

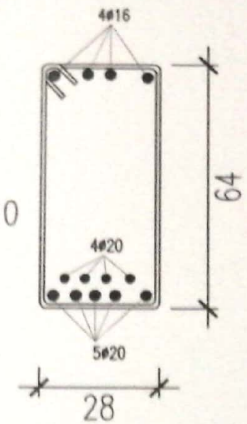

Recubriniento 3 cm
H°A° fck 210 kg/cm2

Estribo: Ø8c/15
Estribos en apoyos Ø 8c/10
40 Estribo por Viga

ARMADURA DE VIGA LONGITUDINAL
ESC. 1/50

Mirna R. Prieto Cáceres
Arquitecta

Escaneado con CamScanner

PLANTA ACOTADA
ESC. 1/50

Mirko E. Prieto Cáceres
Arquitecta

Escaneado con CamScanner

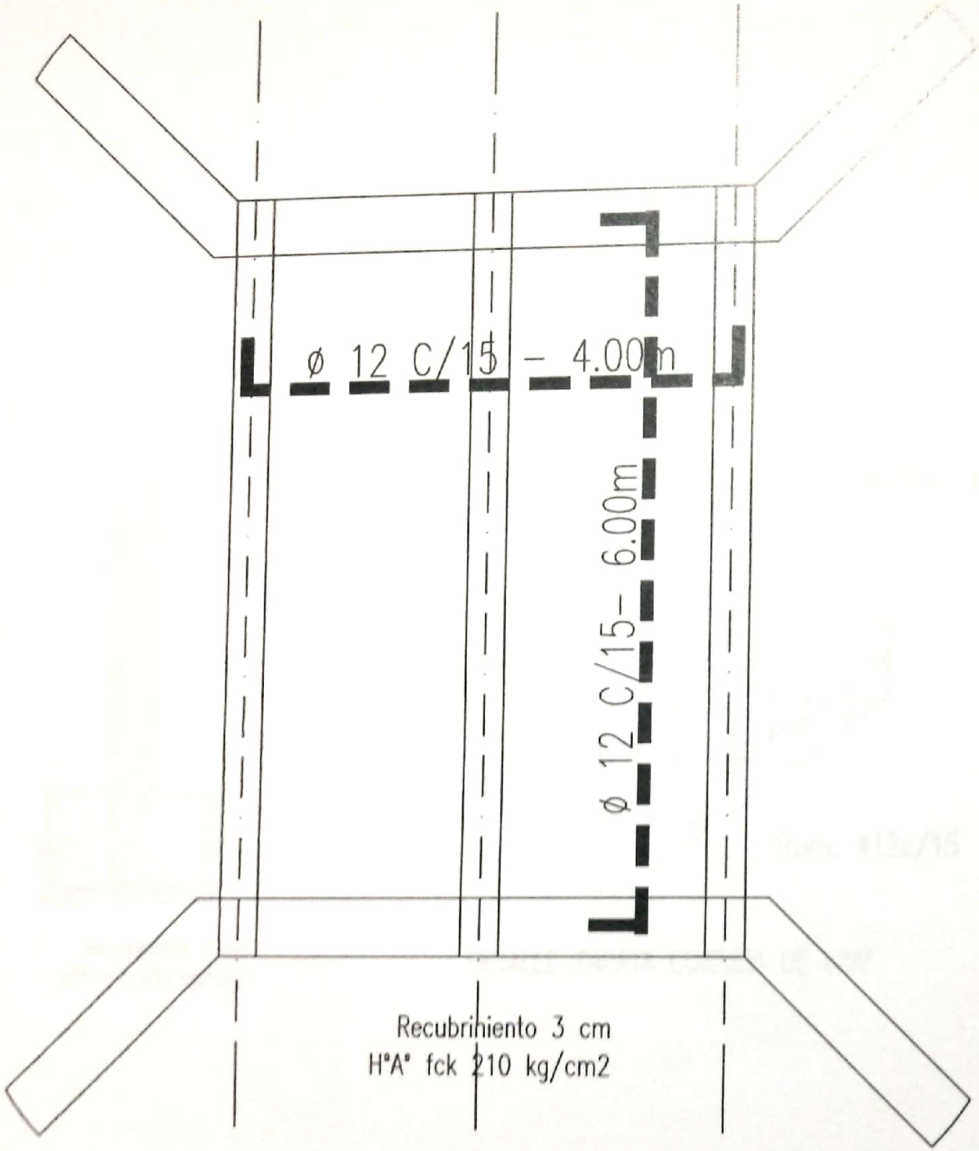

ARMADURA NEGATIVA DE LOSA
ESC. 1/50

Mirna R. Prieto Cáceres
Arquitecta

Escaneado con CamScanner

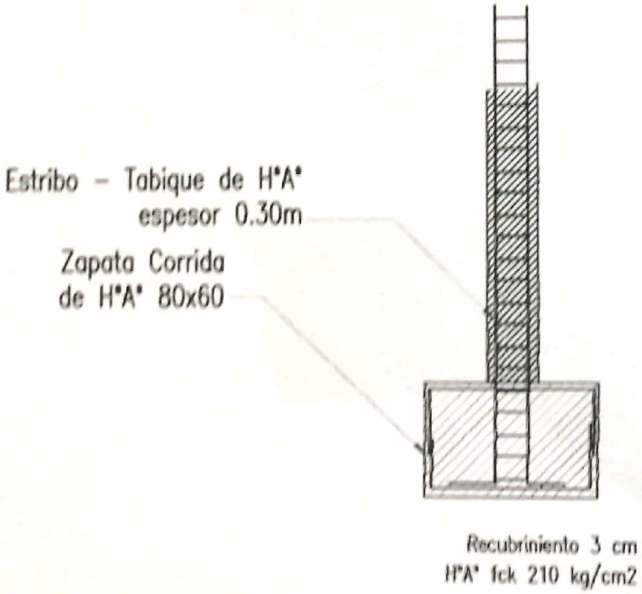

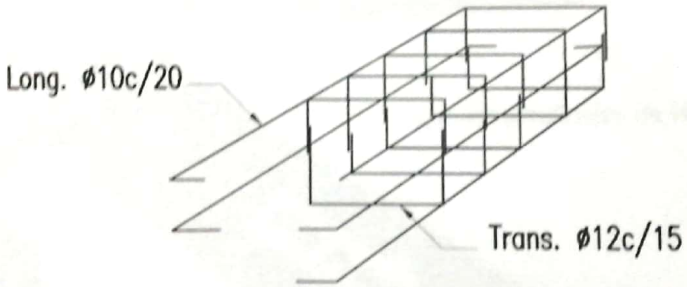

DETALLE ZAPATA CORRIDA DE H°A°

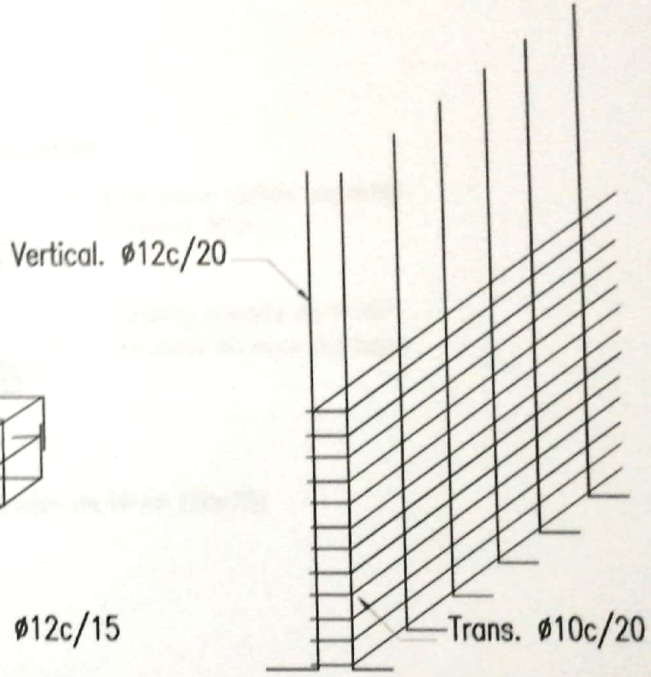

DETALLE TABIQUE DE H°A°

Mirna R. Prieto Cáceres
Arquitecta

Escaneado con CamScanner

PROYECTO DE CONSTRUCCION DE PUENTE DE HºAº

CÑIA. CERRO VERÁ - ZONA ALTA - DISTRITO DE PIRAYU

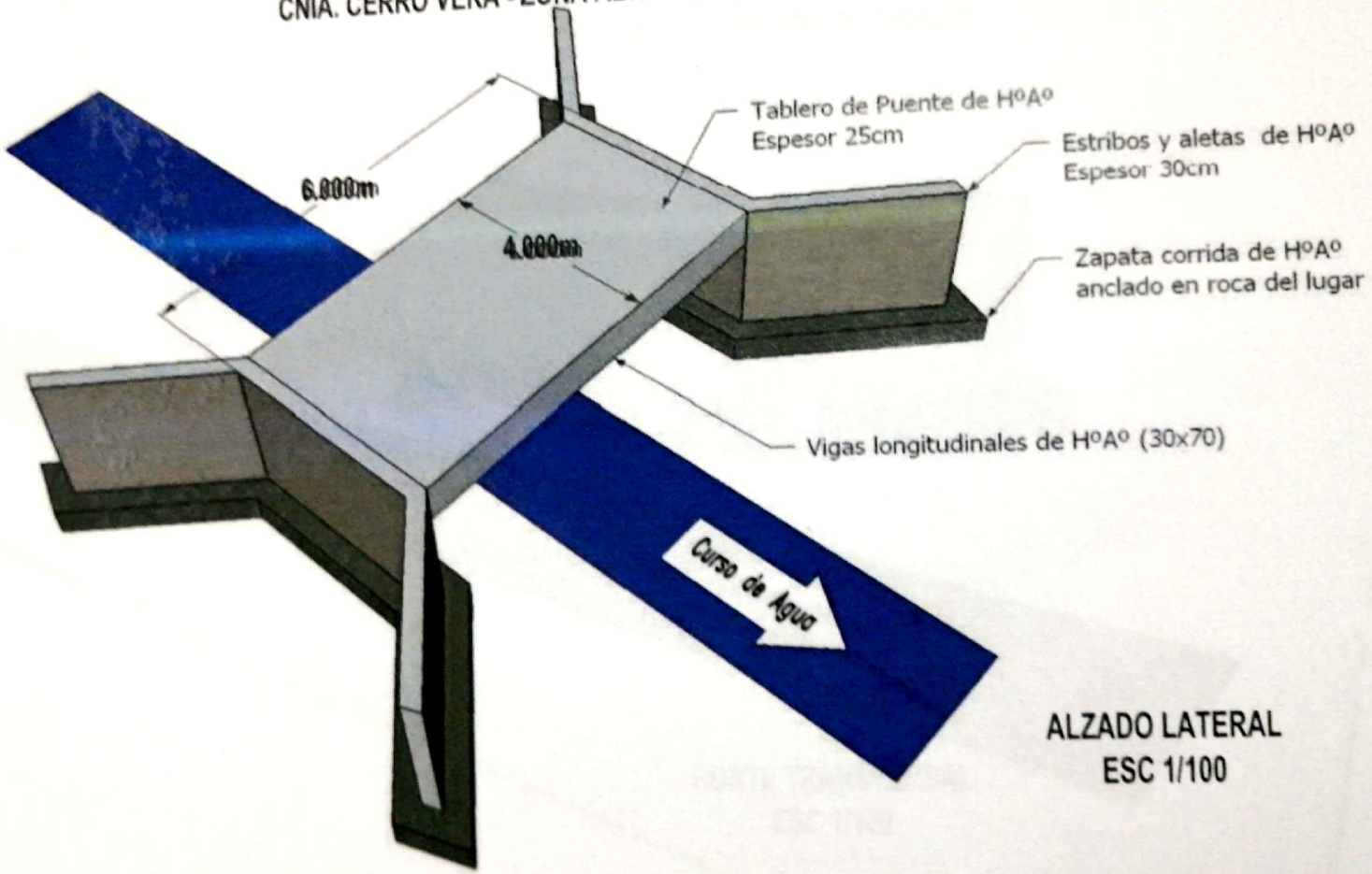

ALZADO LATERAL
ESC 1/100

Mirna R. Prieto Cáceres
Arquitecta

Escaneado con CamScanner

PROYECTO DE CONSTRUCCION DE PUENTE DE HºAº
CÑIA. CERRO VERÁ - ZONA ALTA - DISTRITO DE PIRAYU

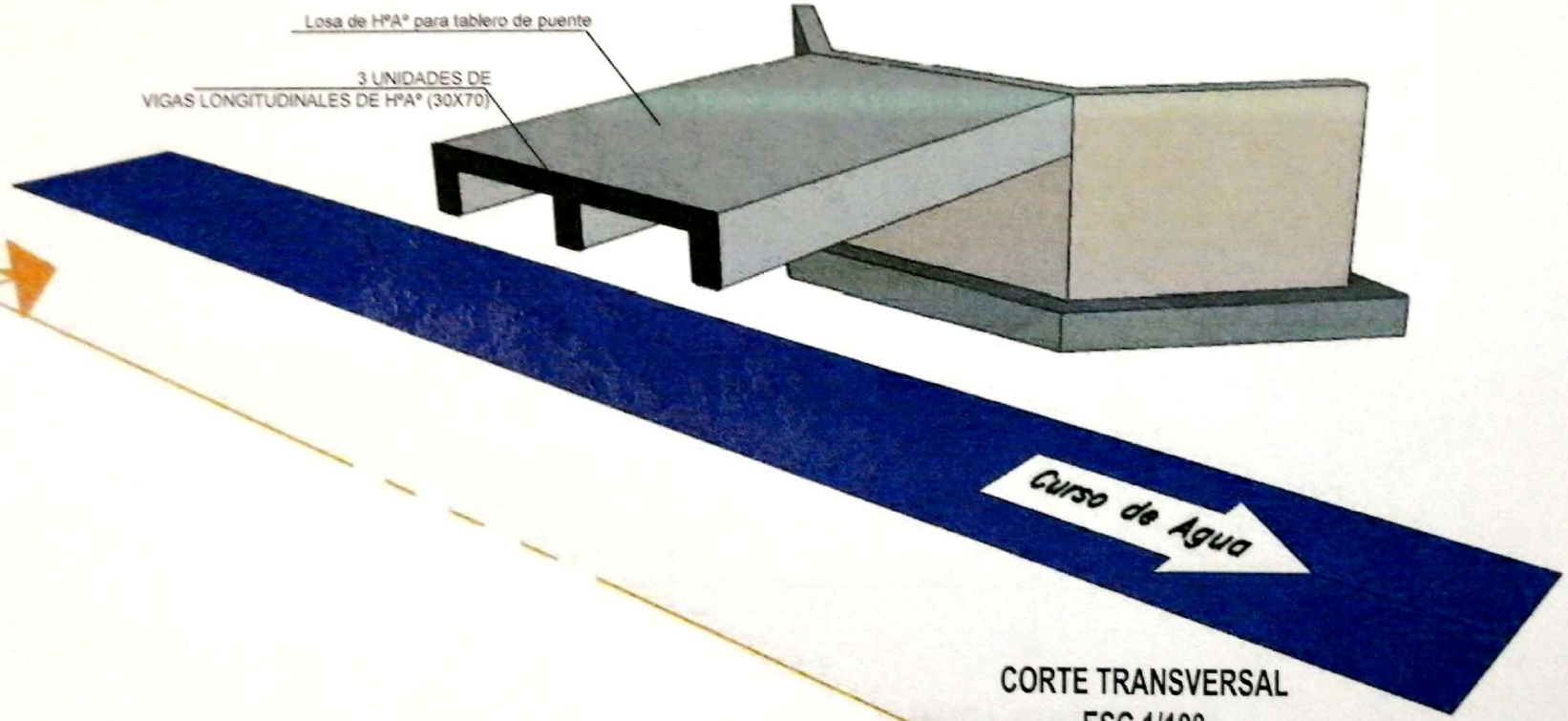

CORTE TRANSVERSAL
ESC 1/100

Mirna R. Prieto Cáceres
Arquitecta

Escaneado con CamScanner

CONSTRUCCION DE PUENTE
DE H° A° CÑIA- CERRO VERÁ-
PIRAYÚ.

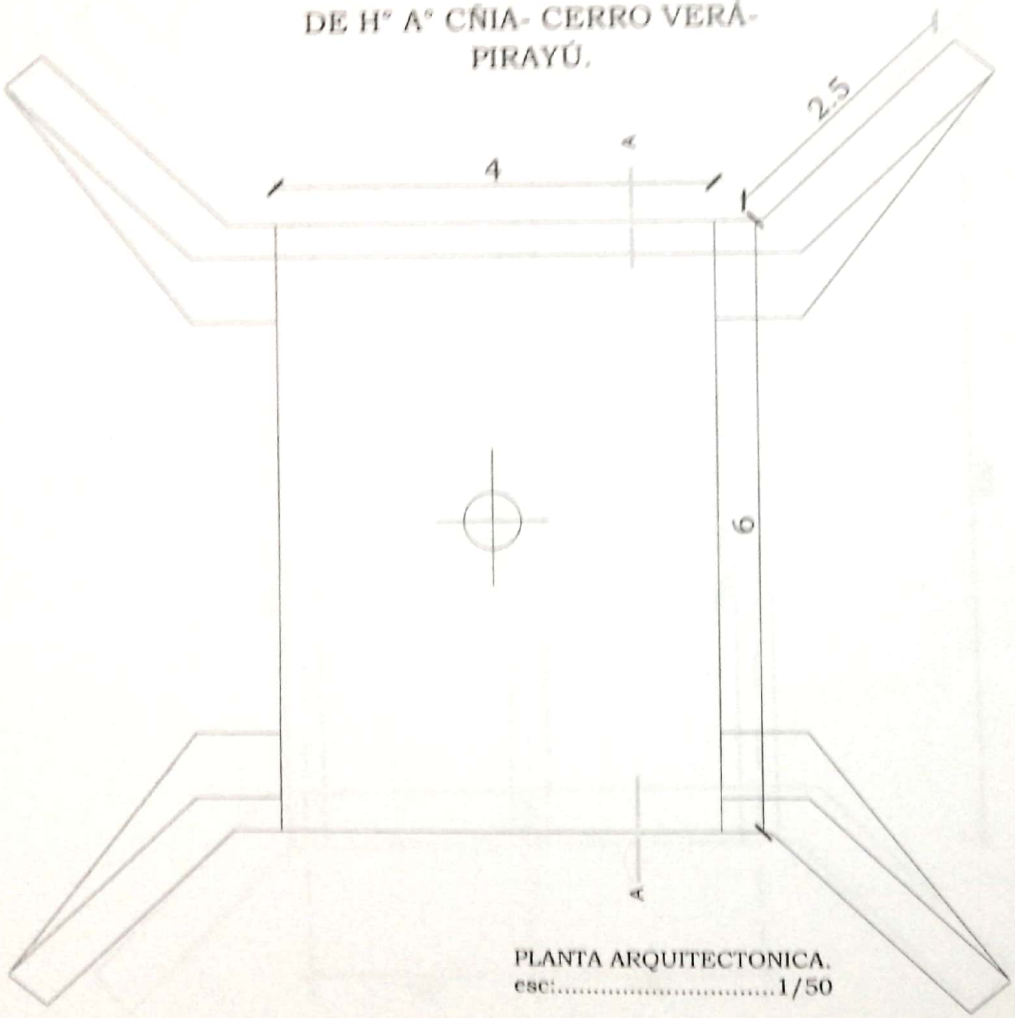

PLANTA ARQUITECTONICA.
esc:.....1/50

Mirna R. Prieto Cáceres
Arquitecta

Escaneado con CamScanner

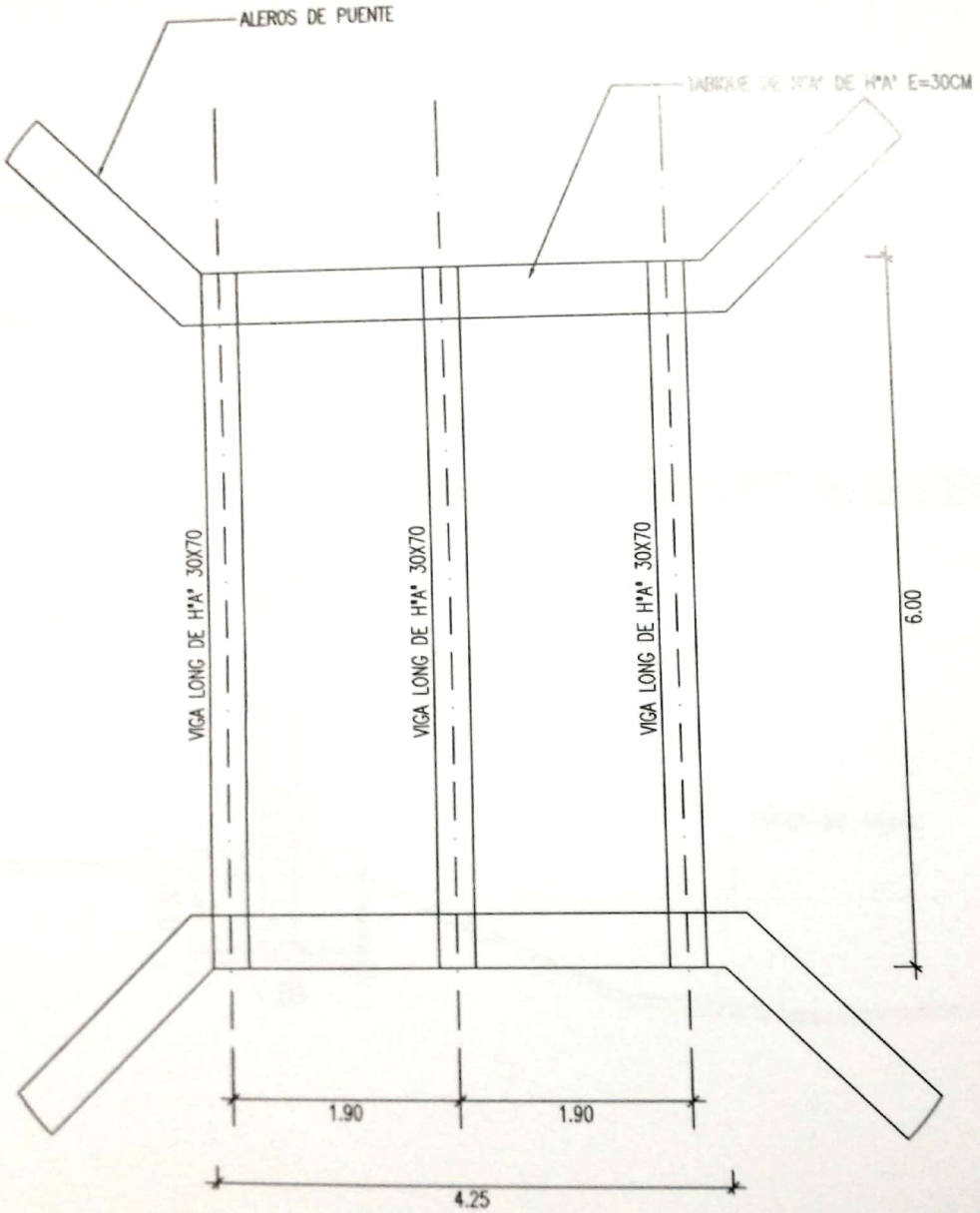

PLANTA ACOTADA
ESC. 1/50

Mirna R. Prieto Cáceres
Arquitecta

Escaneado con CamScanner

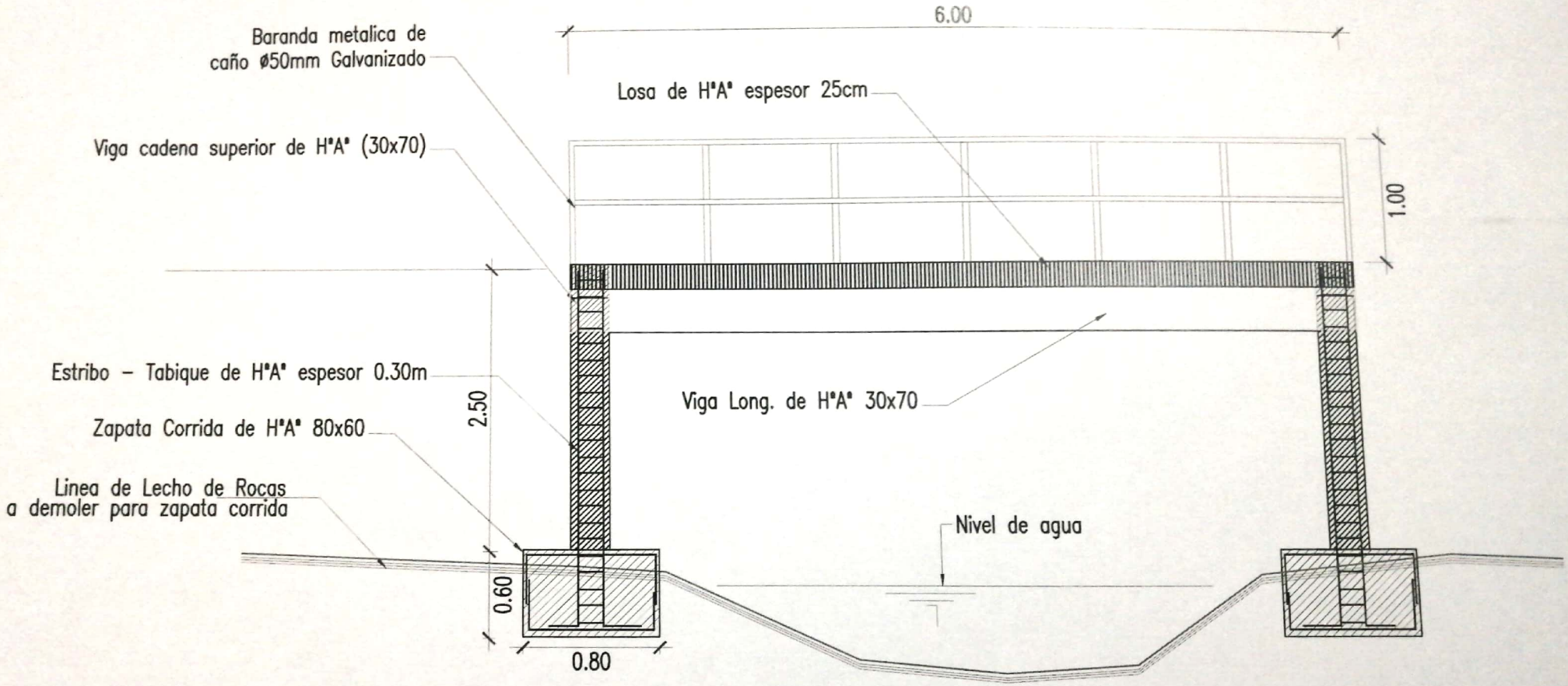

CORTE A–A

Mirna R. Prieto Cáceres
Arquitecta

Escaneado con CamScanner