COMEDOR TIPO 1

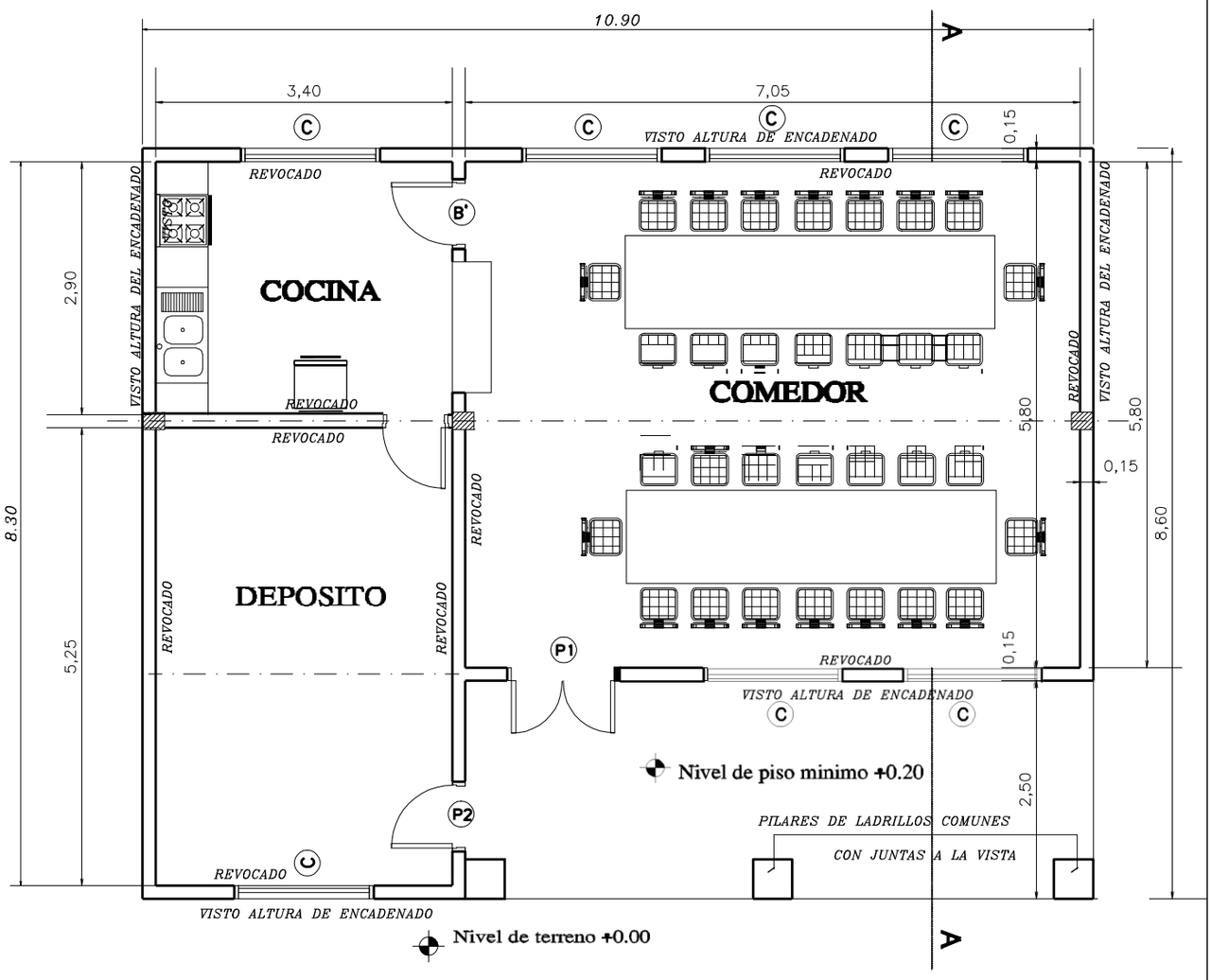

PLANTA ---------- ESC. 1/75

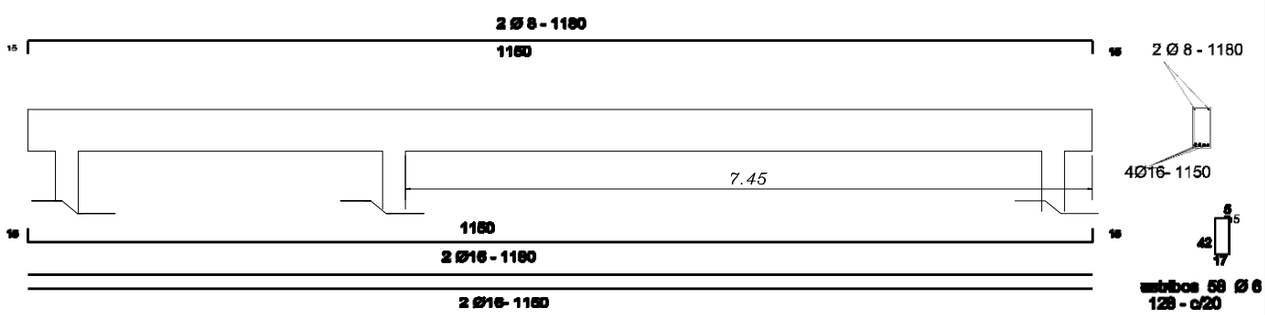

Viga de H°A° 0.20x0.45

MINISTERIO DE EDUCACION Y CULTURA

DIRECCIÓN DE INFRAESTRUCTURA

Proyecto	COMEDOR TIPO 1	1
	PLANTA ARQUITECTONICA Esc. 1/75	

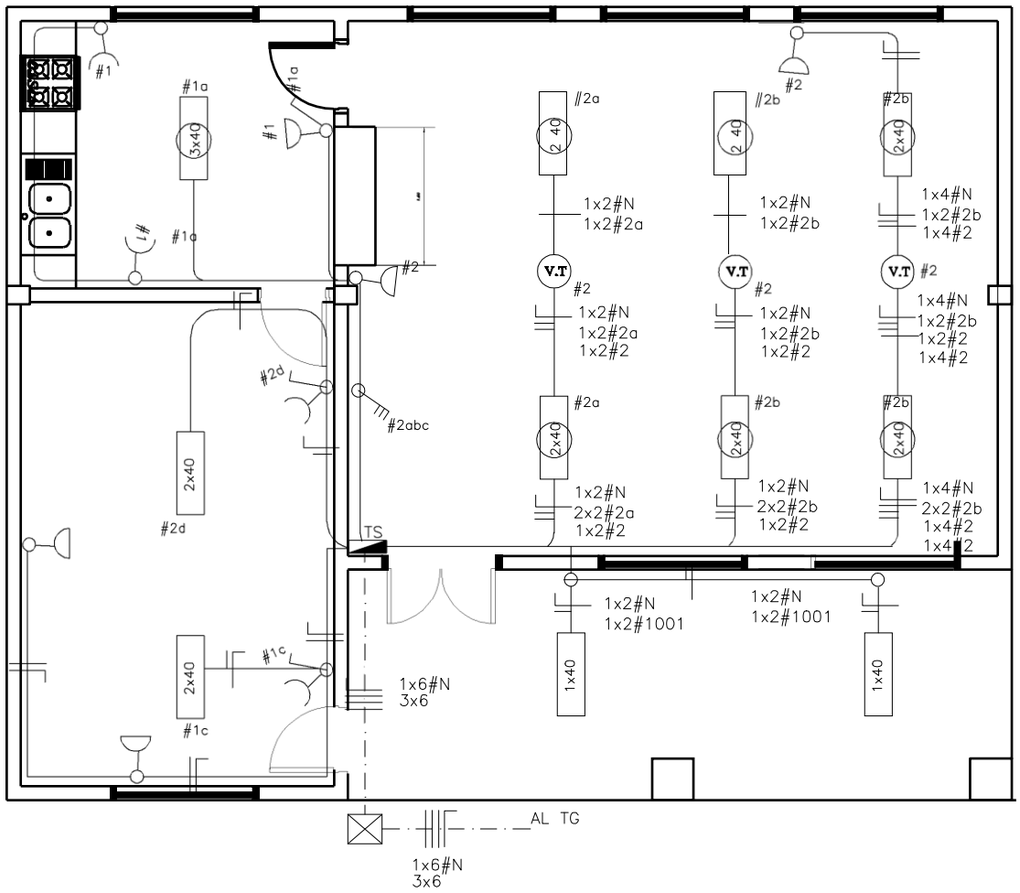

PLANTA ———————— ESC. 1/75

MINISTERIO DE EDUCACION Y CULTURA

DIRECCION DE INFRAESTRUCTURA

Proyecto	COMEDOR TIPO 1	5
ESQUEMA I ELECTRICA	E_ 1/75	

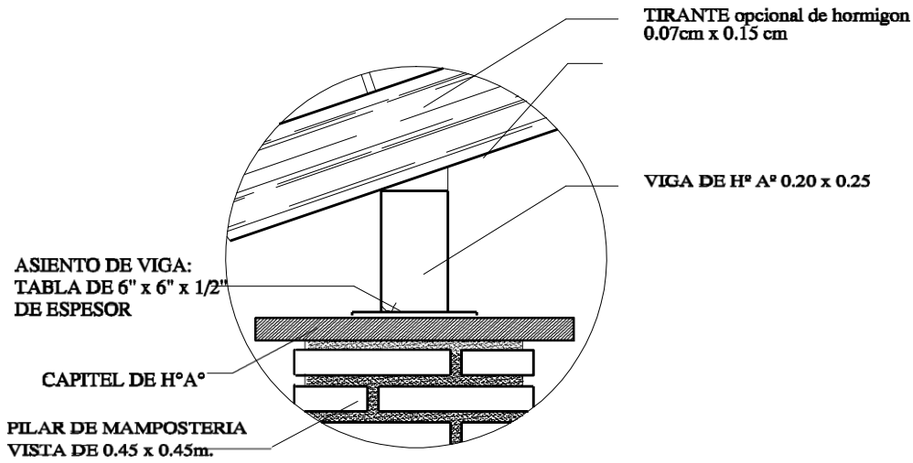

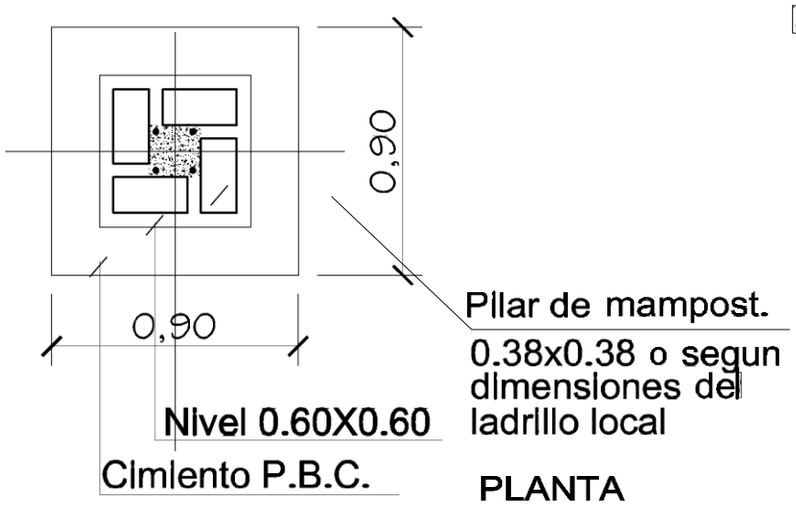

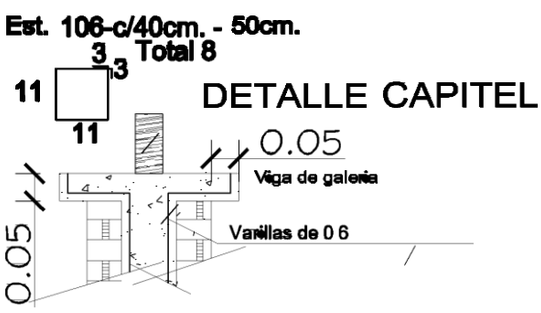

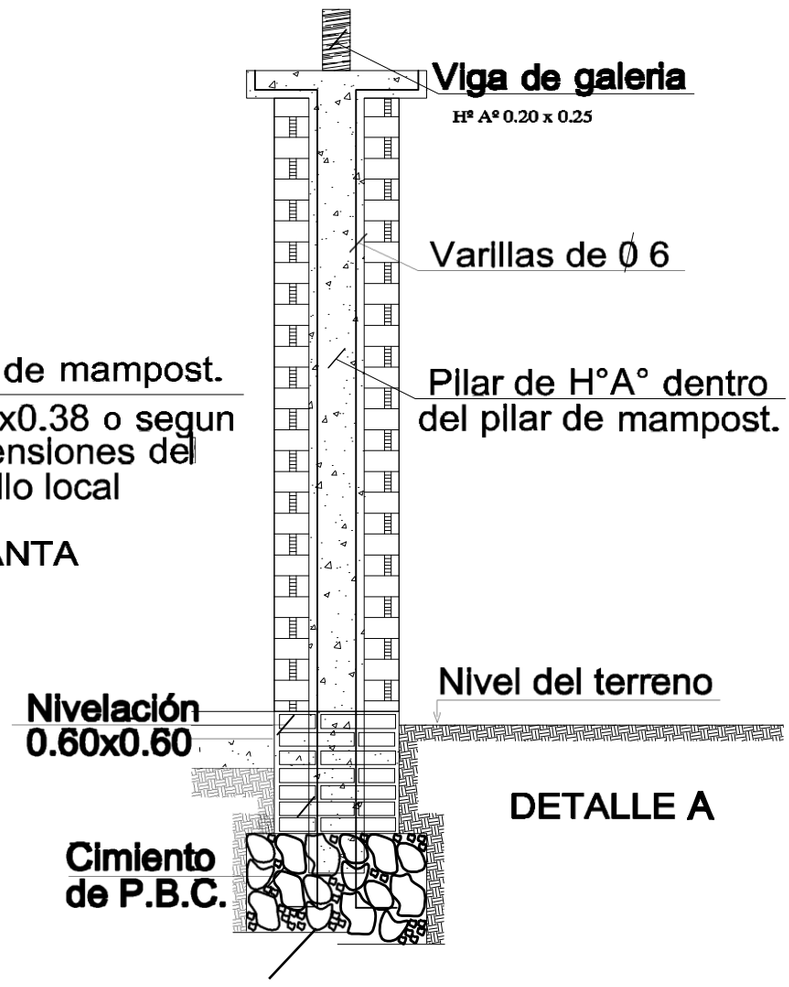

MINISTERIO DE EDUCACION Y CULTURA

DIRECCION DE INFRAESTRUCTURA

Proyecto	COMEDOR TIPO 1	06
	DETALLE DE PILARE EN GALERIA esc. 1/25	

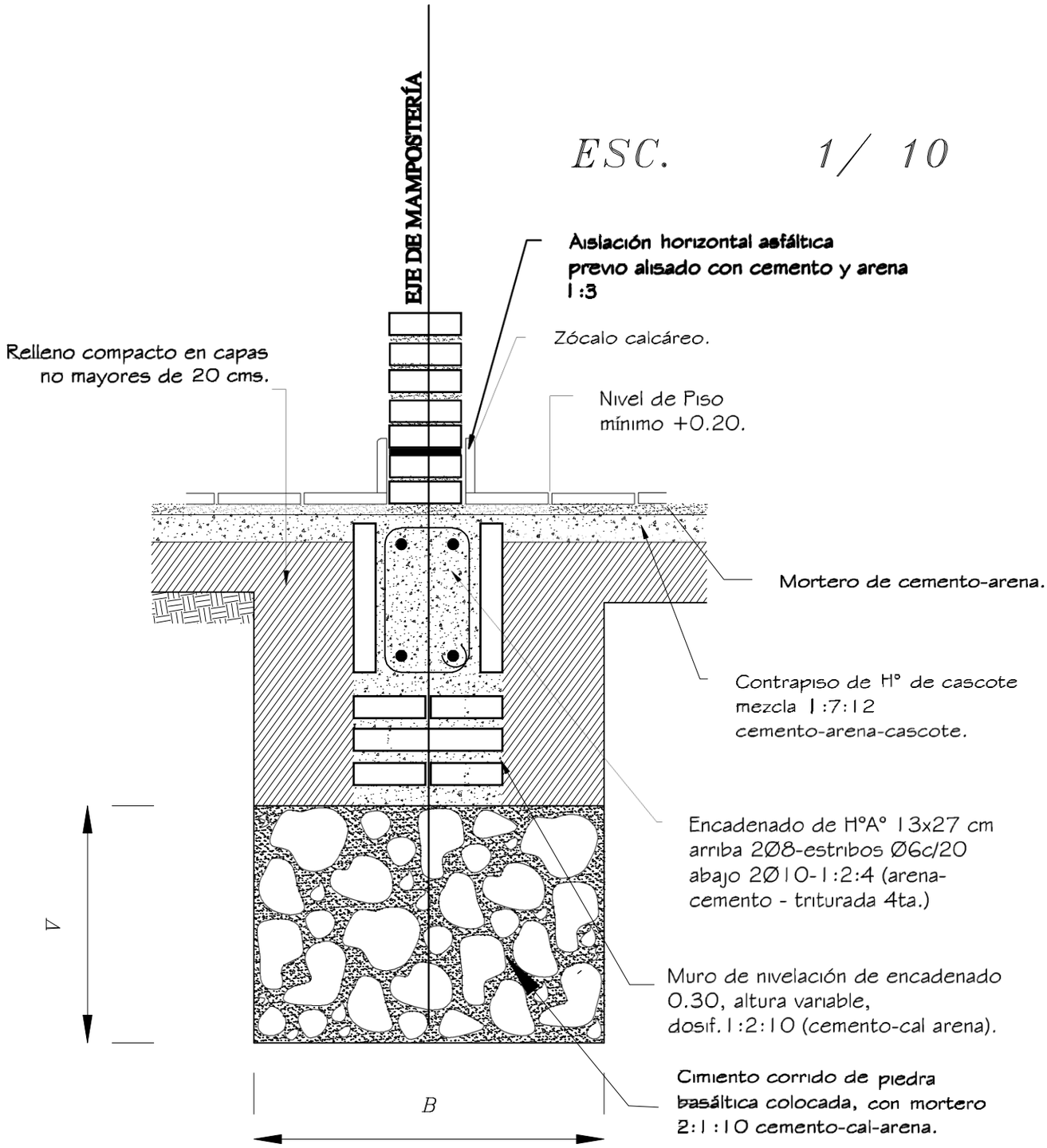

Obs.:
V = variable
B = ancho de cimentación

MINISTERIO DE EDUCACION Y CULTURA

DIRECCION DE INFRAESTRUCTURA

Proyecto	COMEDOR TIPO 1	7
	DETALLE DE CIMIENTO DE PBC esc. 1/10	

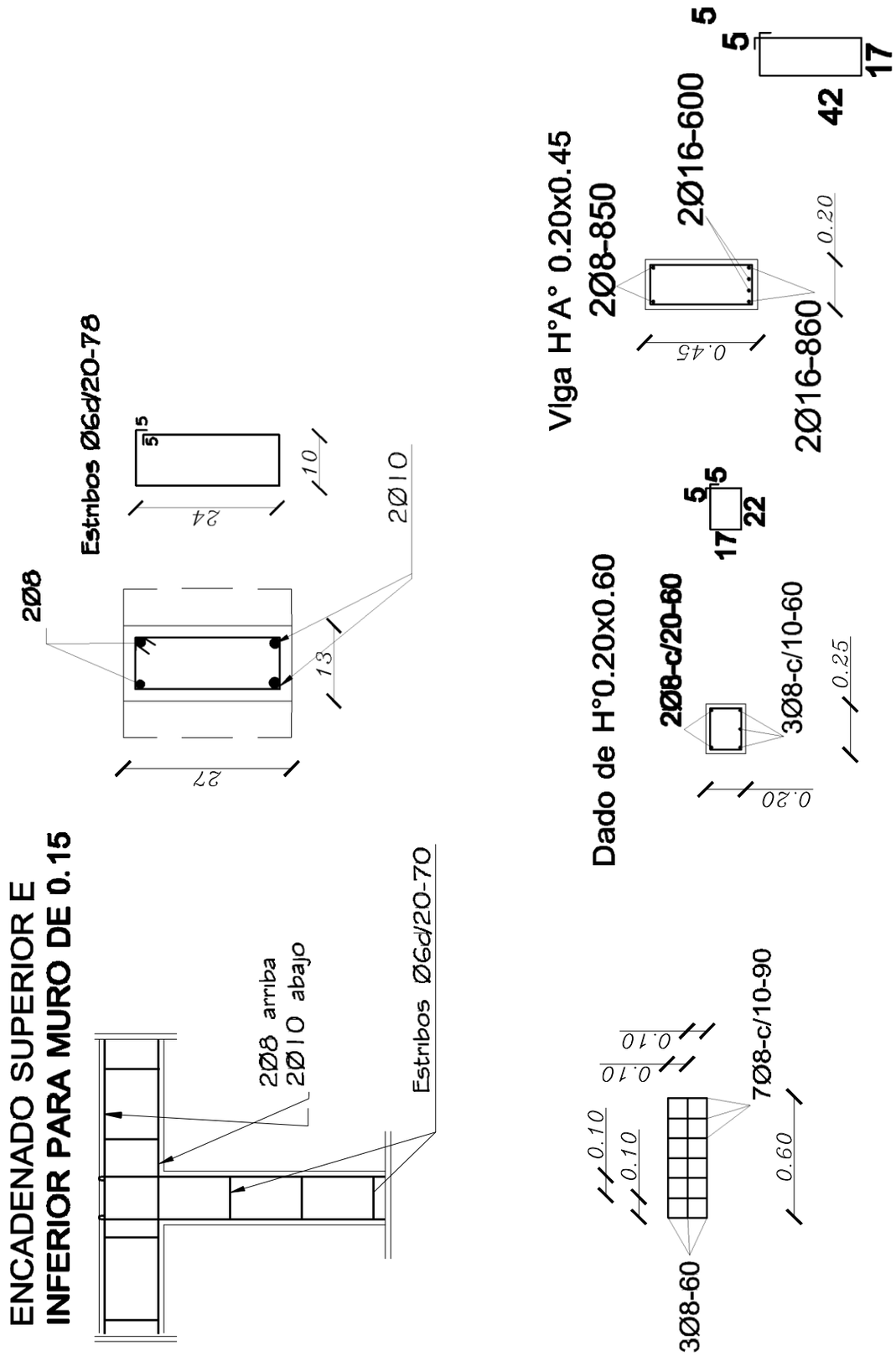

MINISTERIO DE EDUCACION Y CULTURA

DIRECCION DE INFRAESTRUCTURA

Proyecto	COMEDOR TIPO 1	8
DETALLE DE ENCADENADOS SUPERIOR E INFERIOR	esc. 1/10	

ventana balancin tipo (c)

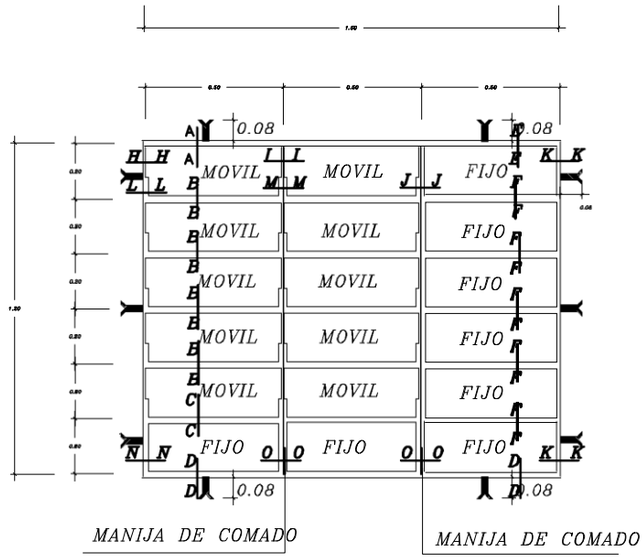

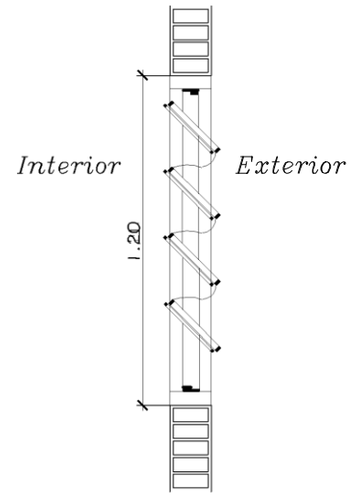

OBSERVACION :

NO DEBE TENER TERMINACIONES EN PUNTAS O CORTANTES

DETALLE DE BALANCINES

OBS.: COLOCAR LOS BALANCINES EN LA PARTE INTERNA DE LOS MUROS DE MAMPOSTERÍA, PARA EVITAR QUE LOS COMANDOS TOPEN CON LOS MISMOS.

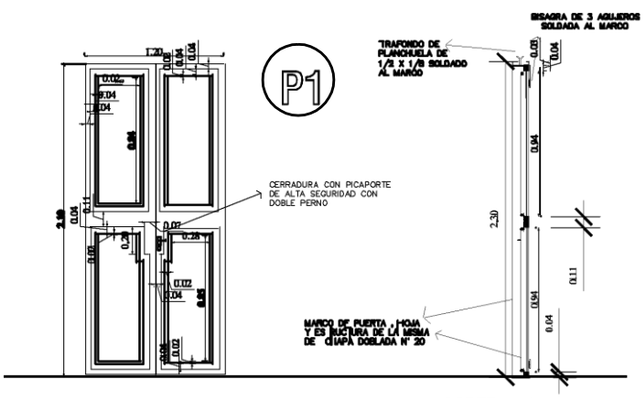

HOJA METÁLICA
1.20 x 2.10

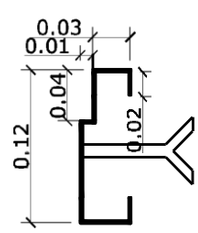

DETALLE DE MARCO

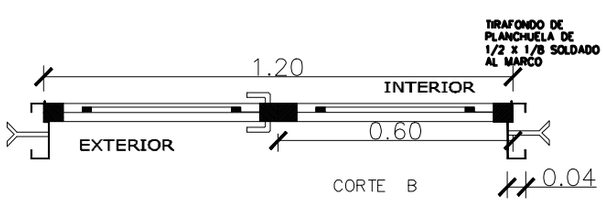

METALICA 2 HOJAS

DETALLE DE PUERTA DE ACCESO

MINISTERIO DE EDUCACION Y CULTURA DIRECCION DE INFRAESTRUCTURA		
Proyecto	COMEDOR TIPO 1	9
DETALLE DE ABERTURAS METÁLICAS Esc. 1/50.-		

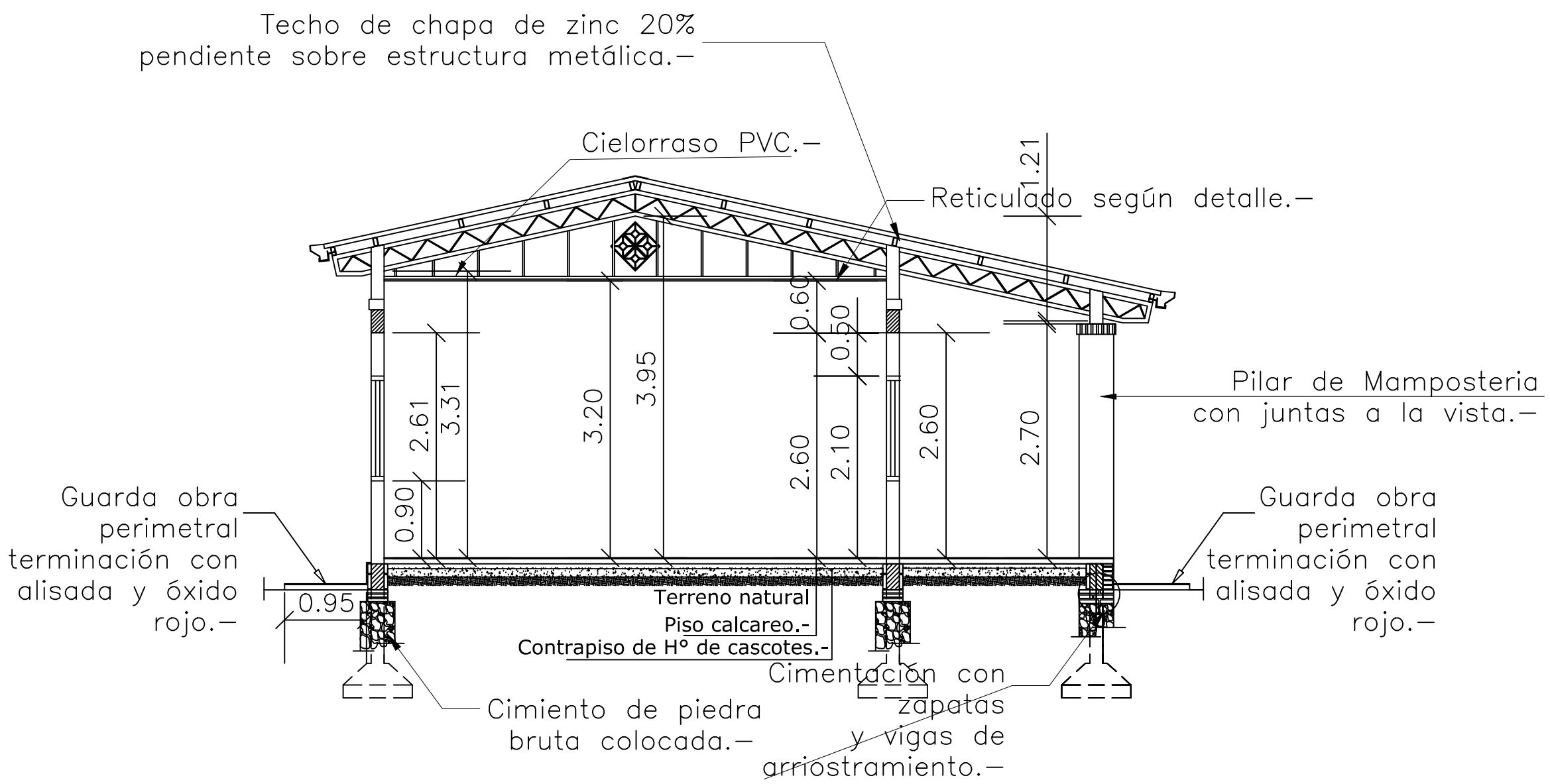

CORTE AA'__Esc.:1/75

MINISTERIO DE EDUCACION Y CULTURA

DIRECCION DE INFRAESTRUCTURA

Proyecto: Comedor y Cocina Tipo con Techo de Chapa

CORTE A–A'

Esc. 1/75.–

MINISTERIO DE EDUCACION Y CULTURA

DIRECCION DE INFRAESTRUCTURA

Proyecto: Comedor y Cocina Tipo con Techo de Chapa

PLANTA DE ESTRUCTURA DE TECHO/DETALLES Esc. 1/100.

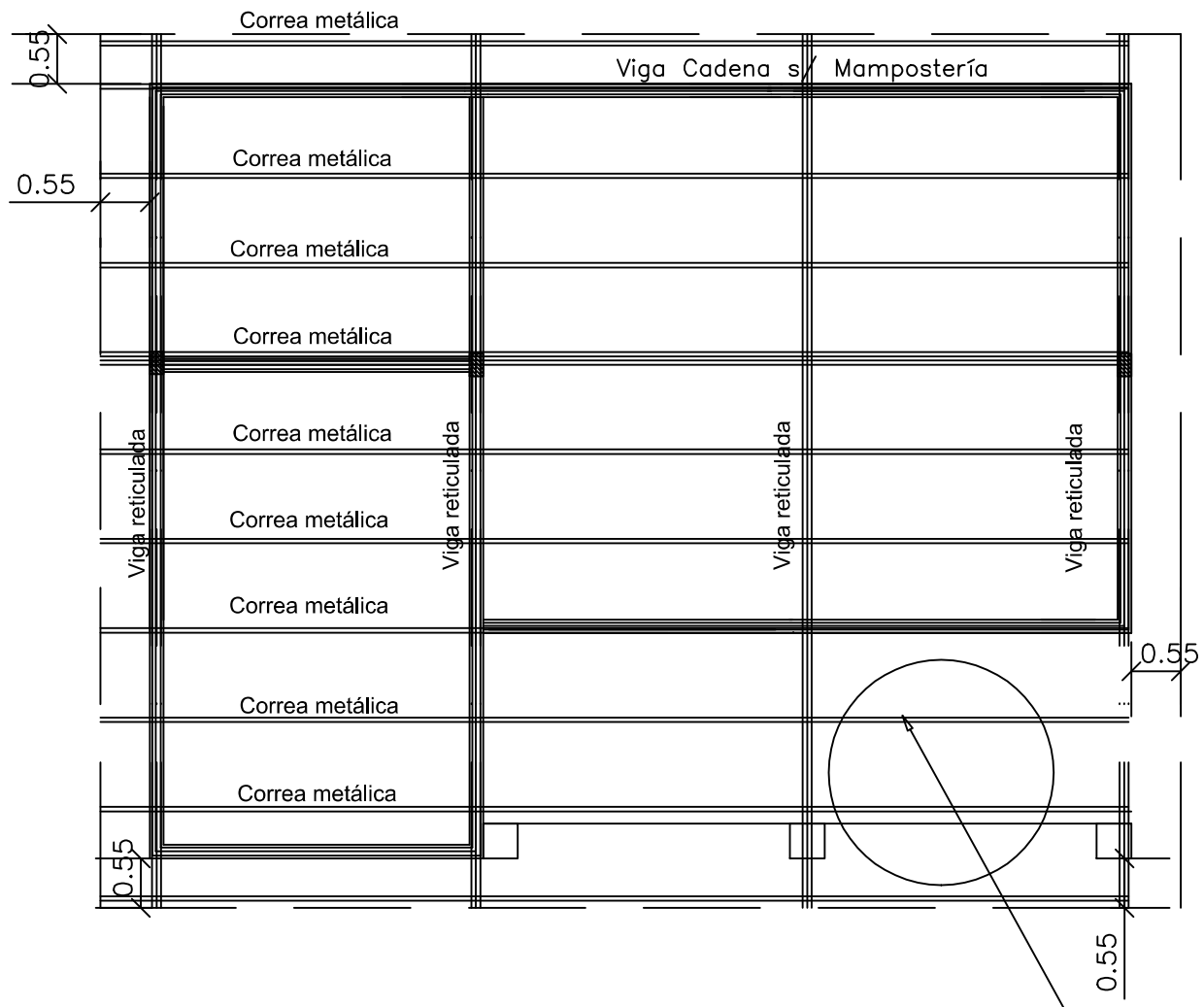

DETALLE DE VIGA METALICA RETICULADA

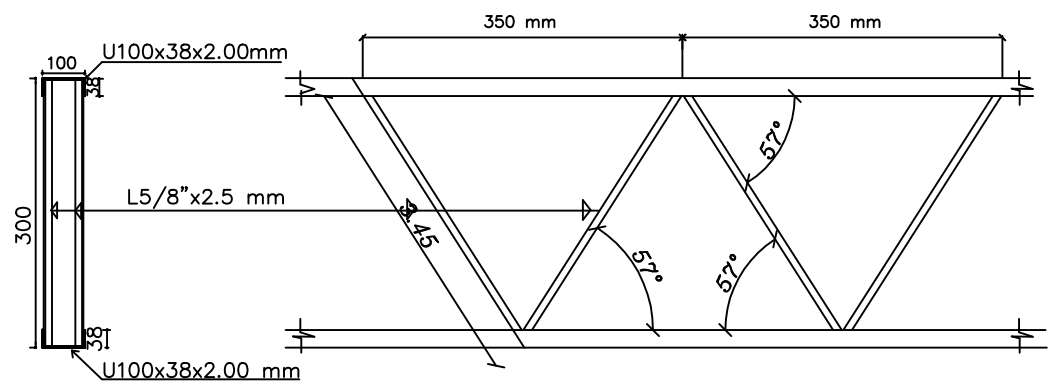

ESC.: 1/20

DETALLE DE CORREA TIPO

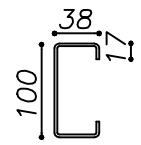

PERFIL "C" – 100x38x17 mm
e=2.00mm

ESC.:—— 1/10

OBSERVACIÓN: Estos datos son ilustrativos. Las dimensiones finales de estructuras metálicas están sujetas a cálculo.

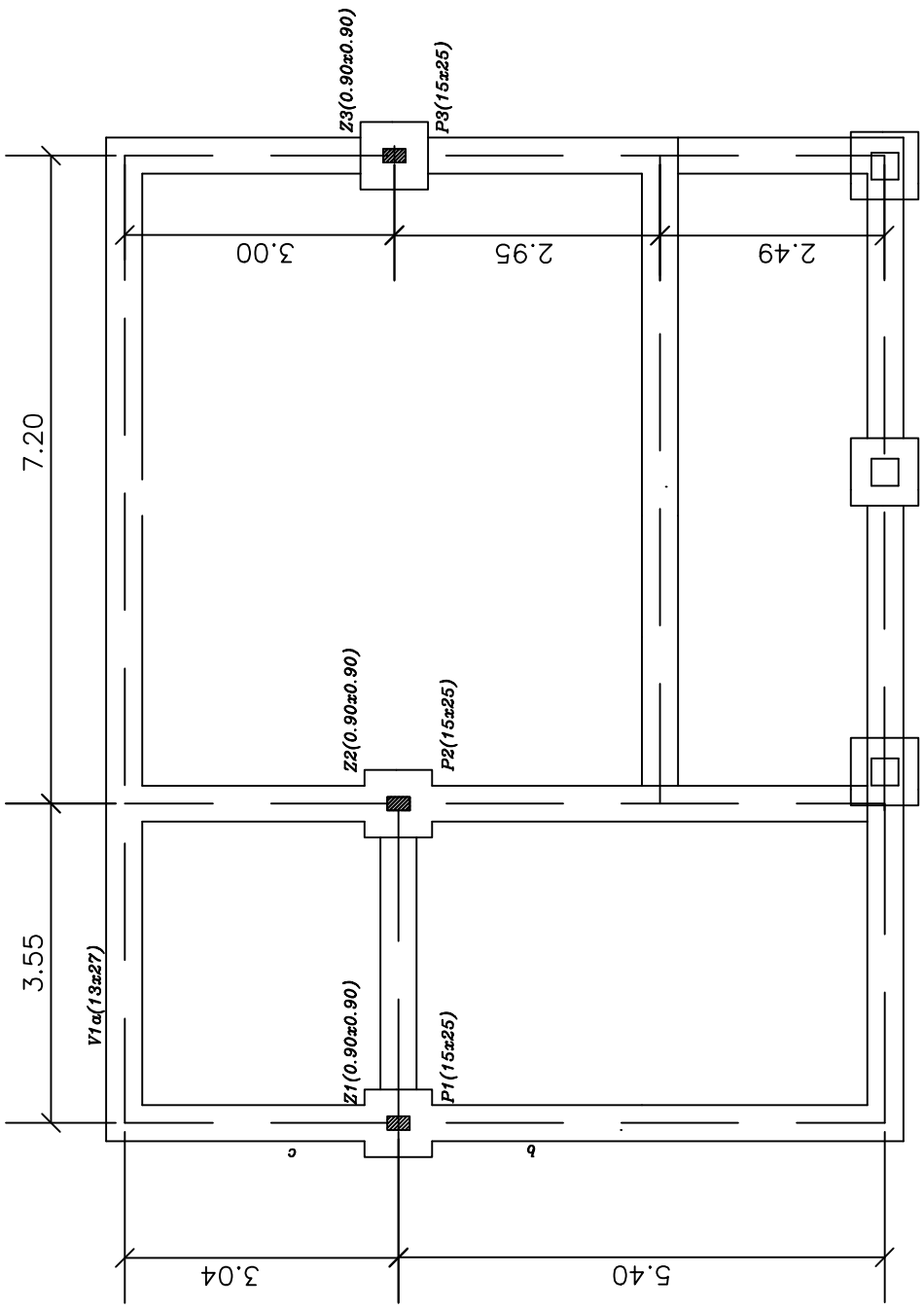

OBSERVACIÓN: Estos datos son ilustrativos. Las dimensiones finales de fundación y encadenados están sujetas al cálculo.

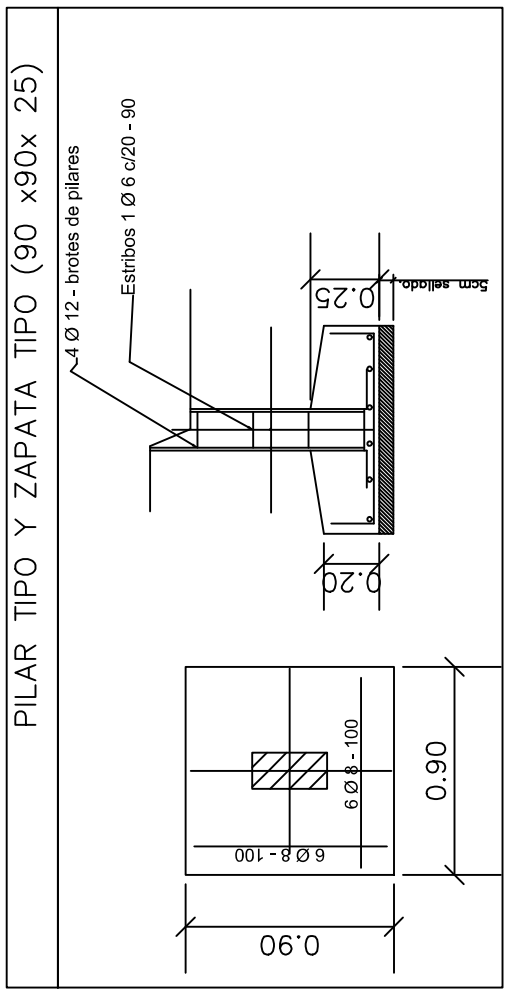

MINISTERIO DE EDUCACION Y CULTURA

DIRECCION DE INFRAESTRUCTURA

Proyecto	Comedor y Cocina Tipo con Techo de Chapa
PLANTA DE FUNDACIÓN Y DETALLES (PILAR/ZAPATA) Esc. 1/100.–	

Techo de chapa de zinc 20%
penidente Sobre estructura metálica.–

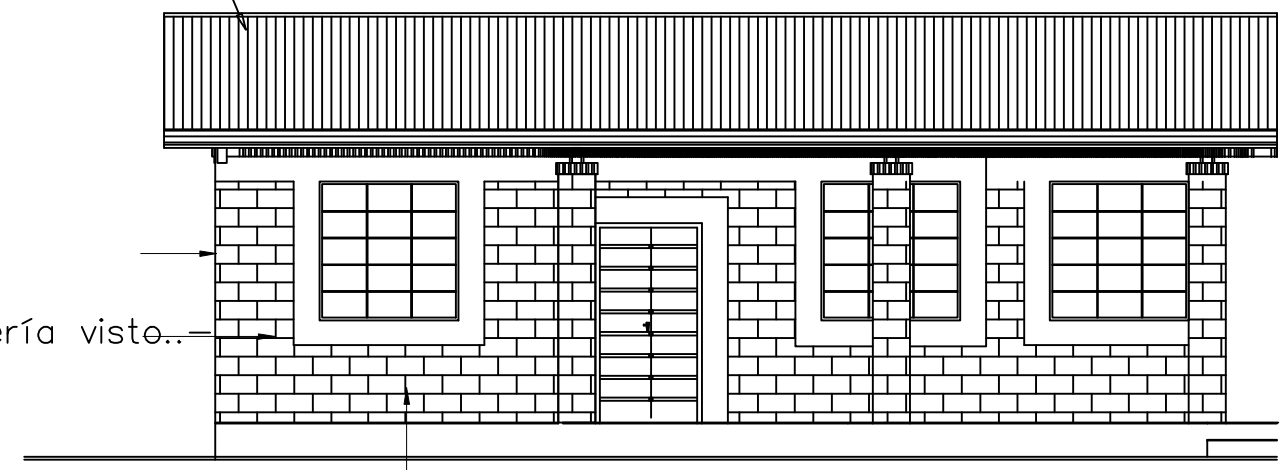

Mampostería visto..–

FACHADA FRONTAL__Esc.:1/100

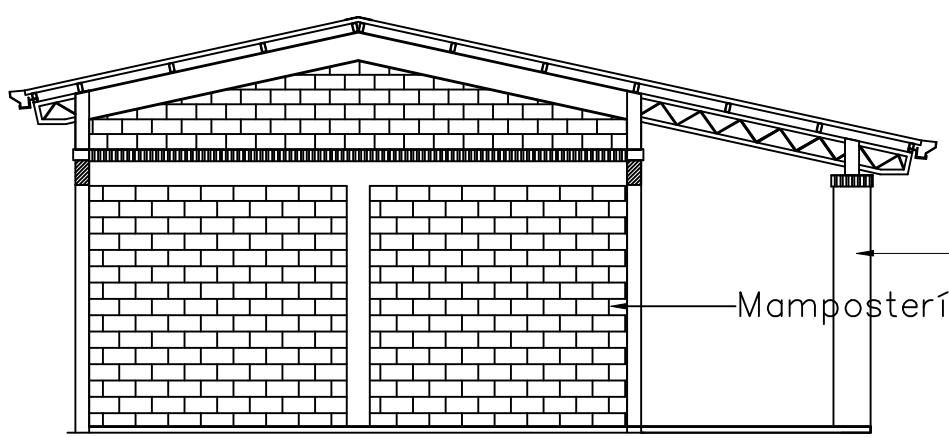

Pilar de Mamposteria
con juntas a la vista.–

Mampostería de ladrillos vistos.–

FACHADA LATERAL__Esc.:1/100

MINISTERIO DE EDUCACION Y CULTURA

DIRECCION DE INFRAESTRUCTURA

Proyecto

Comedor y Cocina Tipo con Techo de Chapa

FACHADA FRONTAL Y LATERAL Esc. 1/100.–