GOBERNACIÓN DE CONCEPCIÓN.
SECRETARIA DE OBRAS PÚBLICAS

PROYECTO: PAVIMENTO DE HORMIGON SIMPLE EN LA CALLE FULGENCIO R. MORENO.
CIUDAD DE VALLEMI- DISTRITO DE SAN LÁZARO.

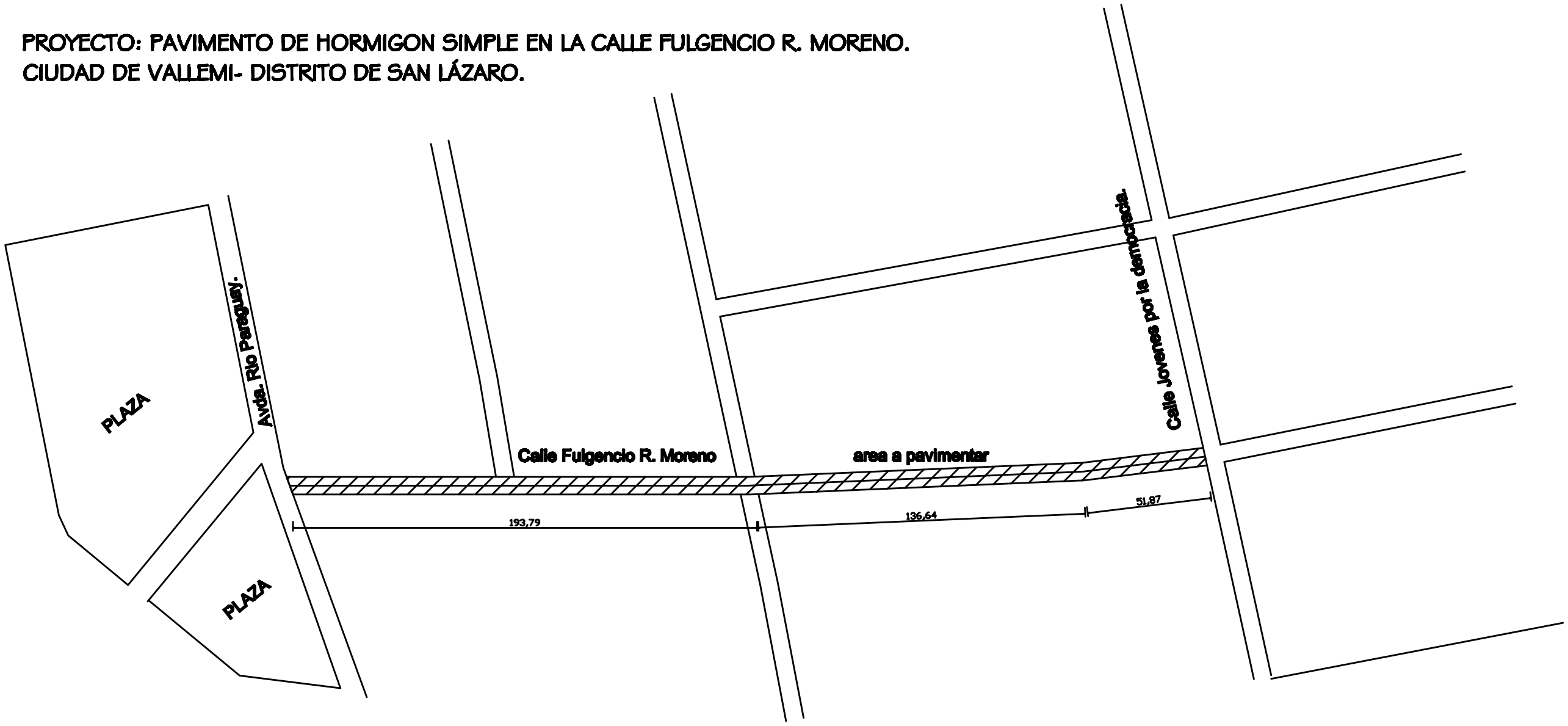

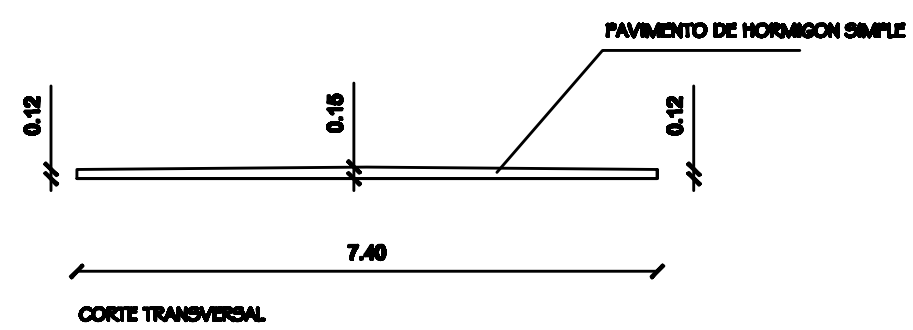

CORTE TRANSVERSAL

AREA A PAVIMENTAR: 380 ML
X 7,4M: 2812 M2