DETALLE ALCANTARILLADO SIMPLE

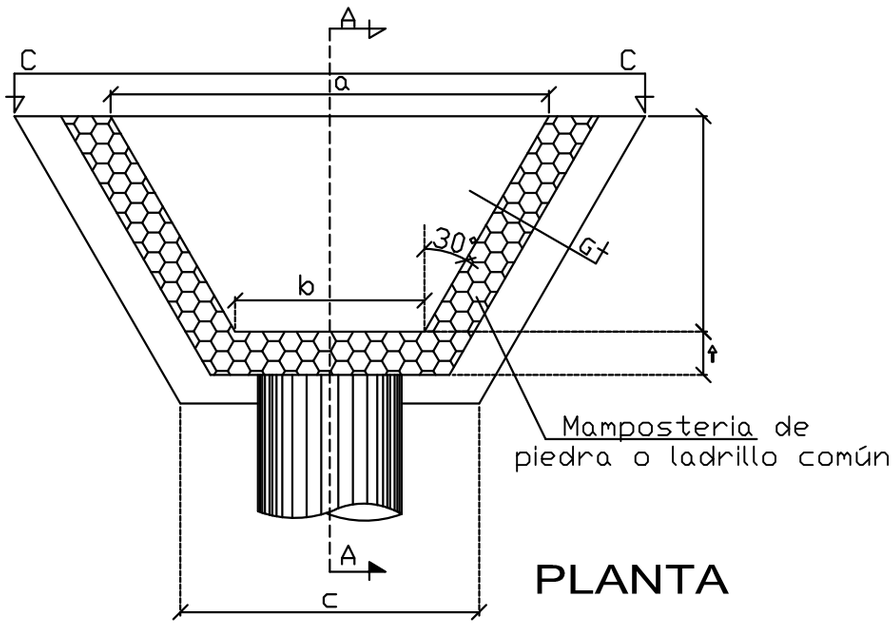

PLANTA

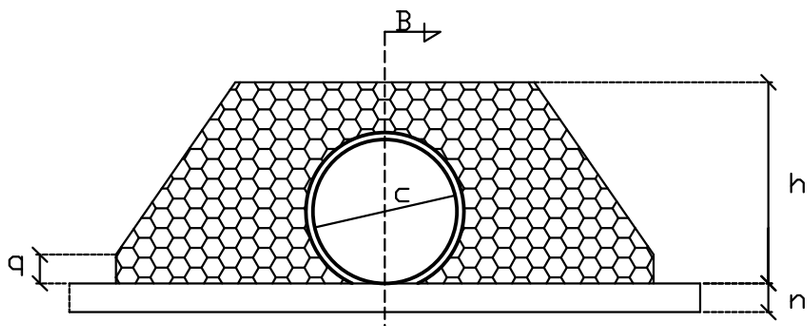

VISTA C-C

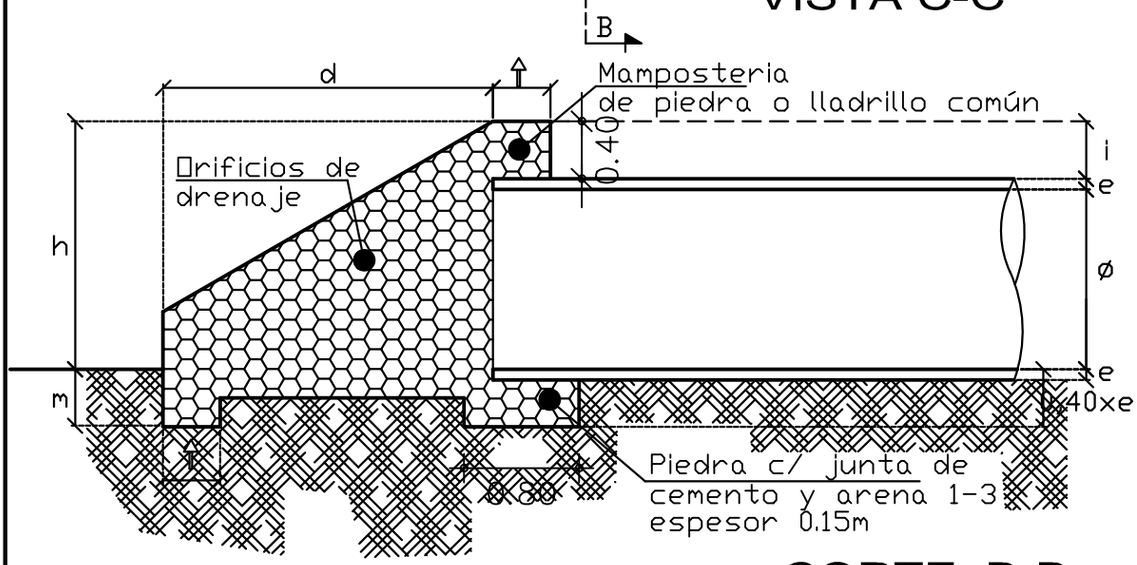

CORTE B-B

ø	Ang	a	b	c	d	e	h	i	m	n	f	q
0.60	30-60	1.81	0.85	1.48	1.21	0.07	1.07	0.40	0.50	0.15	0.40	0.15
0.80	30-60	2.35	1.14	1.22	1.54	0.095	1.295	0.40	0.50	0.15	0.40	0.25
1.00	30-60	2.91	1.43	2.01	1.88	0.12	1.52	0.40	0.50	0.15	0.40	0.35
1.20	30-60	3.45	1.71	2.29	2.21	0.14	1.74	0.40	0.50	0.20	0.40	0.45