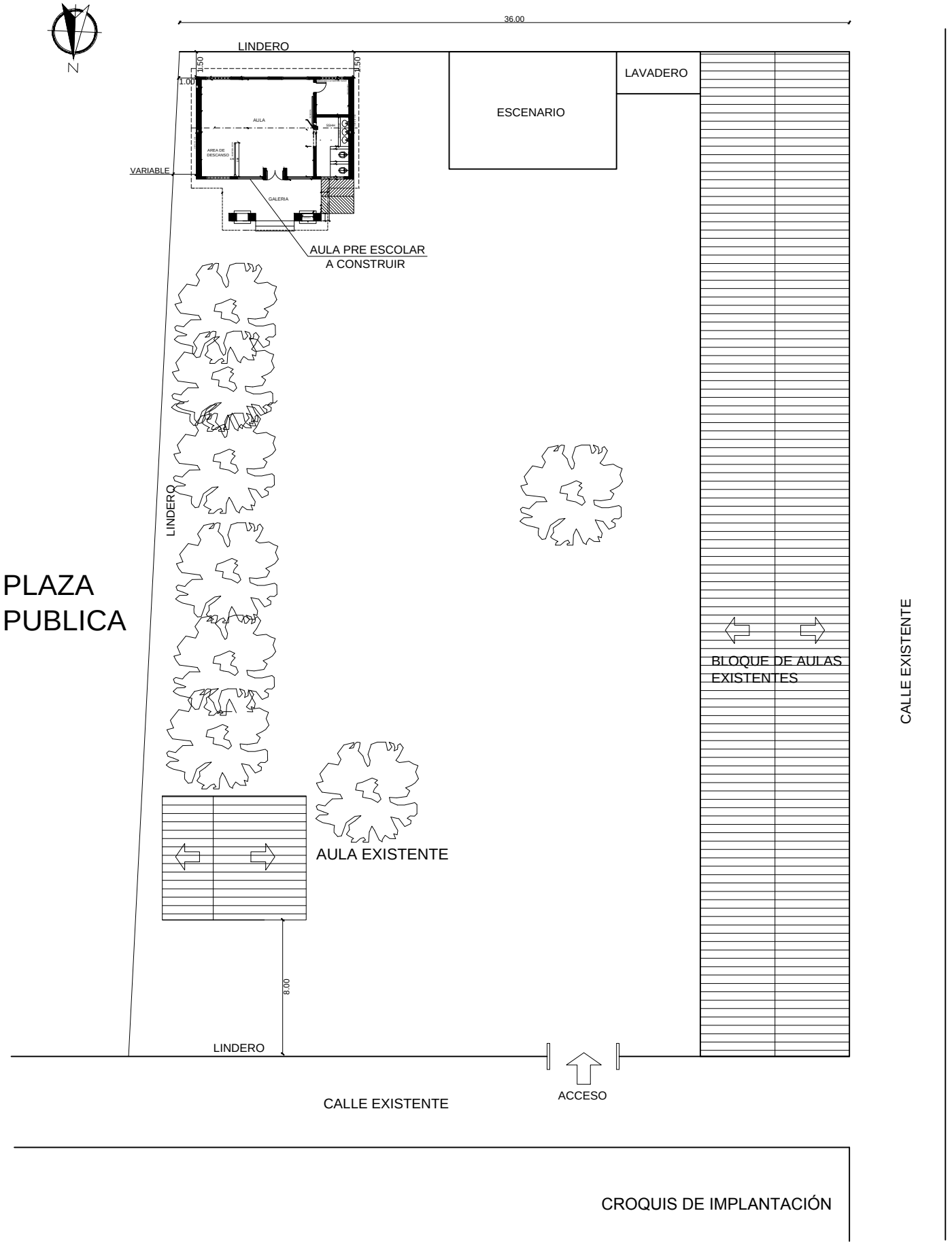

CROQUIS DE IMPLANTACIÓN

PROYECTO DE CONSTRUCCIÓN DE AULA TIPO 5.80X6.80 CON TECHO DE TEJAS EN PLANTA BAJA
ESCUELA BASICA N°4076 ITA POTY-CÑIA ITA POTY-DISTRITO DE ITA

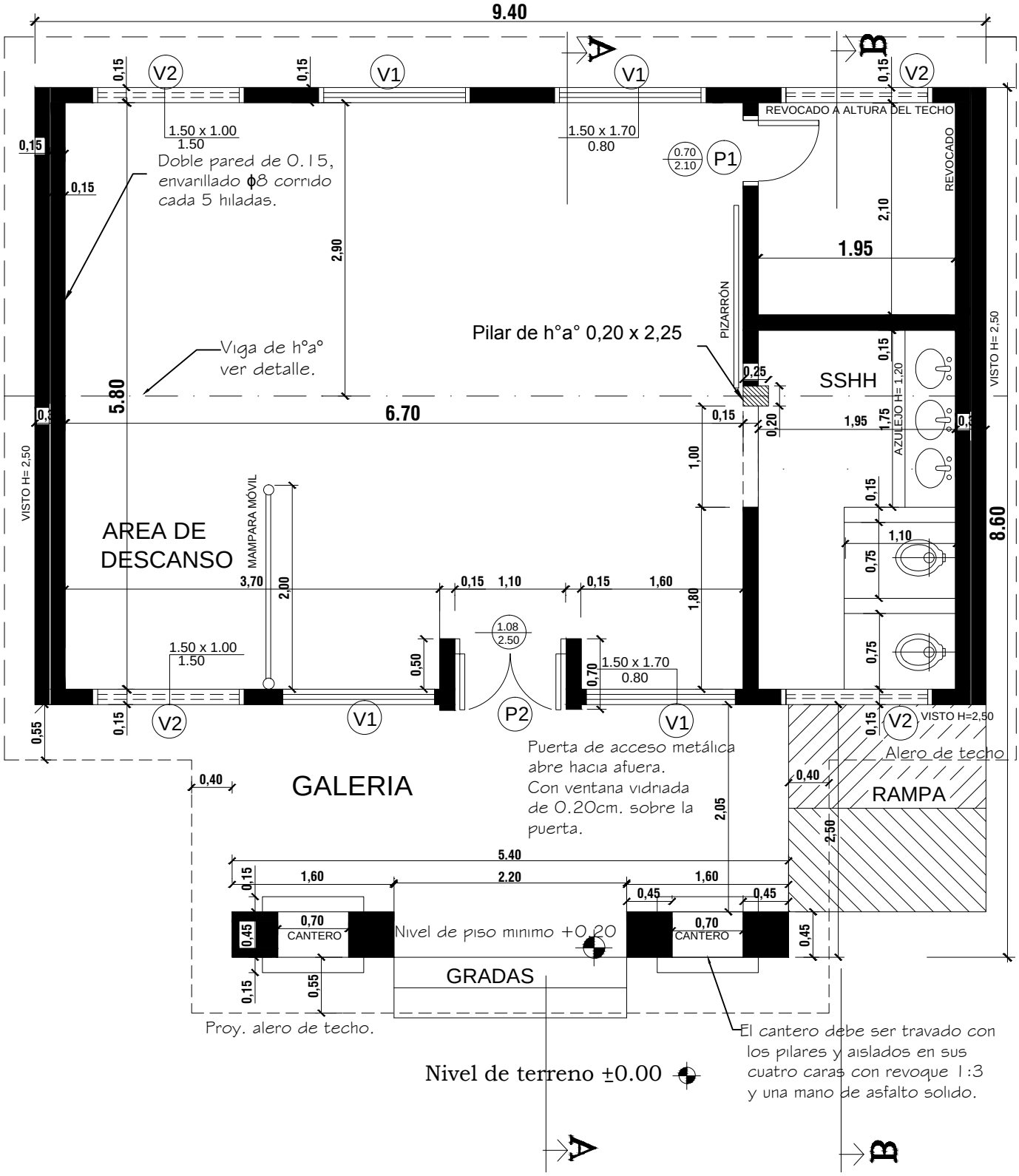

PLANTA CONSTRUCTIVA
ESC_____1/50

PROYECTO DE CONSTRUCCIÓN DE AULA PRE ESCOLAR TIPO 5.80X6.80 CON GALERIA Y BAÑO
ESCUELA BASICA N°4076 ITA POTY-CÑIA ITA POTY-DISTRITO DE ITA

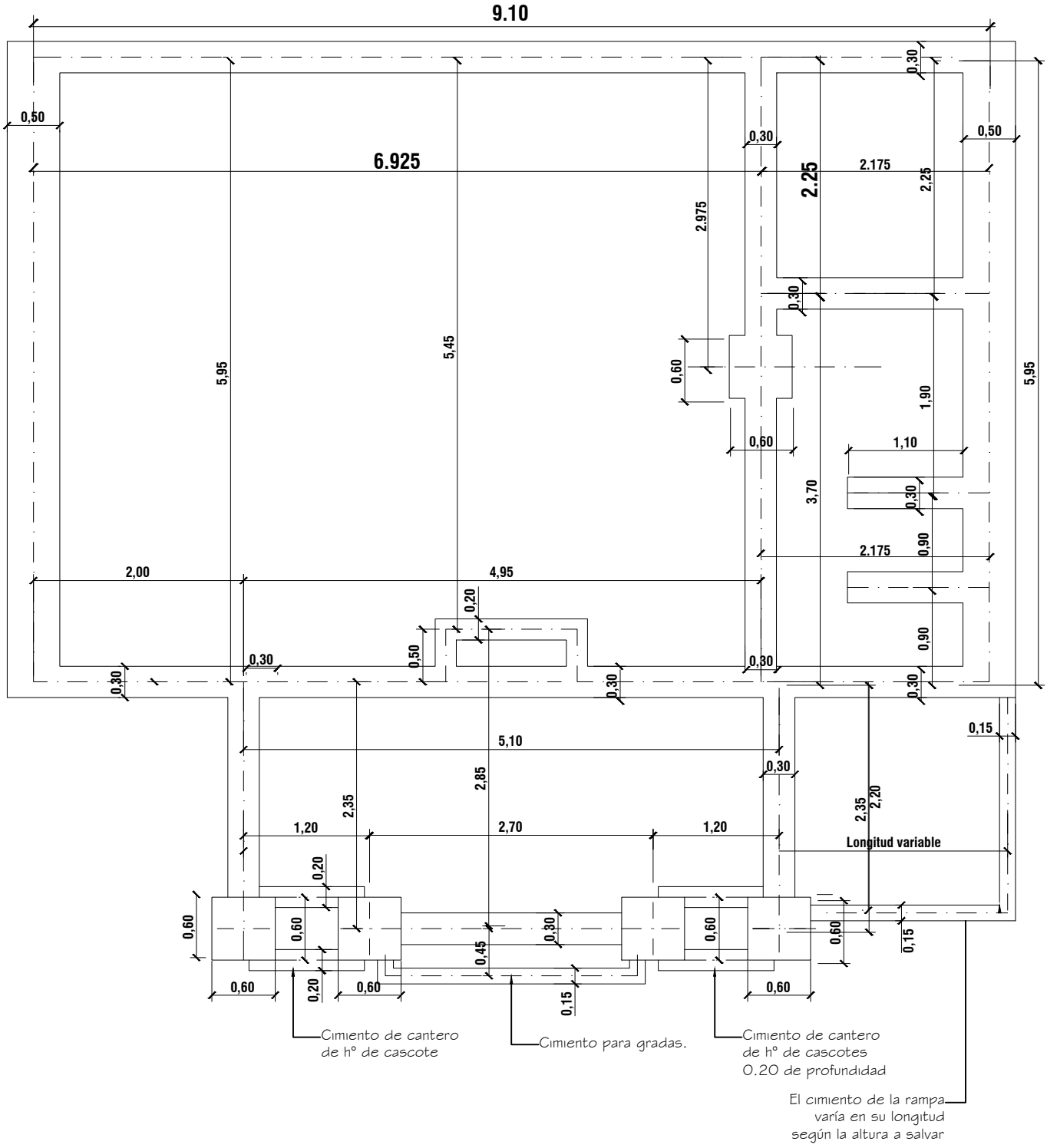

PLANTA DE FUNDACIÓN
ESC_____1/50

PROYECTO DE CONSTRUCCIÓN DE AULA PRE ESCOLAR TIPO 5.80X6.80 CON GALERIA Y BAÑO
ESCUELA BASICA N°4076 ITA POTY-CÑIA ITA POTY-DISTRITO DE ITA

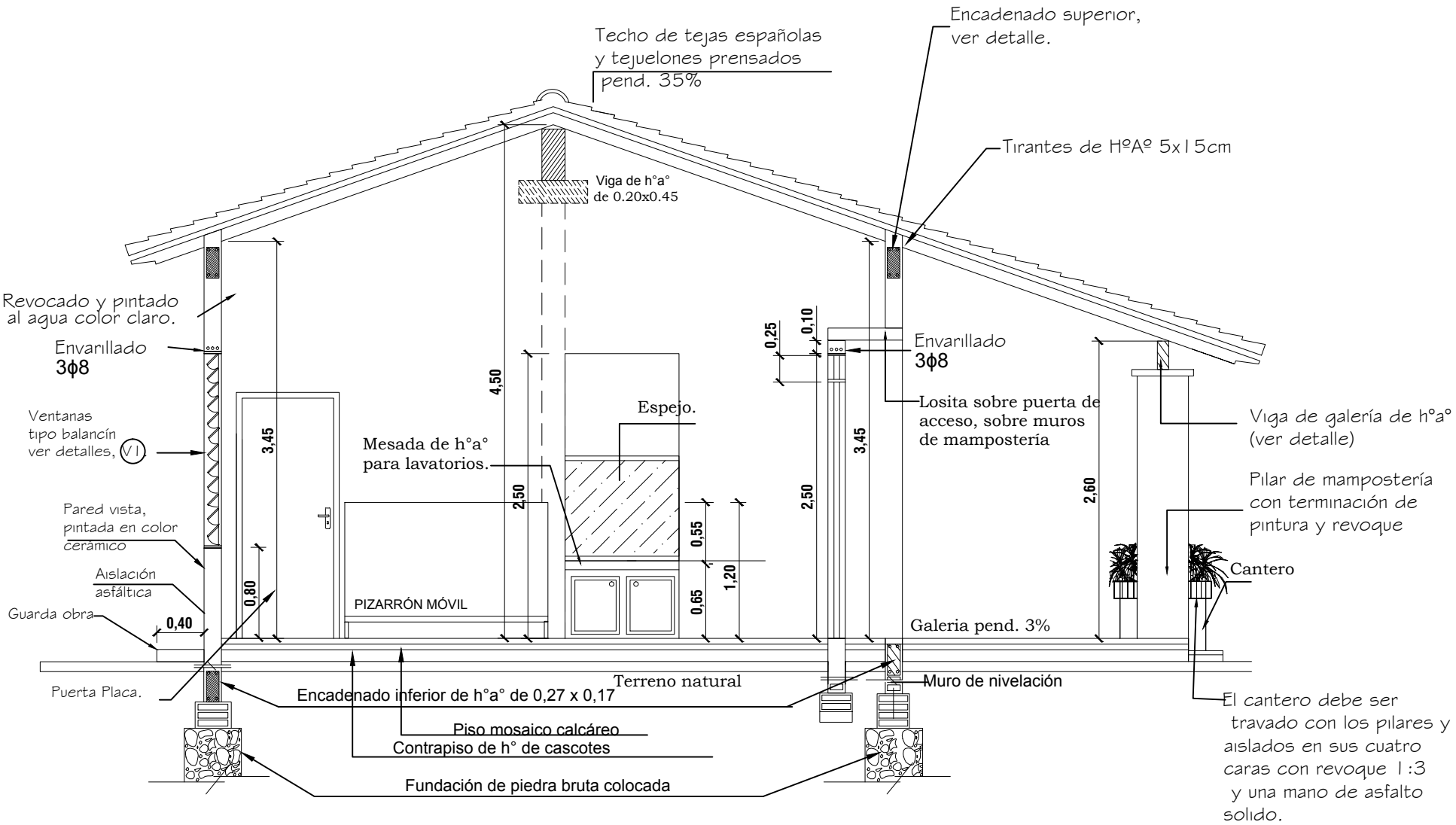

CORTE A-A

esc. 1/50.

PROYECTO DE CONSTRUCCIÓN DE AULA PRE ESCOLAR TIPO 5.80X6.80 CON GALERIA Y BAÑO
ESCUELA BASICA N°4076 ITA POTY-CÑIA ITA POTY-DISTRITO DE ITA

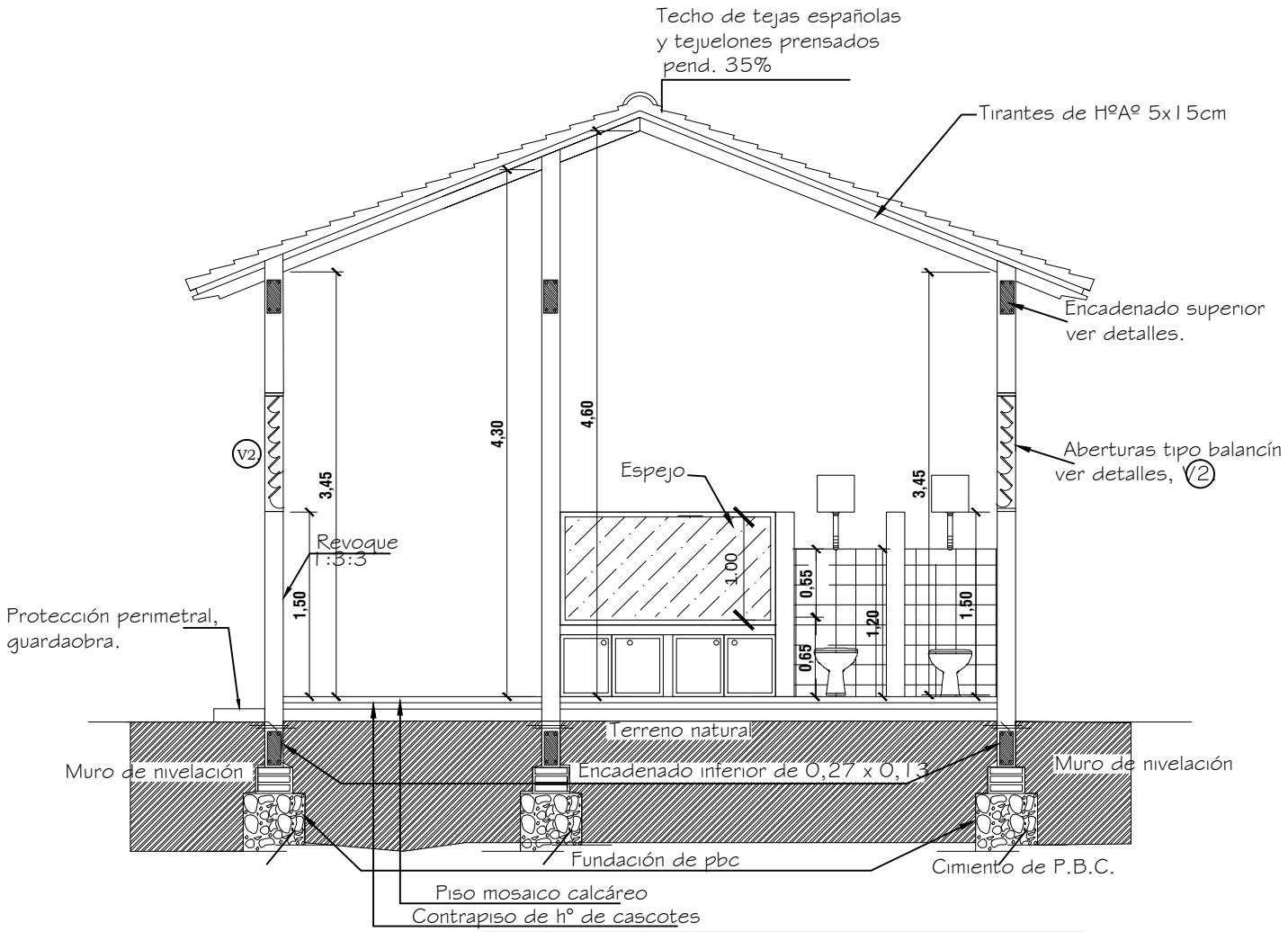

Obs: Los balancines deberán ser colocados a medida que se van construyendo los muros de elecación.
En los encadenados, tanto superior como inferior, las medidas seran 0,13 x 0,27 para las paredes de o,15 y y 0.17x0.27 para las paredes dobles de 0.15 (0.30).

CORTE B-B
esc. 1/50.

PROYECTO DE CONSTRUCCIÓN DE AULA PRE ESCOLAR TIPO 5.80X6.80 CON GALERIA Y BAÑO
ESCUELA BASICA N°4076 ITA POTY-CÑIA ITA POTY-DISTRITO DE ITA

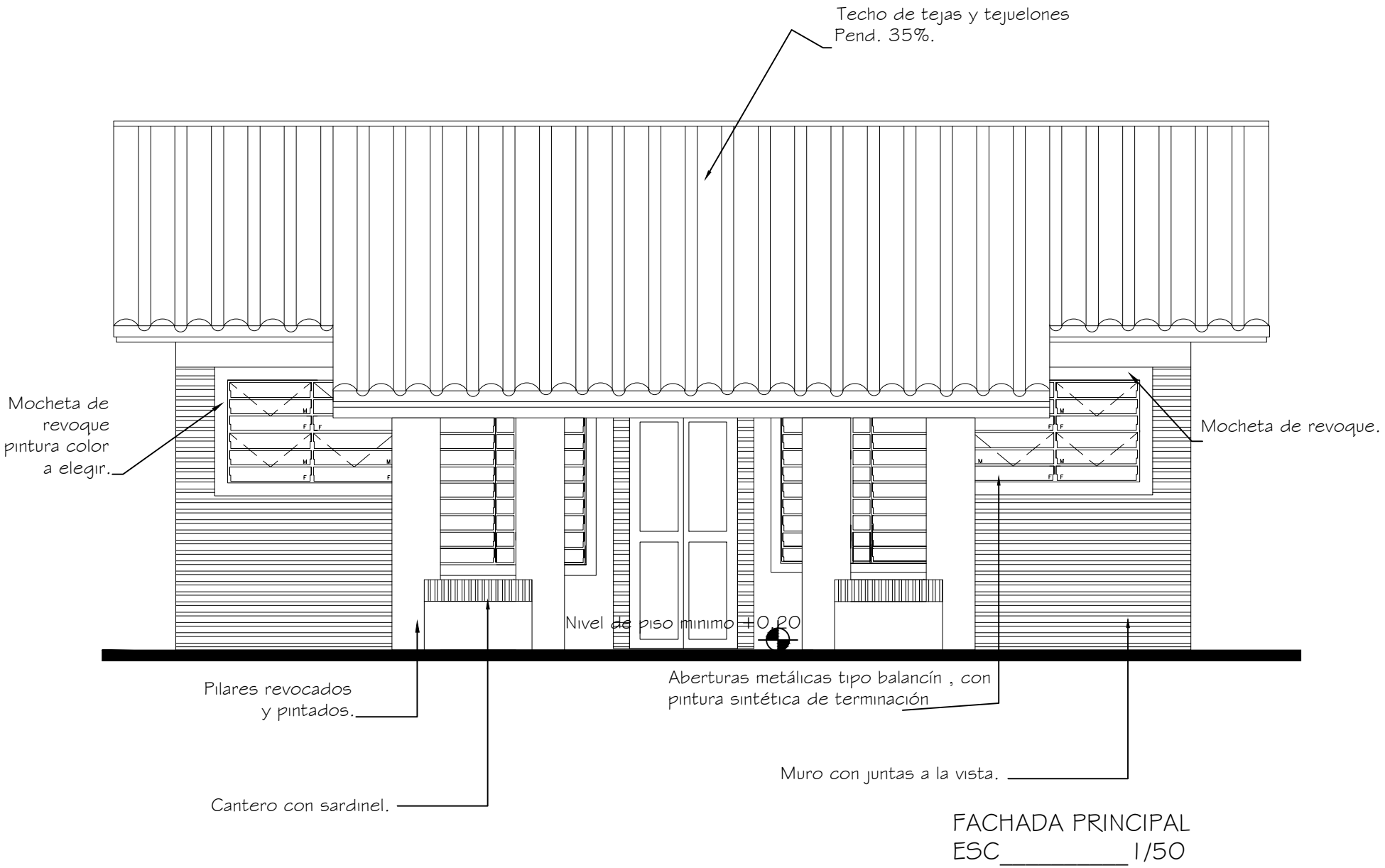

FACHADA PRINCIPAL
ESC_____1/50

PROYECTO DE CONSTRUCCIÓN DE AULA PRE ESCOLAR TIPO 5.80X6.80 CON GALERIA Y BAÑO
ESCUELA BASICA N°4076 ITA POTY-CÑIA ITA POTY-DISTRITO DE ITA

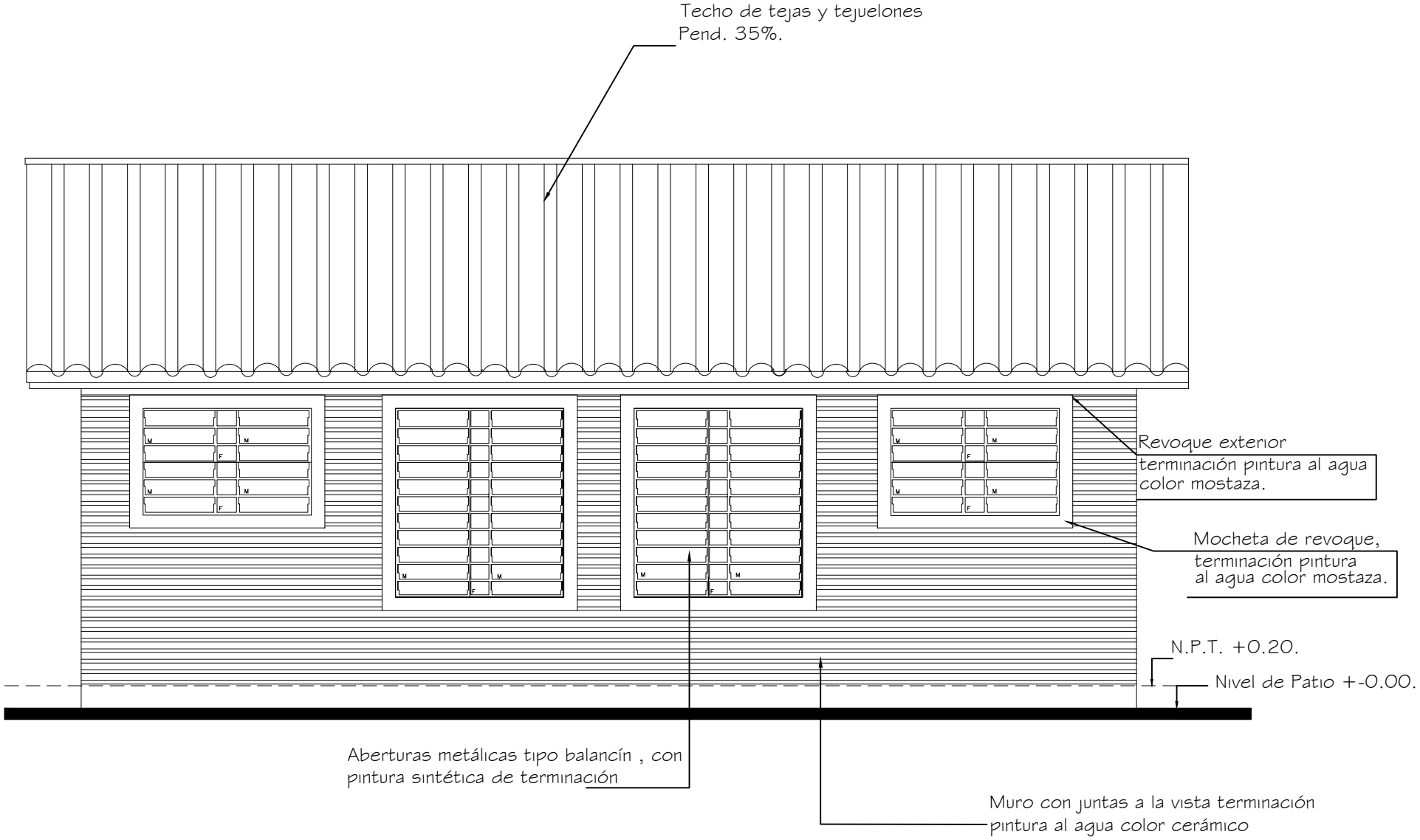

FACHADA POSTERIOR
ESC_____1/50

PROYECTO DE CONSTRUCCIÓN DE AULA PRE ESCOLAR TIPO 5.80X6.80 CON GALERIA Y BAÑO
ESCUELA BASICA N°4076 ITA POTY-CÑIA ITA POTY-DISTRITO DE ITA

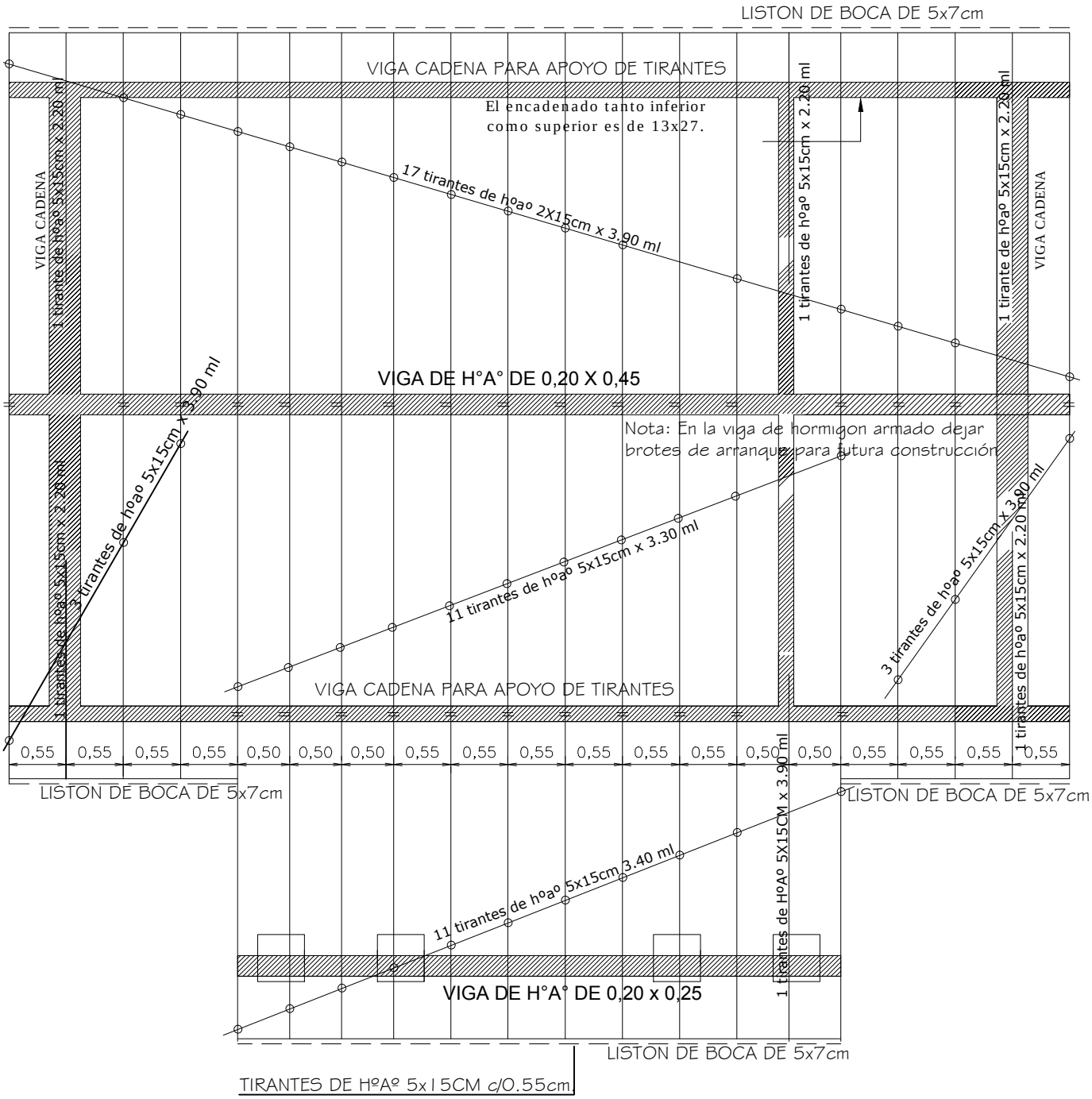

PLANTA DE TECHO
ESC_____1/50

PROYECTO DE CONSTRUCCIÓN DE AULA PRE ESCOLAR TIPO 5.80X6.80 CON GALERIA Y BAÑO
ESCUELA BASICA N°4076 ITA POTY-CÑIA ITA POTY-DISTRITO DE ITA

VIGA CUMBRERA O,20 x 0,45

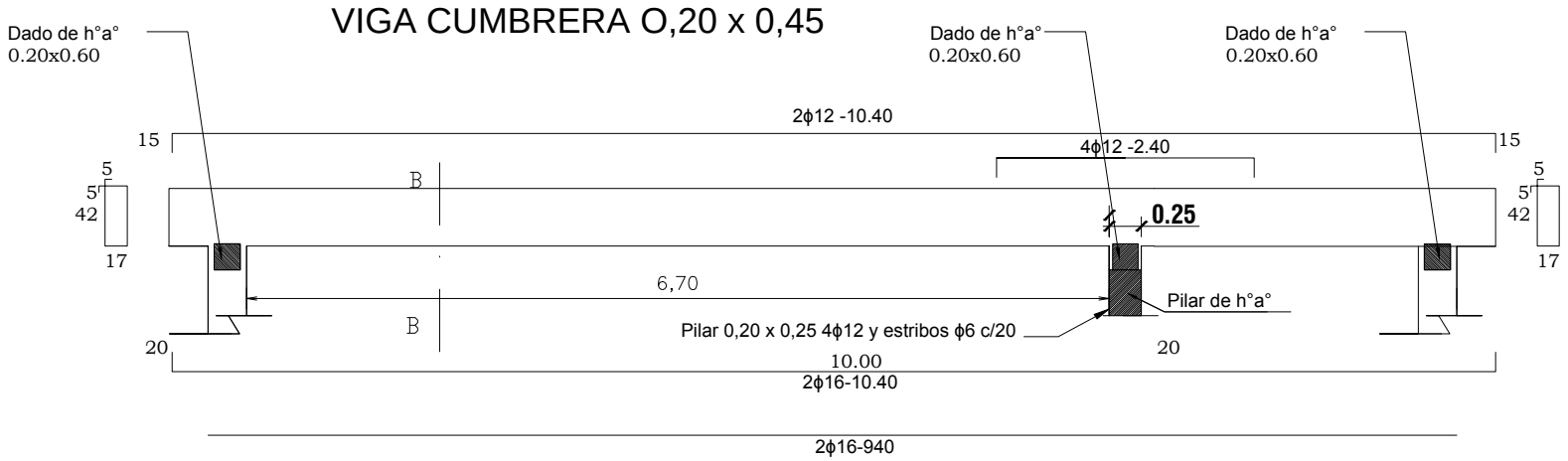

CORTE B-B

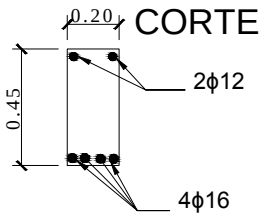

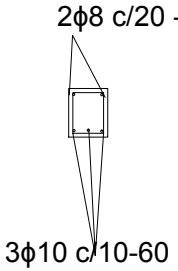

Dado de h° 0,20 x 0,60

DOSIFICACIÓN H°A°

1:2 :4

1 CEMENTO
2 ARENA
4 PIEDRA TRITURADA

VIGA DE H°A° EN GALERÍA DE 0,20 X 0,25

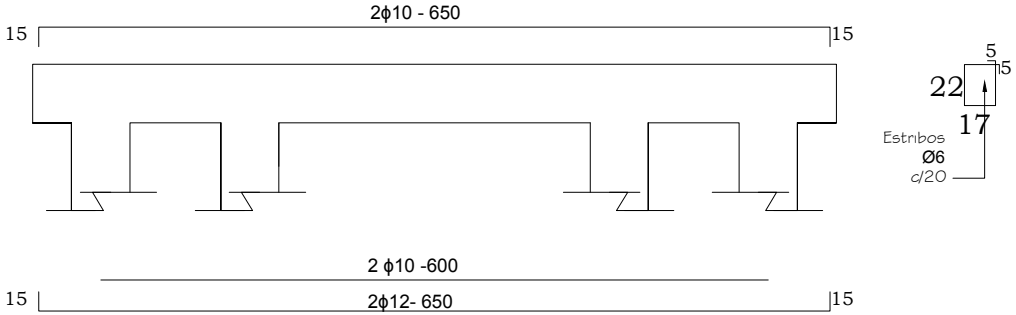

PROYECTO DE CONSTRUCCIÓN DE AULA PRE ESCOLAR TIPO 5.80X6.80 CON GALERIA Y BAÑO
ESCUELA BASICA N°4076 ITA POTY-CÑIA ITA POTY-DISTRITO DE ITA

DADO DE H°A° DE 0,20 x 0,60

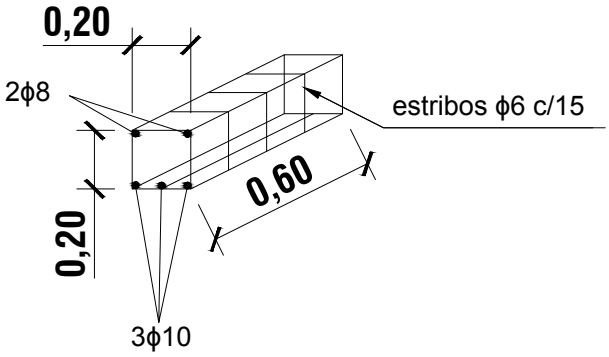

PILAR DE H°A° DE 0,20 x 0,25

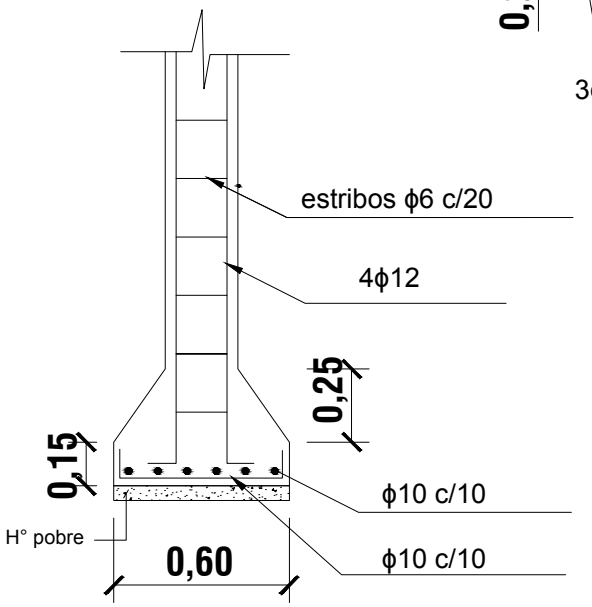

ZAPATA

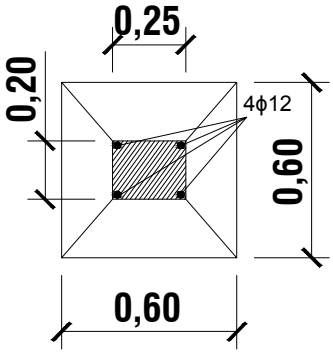

DETALLE DE ZAPATA CON ENCADENADO INFERIOR

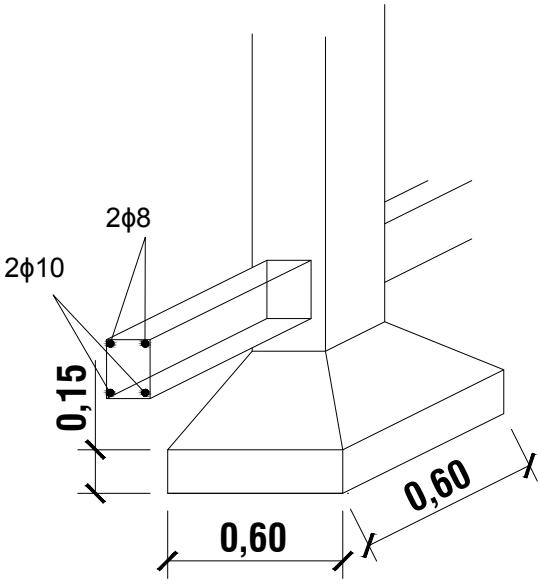

ARMADURA DE ZAPATA

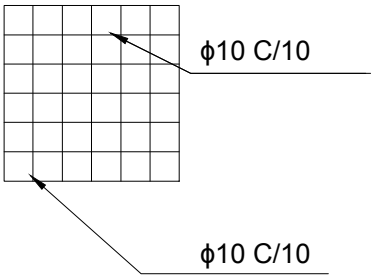

PROYECTO DE CONSTRUCCIÓN DE AULA PRE ESCOLAR TIPO 5.80X6.80 CON GALERIA Y BAÑO
ESCUELA BASICA N°4076 ITA POTY-CÑIA ITA POTY-DISTRITO DE ITA

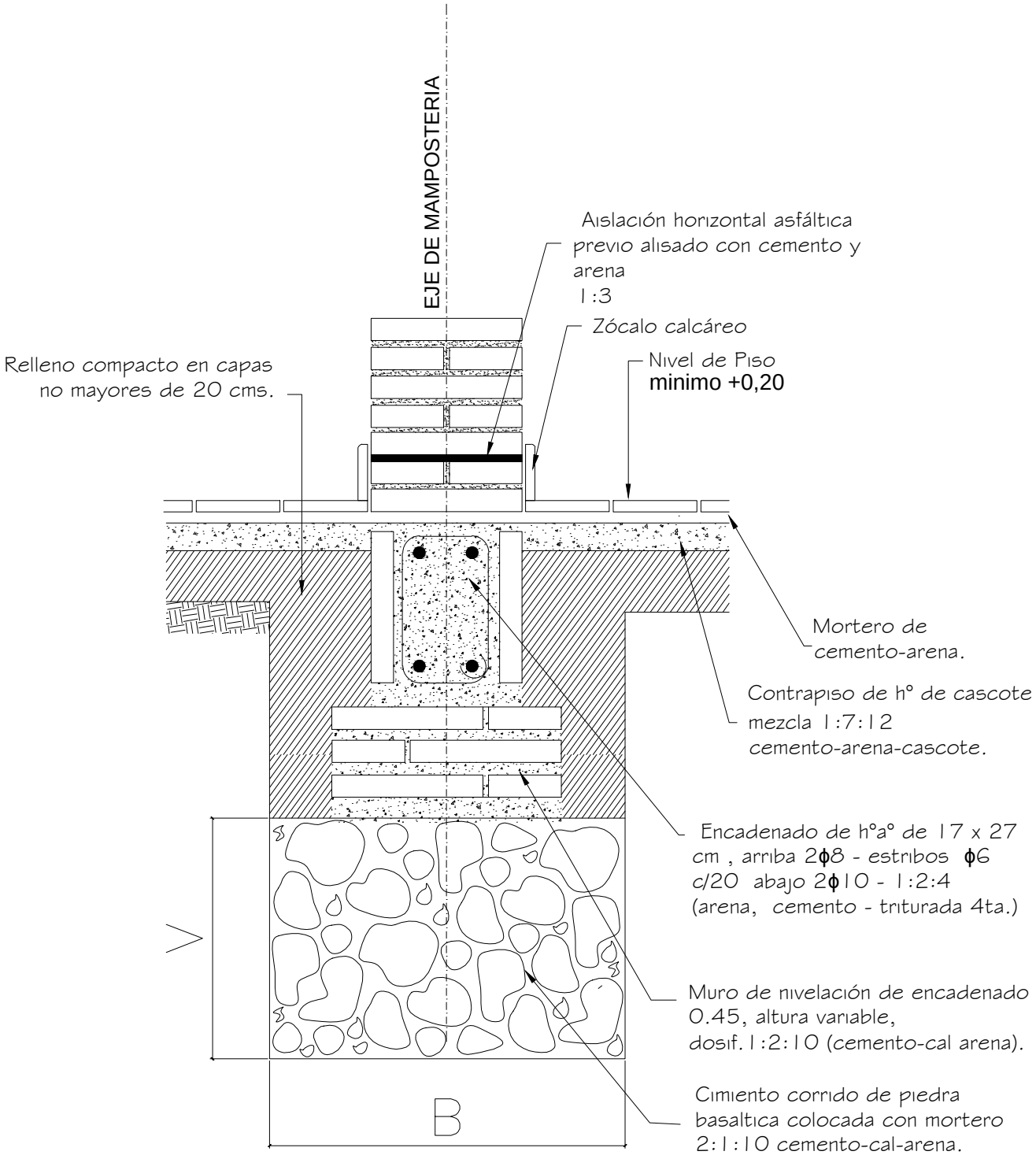

Obs.:

V = variable

B = ancho de cimentación

PROYECTO DE CONSTRUCCIÓN DE AULA PRE ESCOLAR TIPO 5.80X6.80 CON GALERIA Y BAÑO
ESCUELA BASICA N°4076 ITA POTY-CÑIA ITA POTY-DISTRITO DE ITA

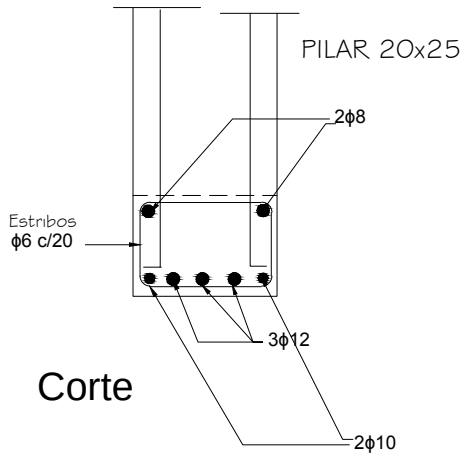

Corte

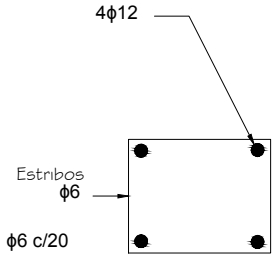

Planta

Detalle de pilar de apoyo de viga principal

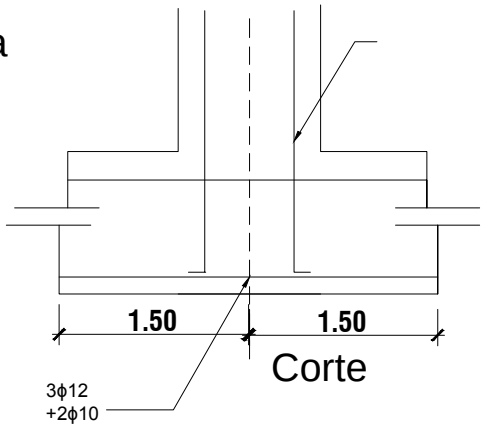

Corte

DETALLE DE PILAR DE GALERIA

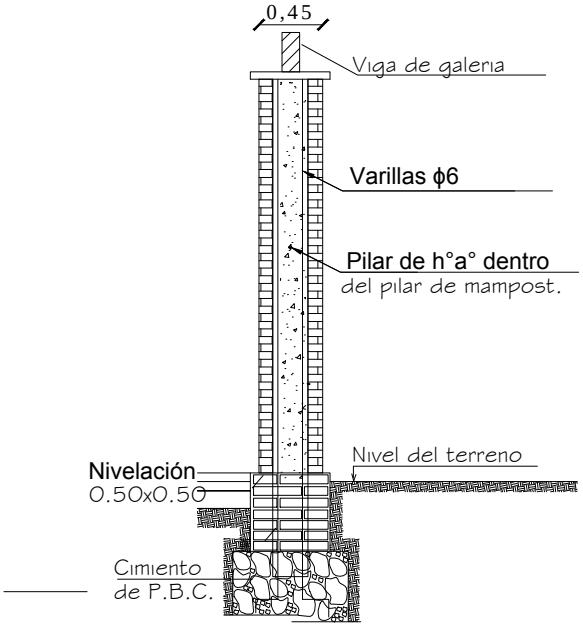

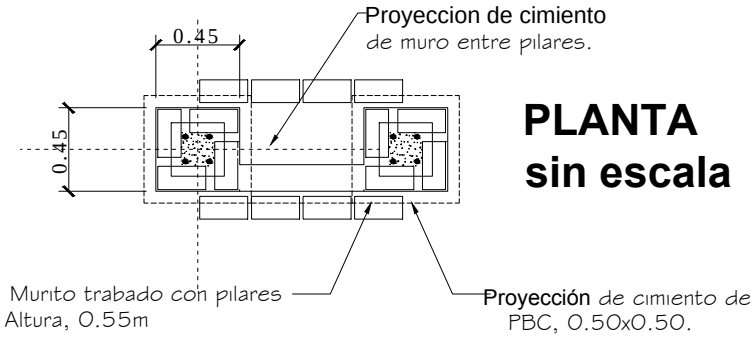

PLANTA sin escala

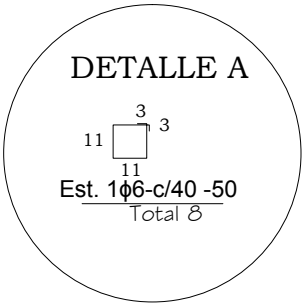

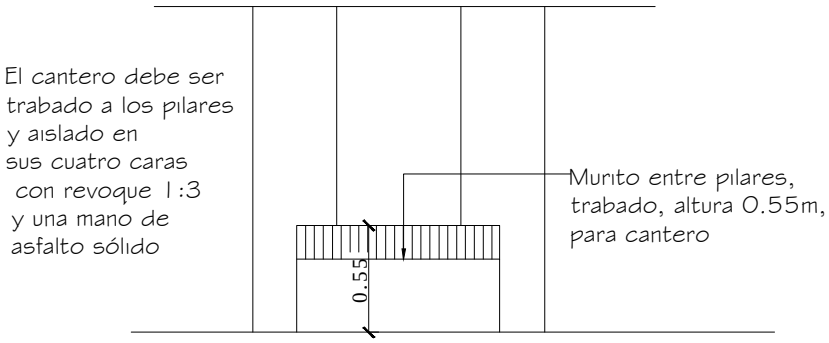

ALZADO sin escala

PROYECTO DE CONSTRUCCIÓN DE AULA PRE ESCOLAR TIPO 5.80X6.80 CON GALERIA Y BAÑO
ESCUELA BASICA N°4076 ITA POTY-CÑIA ITA POTY-DISTRITO DE ITA

ENCADENADO SUPERIOR E INFERIOR PARA MURO DE 0,30 (doble 0,15)

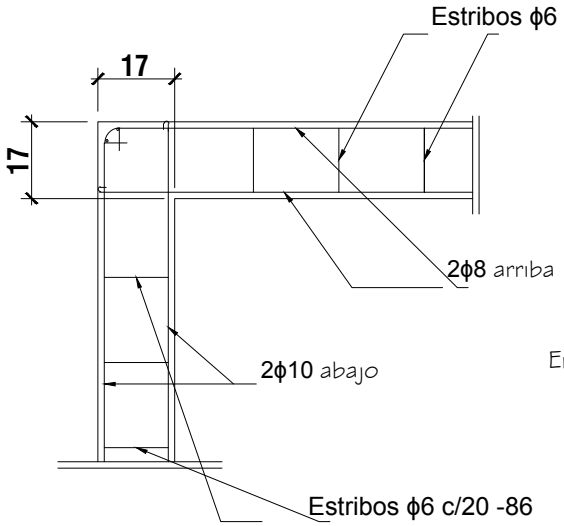

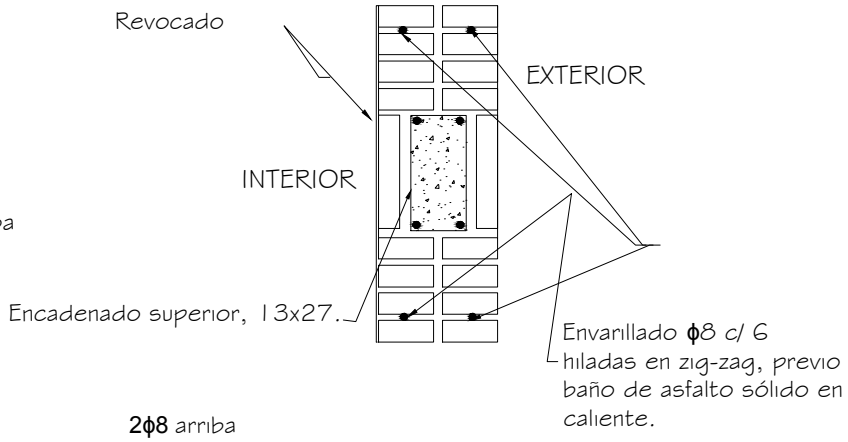

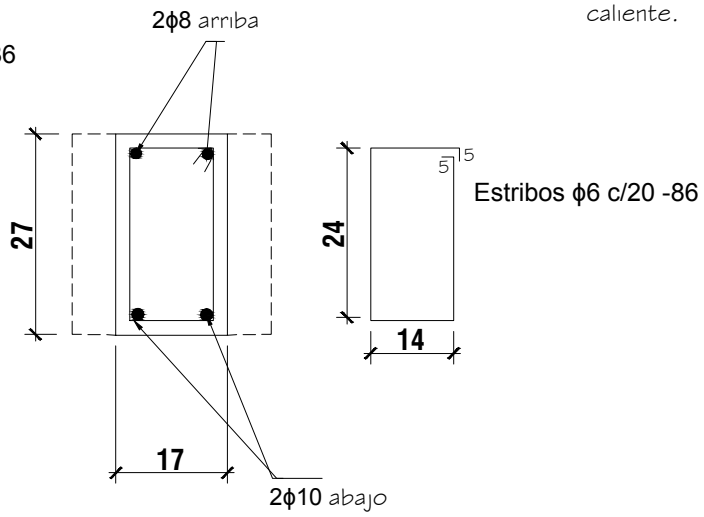

ENCADENADO SUPERIOR PARA MURO DE 0,15

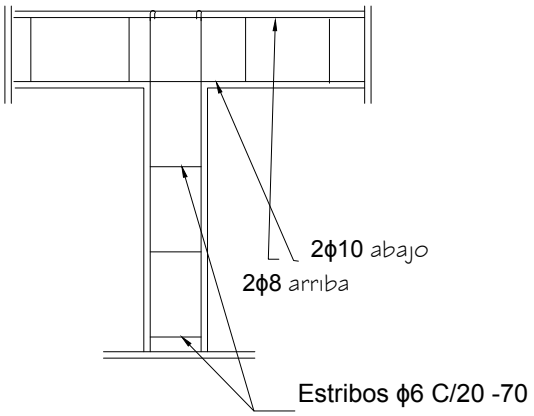

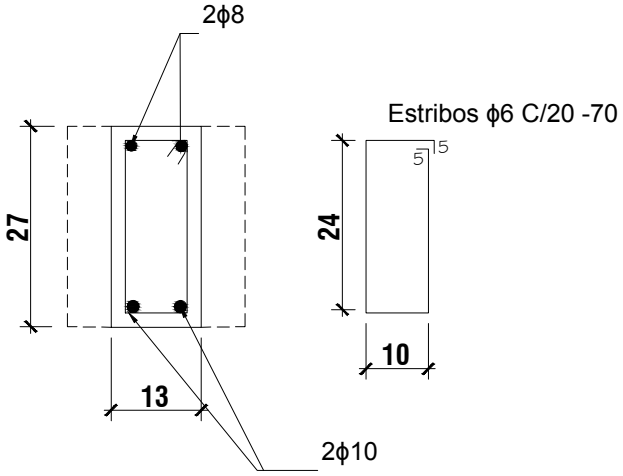

PROYECTO DE CONSTRUCCIÓN DE AULA PRE ESCOLAR TIPO 5.80X6.80 CON GALERIA Y BAÑO
ESCUELA BASICA N°4076 ITA POTY-CÑIA ITA POTY-DISTRITO DE ITA

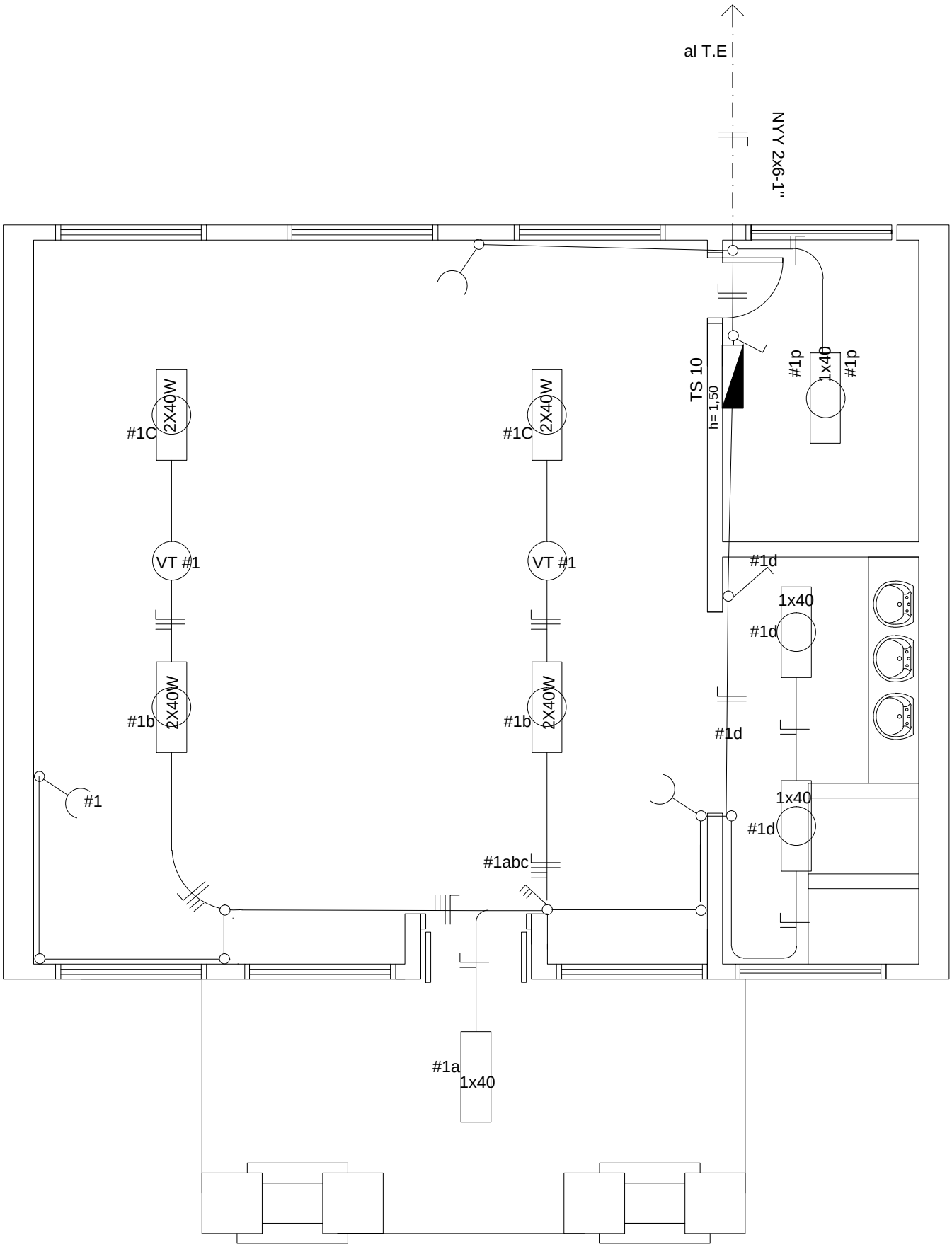

PLANTA DE INST ELECTRICA
ESC_____1/50

PROYECTO DE CONSTRUCCIÓN DE AULA PRE ESCOLAR TIPO 5.80X6.80 CON GALERIA Y BAÑO
ESCUELA BASICA N°4076 ITA POTY-CÑIA ITA POTY-DISTRITO DE ITA

CUADRO DE CARGAS DEL TS10

CIRCUITOS	FLUORESCENTES		TOMAS	OTRAS CARGAS	TOTAL
	1X40W	2X40W			
#1	4	4	3	2 VT	1500
CARGA TOTAL					1500W

ESQUEMA DEL TS10

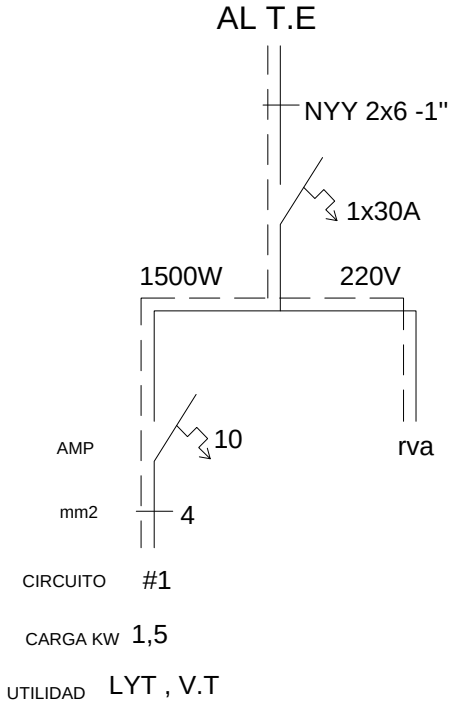

OBSERVACIONES

Los electroductos no acotados son de $\frac{5}{8}$"
Los condutores no acotados son de 2 mm2.
Los fluorescentes deben tener capacitores
Los TCV son tableros de comando de ventiladores y deben ir empotrados y contenidos en una caja de metal
Los ventiladores de techo deben ir colgados encima de los artefactos fluorescentes al menos 20 cm para evitar sombras

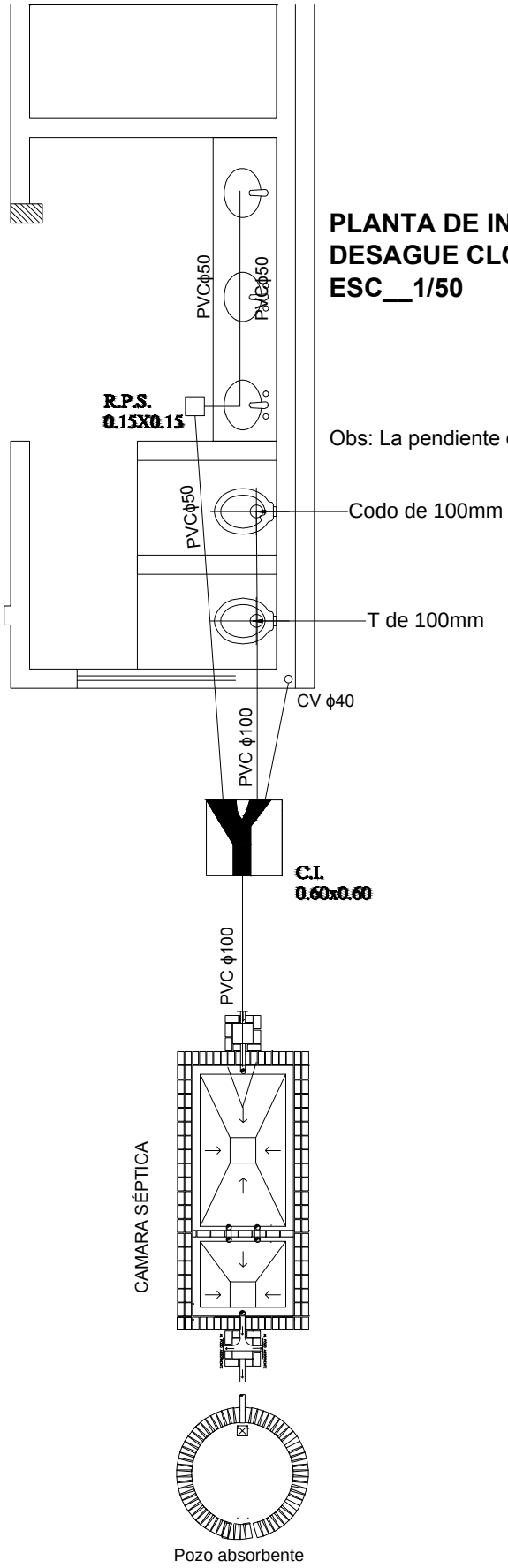

PLANTA DE INSTALACIÓN DE DESAGUE CLOACAL
ESC__1/50

Obs: La pendiente de las cañerias deberá ser de 0,5%

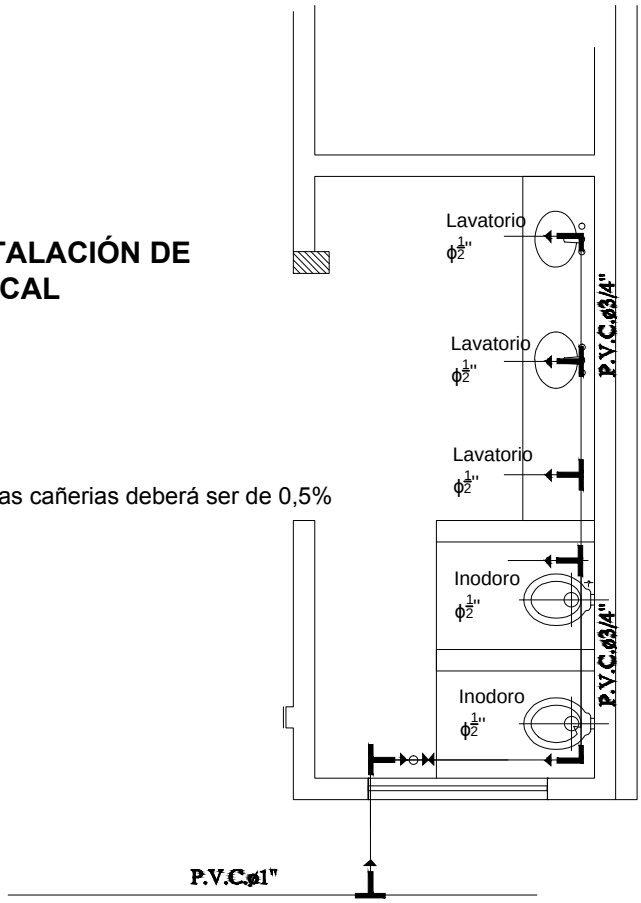

PLANTA DE INSTALACIÓN DE AGUA CORRIENTE
ESC__1/50

Obs: El caño de PVC de $\phi\ \frac{3}{4}$" de los lavatorios deben estar a 20 cm del zócalo.

PROYECTO DE CONSTRUCCIÓN DE AULA PRE ESCOLAR TIPO 5.80X6.80 CON GALERIA Y BAÑO
ESCUELA BASICA N°4076 ITA POTY-CÑIA ITA POTY-DISTRITO DE ITA

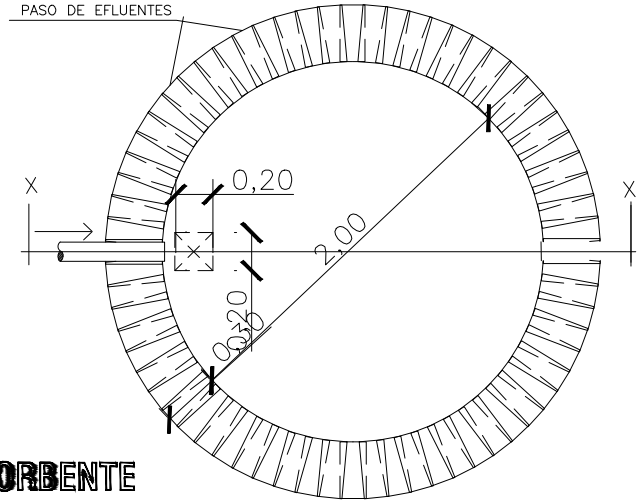

PLANTA
POZO ABSORBENTE

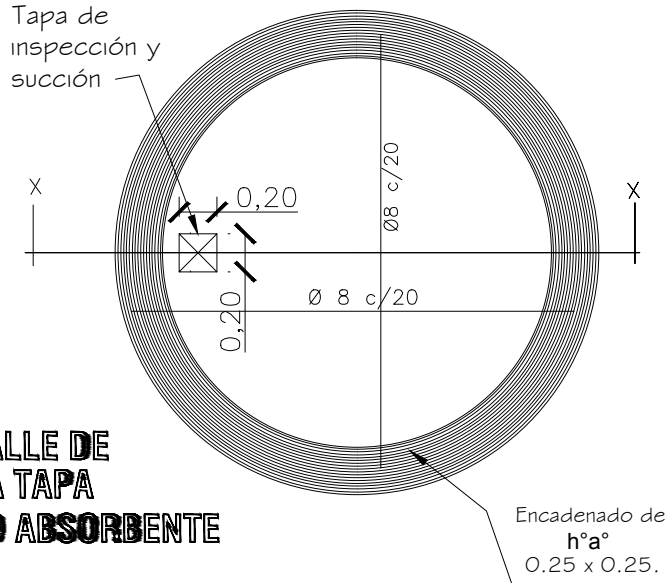

DETALLE DE LOSA TAPA POZO ABSORBENTE

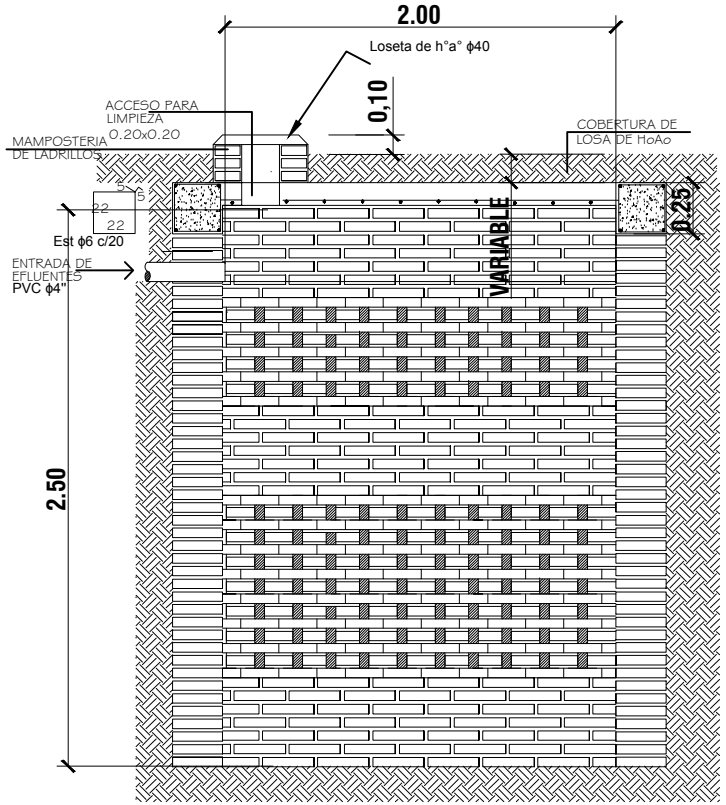

POZO ABSORBENTE
ESC. 1:20

CORTE X-X
ESC. 1:20

PROYECTO DE CONSTRUCCIÓN DE AULA PRE ESCOLAR TIPO 5.80X6.80 CON GALERIA Y BAÑO
ESCUELA BASICA N°4076 ITA POTY-CÑIA ITA POTY-DISTRITO DE ITA

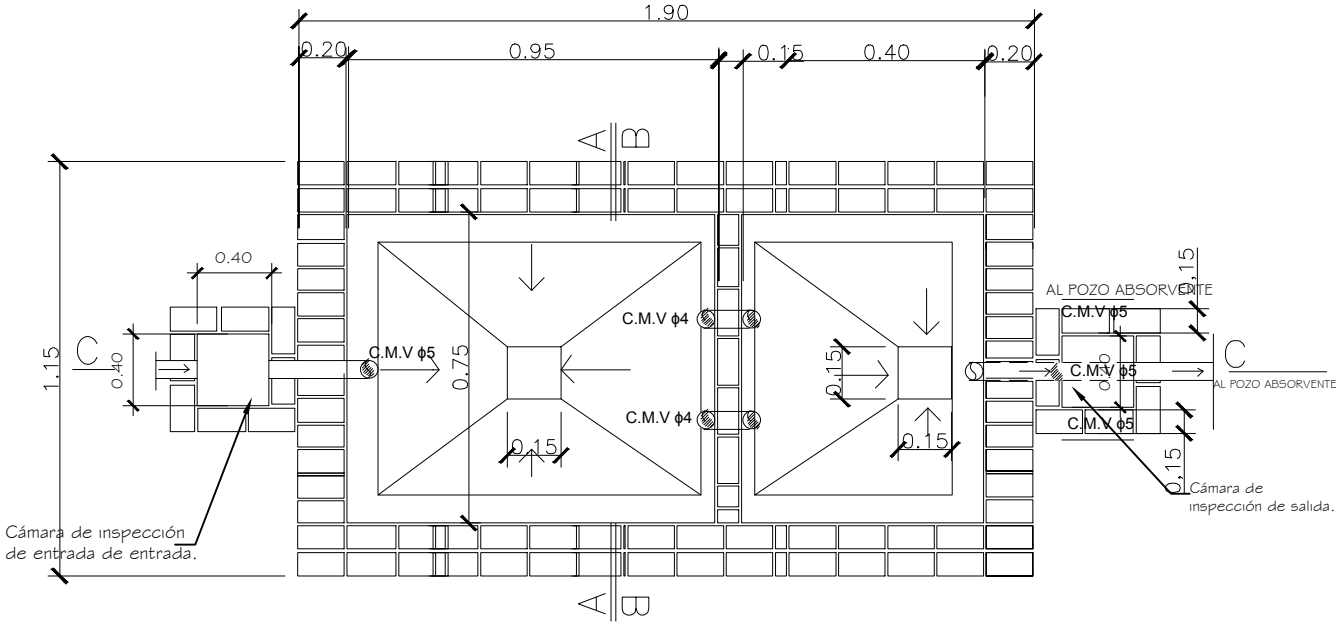

PLANTA CAMARA SEPTICA

Sin escala

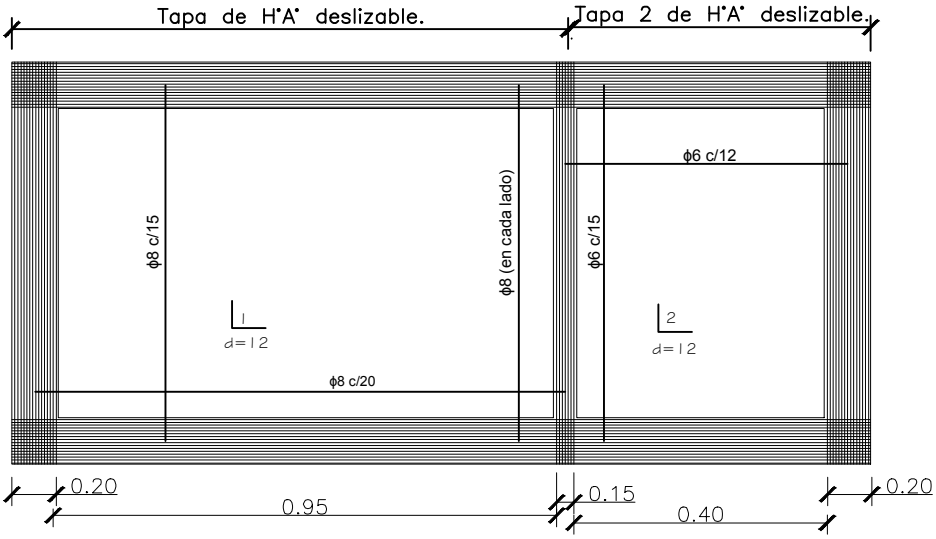

DETALLE DE LOSA TAPA CAMARA SEPTICA

Sin escala

PROYECTO DE CONSTRUCCIÓN DE AULA PRE ESCOLAR TIPO 5.80X6.80 CON GALERIA Y BAÑO
ESCUELA BASICA N°4076 ITA POTY-CÑIA ITA POTY-DISTRITO DE ITA

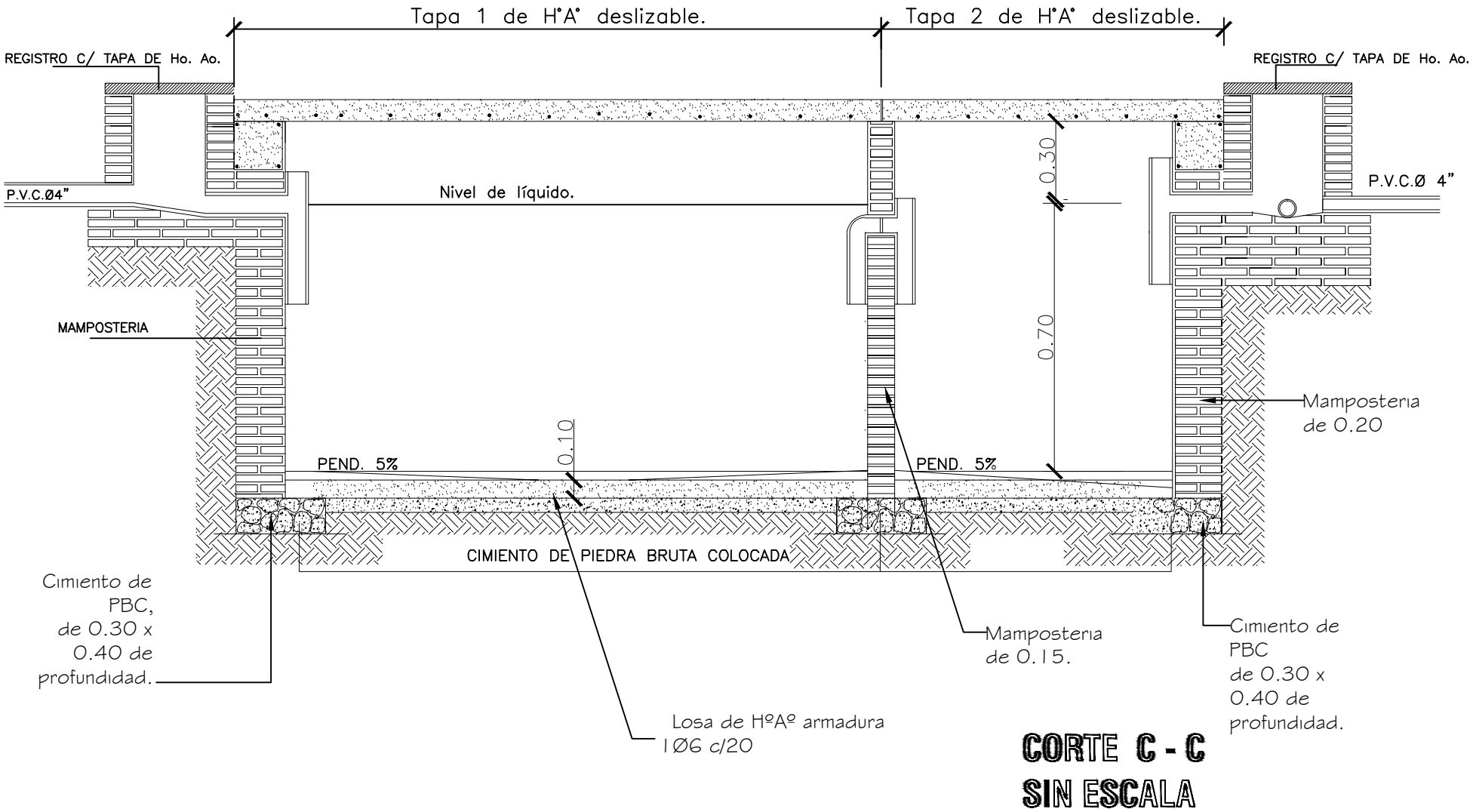

CORTE C - C
SIN ESCALA

PROYECTO DE CONSTRUCCIÓN DE AULA PRE ESCOLAR TIPO 5.80X6.80 CON GALERIA Y BAÑO
ESCUELA BASICA N°4076 ITA POTY-CÑIA ITA POTY-DISTRITO DE ITA

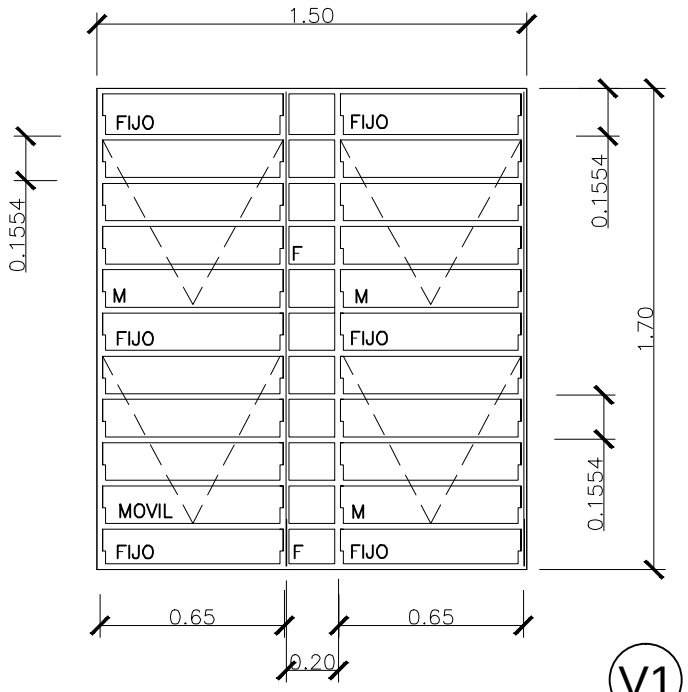

V1

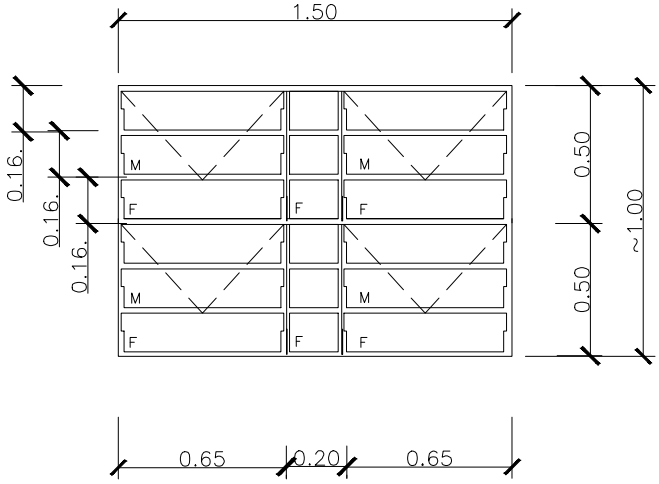

MOVIL
FIJO

V2

DETALLE DE BALANCINES

OBS.: COLOCAR LOS BALANCINES EN LA PARTE INTERNA DE LOS MUROS DE MAMPOSTERÍA, PARA EVITAR QUE LOS COMANDOS TOPEN CON LOS MISMOS.

M:
F:

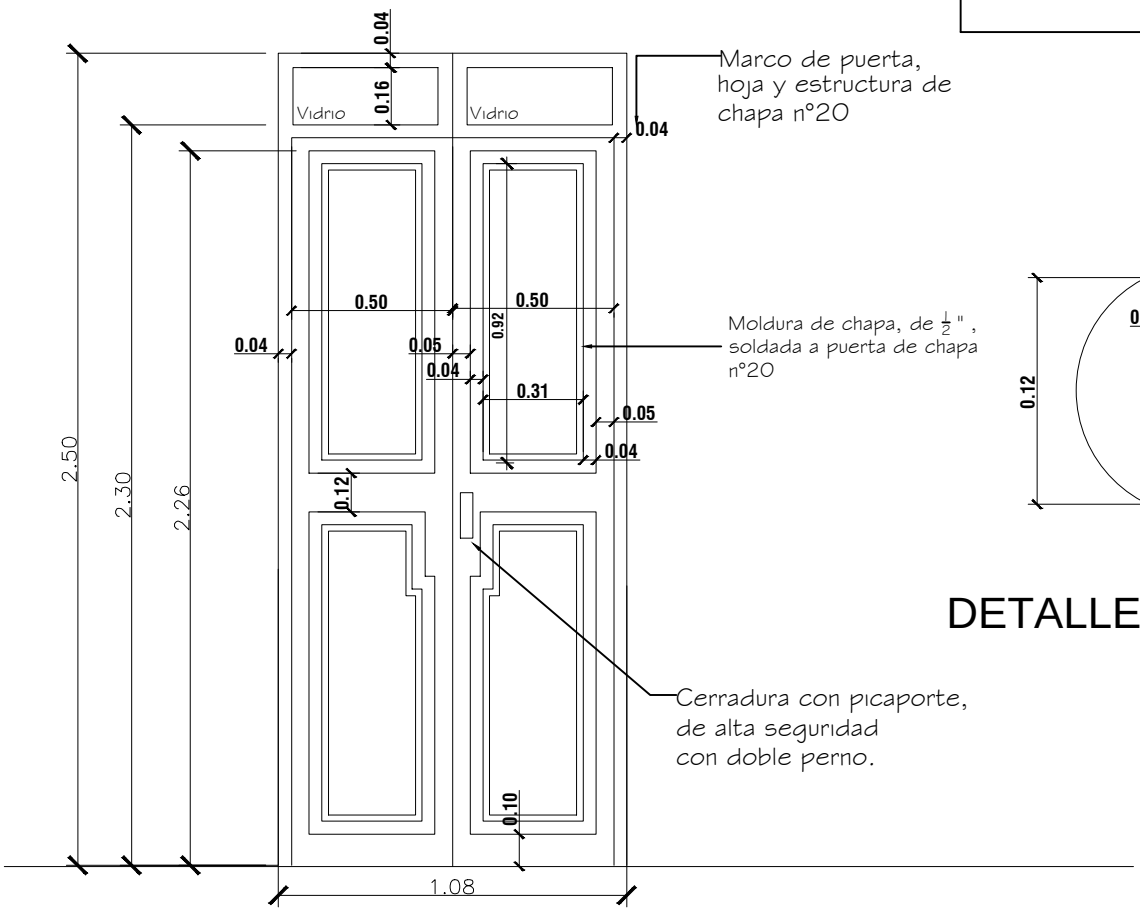

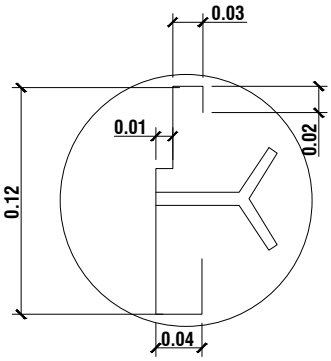

DETALLE DE MARCO

DETALLE DE PUERTA DE ACCESO

PROYECTO DE CONSTRUCCIÓN DE AULA PRE ESCOLAR TIPO 5.80X6.80 CON GALERIA Y BAÑO
ESCUELA BASICA N°4076 ITA POTY-CÑIA ITA POTY-DISTRITO DE ITA