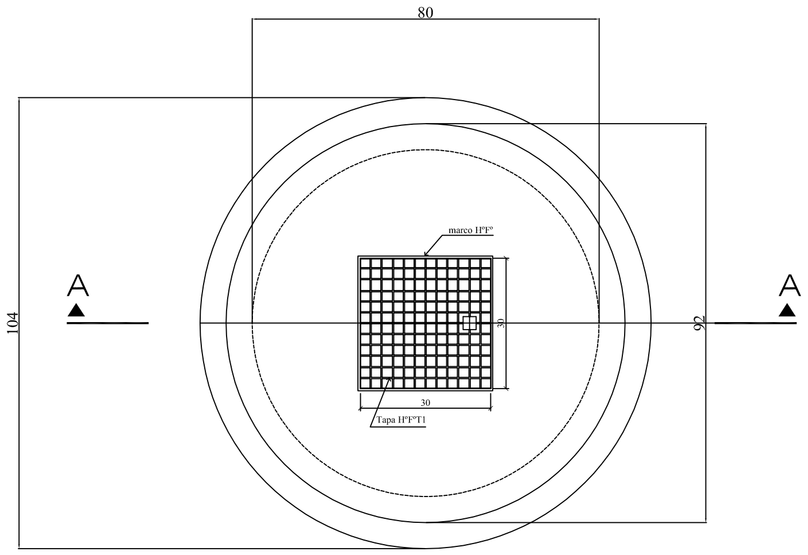

LOSA DE TAPA

ARMADURA

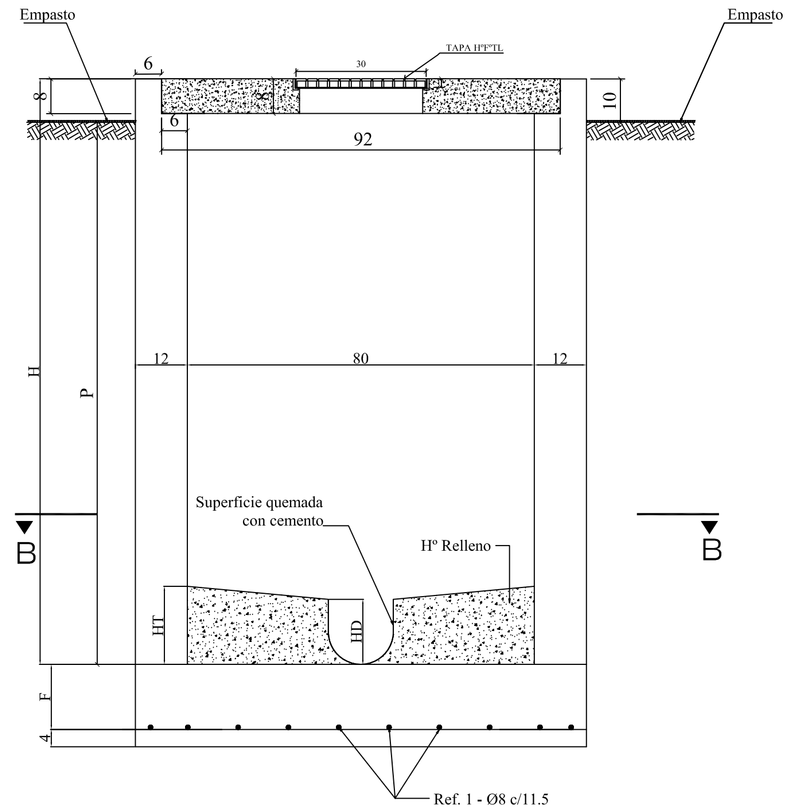

CORTE A - A

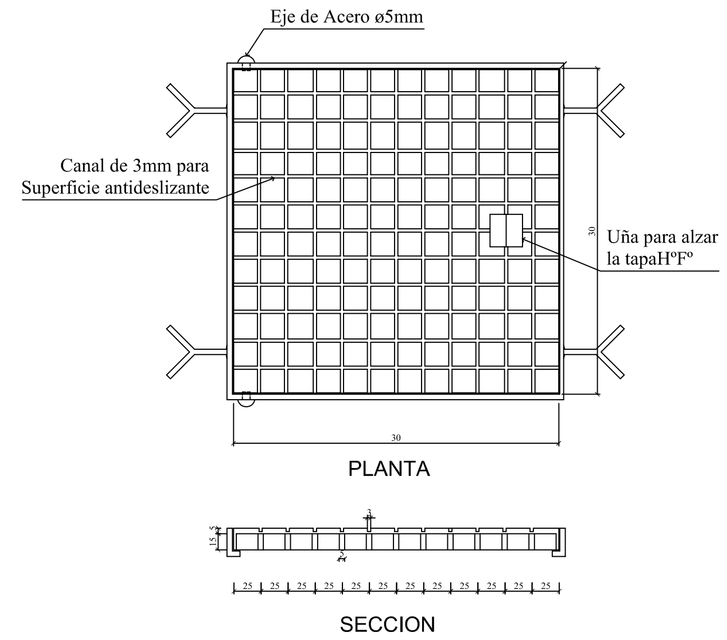

DETALLE TAPA H°F°T1

Esc. 1/5

ARMADURA LOSA DE FONDO

Ref. 1 al 5 Ø8 c/ 11.5

Ref. Nº	Long. cm
1	105
2	102
3	94
4	78
5	47

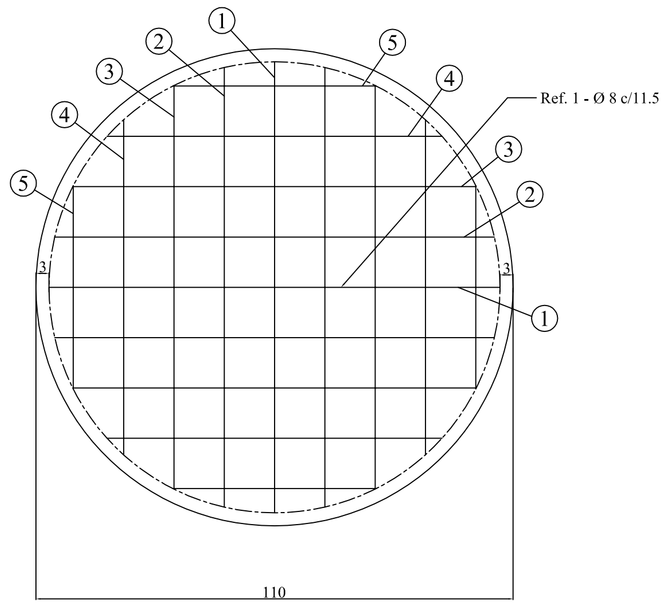

LOSA DE FONDO

ARMADURA

Dimensiones de la Canaleta

Ø Tubo mm	HD mm	HT mm
150	150	180
200	200	230
250	250	280

Dimensiones de Pozo de Visita

Profundidad "P"m	Altura H m	Esp. Losa Fondo m
0.70	0.80	0.15
0.80	0.90	0.15
0.85	0.95	0.15
0.90	1.00	0.15
0.95	1.05	0.15
1.00	1.10	0.15
1.05	1.15	0.15
1.10	1.20	0.15
1.15	1.25	0.15
1.20	1.25	0.15

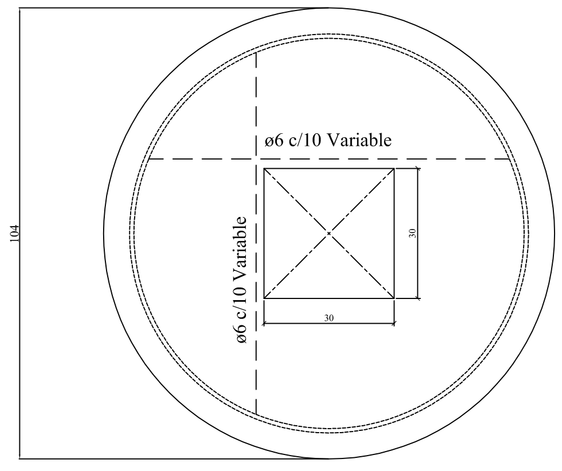

DETALLE ARMADURA TAPA

Esc. 1/10

OBSERVACIONES

1.- Tensiones:

a-HORMIGON ARMADO
fck = 210 Kg/cm2.
fyk = 4200 Kg/cm2.

b-HORMIGON PARA PIEZAS NO ARMADAS
fck = 180 Kg/cm2.

2.- Verificar en obra todas las longitudes de los hierros antes de cortarlos.

3.- Usar vibrador para la correcta compactación del Hormigón.

4.- Regar abundantemente la estructura durante los primeros ocho dias despues de la carga.-

5.- Suspender el cargamento cuando estén previstas temperaturas inferiores a 5°.

6.- Recubrimiento mínimo de las armaduras para fundación; 4 cm., para el resto: 3 cm.

7.- Antes del cargamento, prever todas las canerias de las instalaciones de acuerdo con los planos correspondientes.-

8.- Las canaletas deberán tener pendiente minima de 0,005 m/m, y deben ser quemada con cemento.

MERCOSUL — MINISTERIO DE SALUD PÚBLICA Y BIENESTAR SOCIAL — SENASA — MERCOSUR

MINISTERIO DE SALUD PUBLICA Y BIENESTAR SOCIAL
SERVICIO NACIONAL DE SANEAMIENTO AMBIENTAL.

CAPS CONSORCIO DE AGUA POTABLE Y SANEAMIENTO — OCSA — ele ctromon

LICITACIÓN PÚBLICA INTERNACIONAL LPI N° 02/2009-FOCEM "Construcción de Sistemas de Alcantarillado Condominial en las Ciudades de Iturbe y Caazapá", CONTRATO N° 53/2009

Proyecto Construccion y Mejoramiento de Sistemas de Agua Potable y Saneamiento Basico en Pequeñas Comunidades Indígenas del País. SENASA - FOCEM

SISTEMA DE ALCANTARILLADO SANITARIO

Planta de tratamiento de desague cloacal

Detalles: Pozo de Visita sin Armadura-0,70 m a 1,20 m

FECHA :	05/2011	ESCALA	Nº DE PLANO
DIBUJO	CAPS	1:1000	PVA-01/01