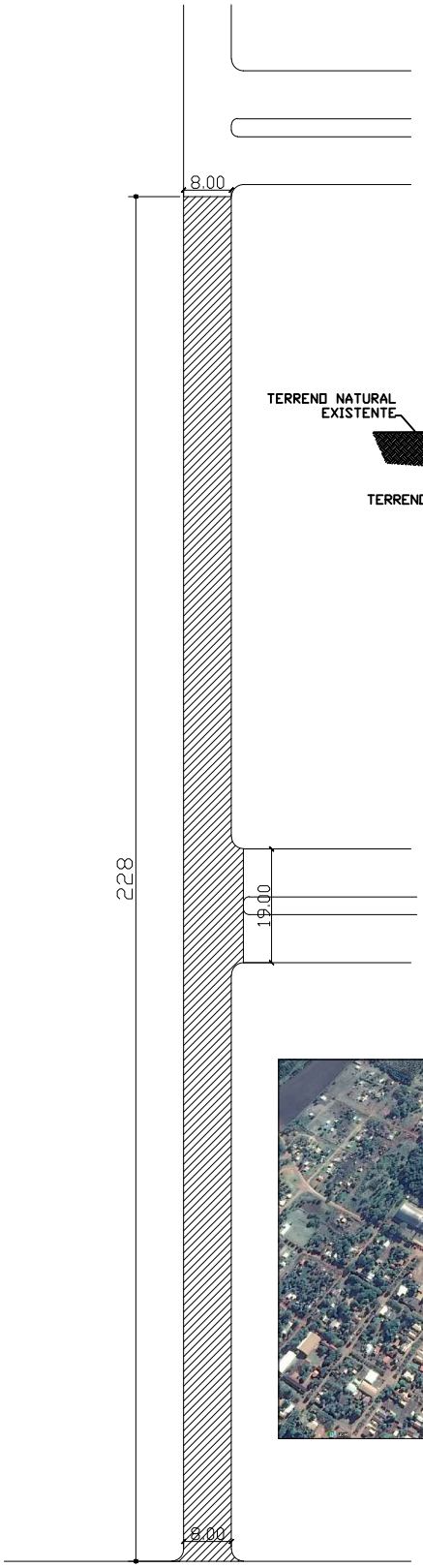

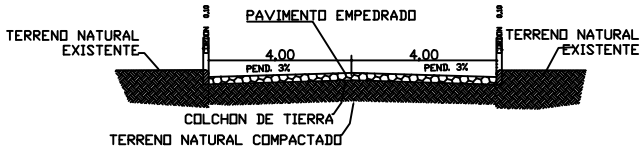

CORTE

PLANTA

OBRA: Construcción de Empedrado.	
PROPIETARIO: Municipalidad Los Cedrales.	
UBICACIÓN: Calle Venancio Chavez	
DISTRITO: Los Cedrales	
DEPARTAMENTO: Alto Paraná	
FECHA: Febrero de 2017 ESC. 1:50	
PLANTA – CORTES	