Planos y Diseños

FECHA	MODIFICACIONES	DIBUJADO	VERIFICADO	FIRMA / FECHA APROBADO
25/7/83	Modifier Rep (7)	Caille		
2/8/84	Mise à jour	Caille		
24/6/10	PUESTA EN CIRCULACION	Caille		

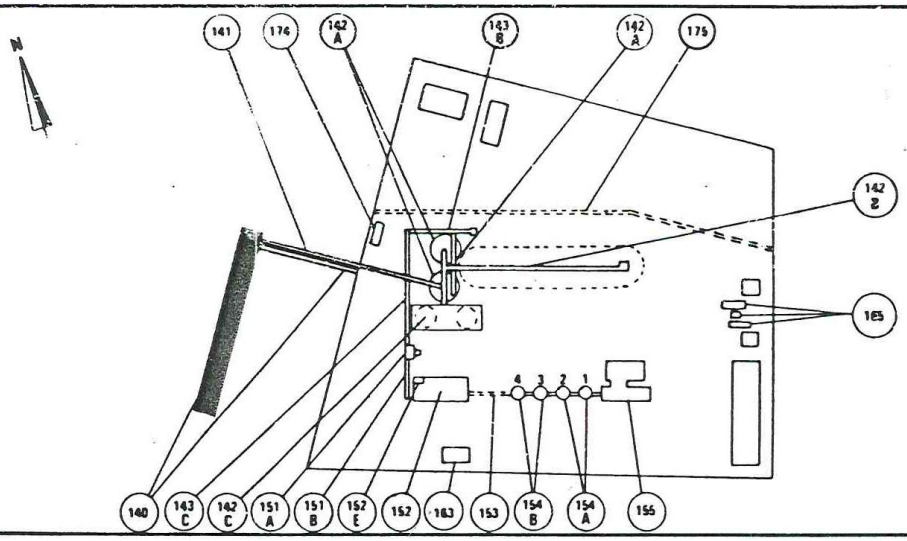

REPUBLICA DEL PARAGUAY
INDUSTRIA NACIONAL DEL CEMENTO
PLANTAS DE VALLEMI - VILLETA

VILLETA

BCEOM
15, square Max-Hymans, 75015 Paris
Téléfono : 320.14.10
Télex : 250618F

CONSORCIO FRANCES
B.C.E.O.M.
COMSIP
D.T.P.
F.L.S.

DELATTRE-LEVIVIER
TOUR FIAT - 92084 PARIS LA DÉFENSE CEDEX 16
TÉL. 796.10.10 - TÉLEX : DELEV 630 849 F

HO 612 503 007

CHARGEUR - CONTINU

SCARGADOR-CONTINUO

TRANSLATION
BOGGIES FOUS

ESCALA : 1/5

CVP B 40 D 0307 C B A

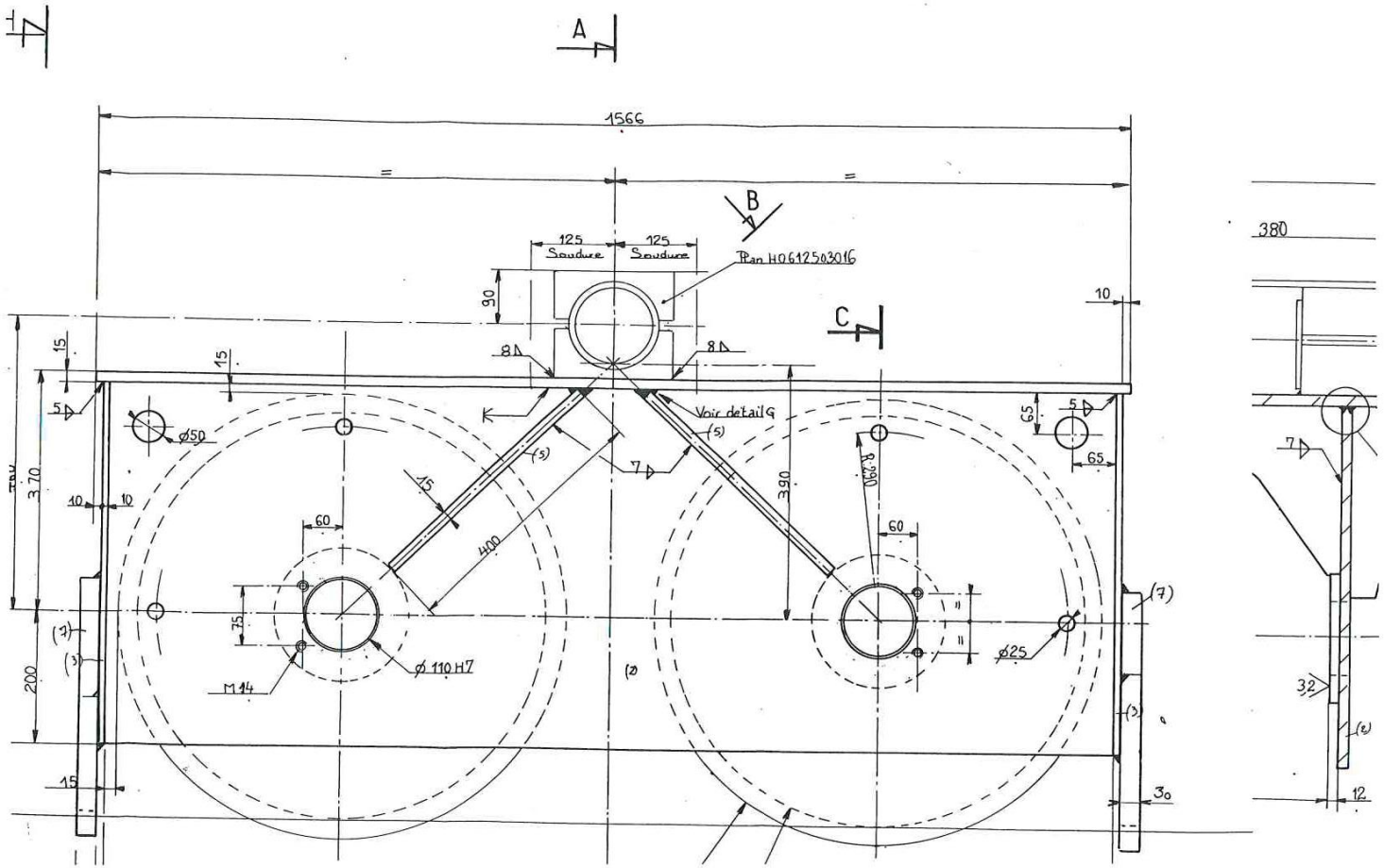

A
B
C
1566
=
=
125
Soudure
125
Soudure
Plan H0612503016
90
10
8
8
15
15
5
5
Ø50
Voir détail G
(5)
(5)
7
15
400
390
R.290
65
65
370
10
10
60
60
75
M14
Ø 110 H7
Ø25
(7)
(7)
(3)
(3)
200
15
30
380
7
32
(2)
12