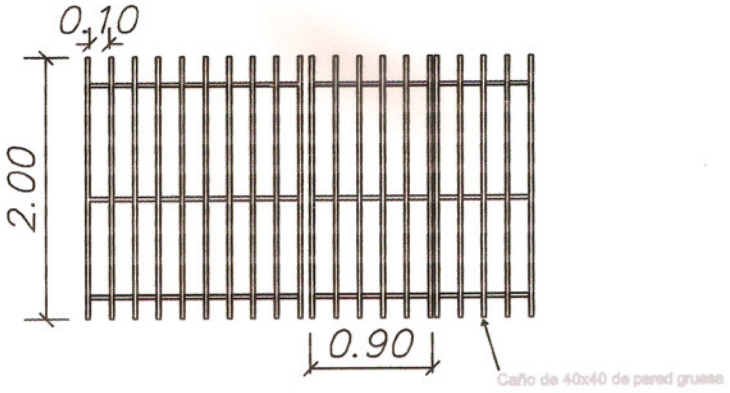

MODELO DE REJA

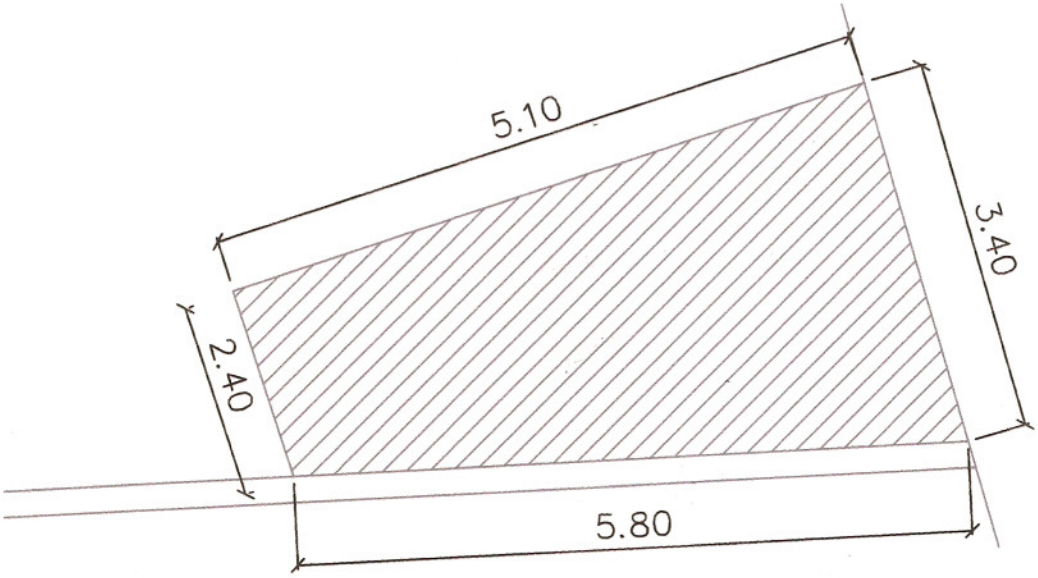

SECTOR A COLOCAR REJA

PRESIDENCIA DE LA REPUBLICA * PARAGUAY *
SENAD

SECRETARIA NACIONAL ANTIDROGAS
Dpto Proyectos y Fiscalización de Obras

LÁMINA Nº
1

OBRA: Modificación de fachada principal - Reja de protección de Generador
UBICACION: Base de Operaciones - SENAD
PROPIETARIO: SENAD
DOMICILIO: Avda. Fernando de la Mora 2998 c/ Avda de la Victoria
ESCALA: 1/100

PABLO DANIEL BORDON
Nº Reg 1.064
Jefe Dpto. Proyectos y Fisc. de Obras