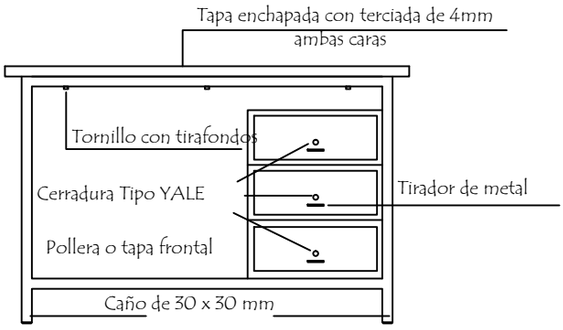

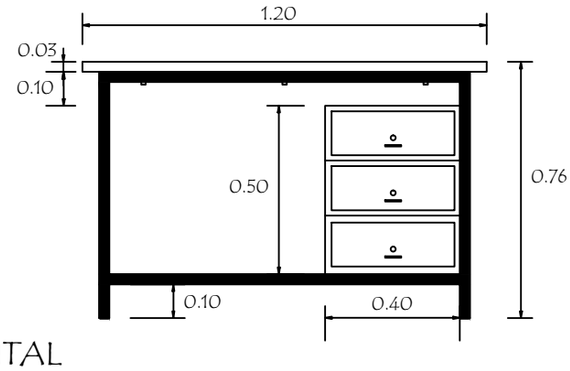

VISTA FRONTAL

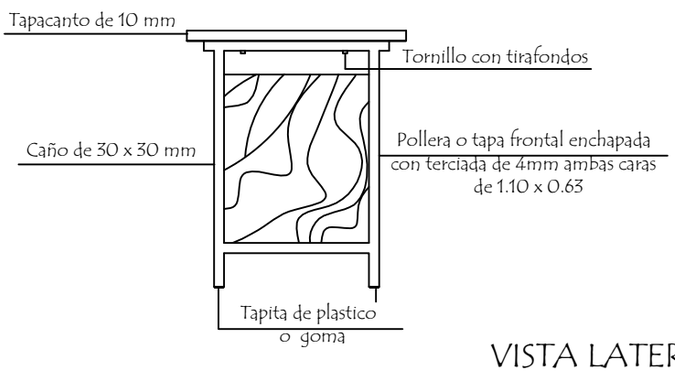

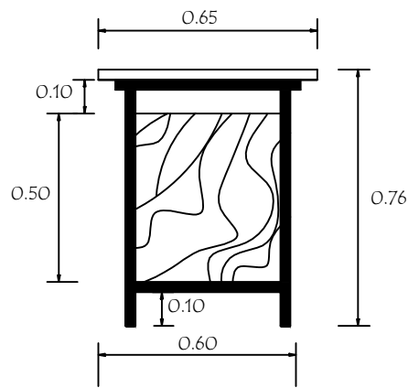

VISTA LATERAL

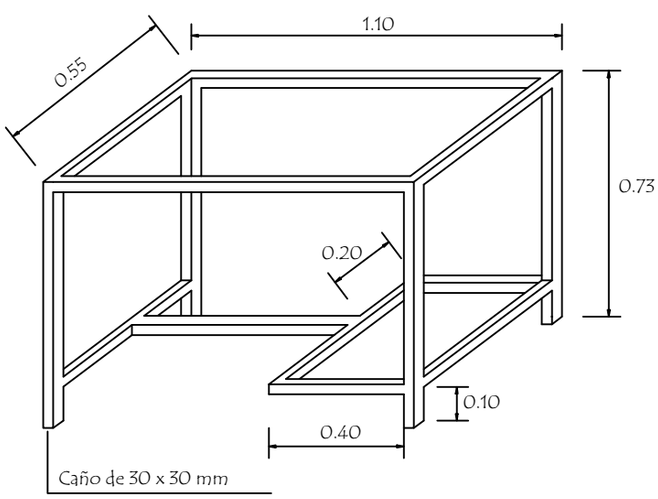

AXONOMÈTRICA DE
ESTRUCTURA METÀLICA

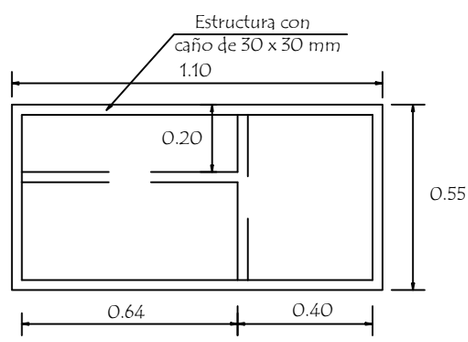

PLANTA DE ESTRUCTURA
METÀLICA

MINISTERIO DE EDUCACION Y CULTURA DIRECCION DE INFRAESTRUCTURA		
PROYECTO	1 aula de 5,80 x 6,80 con techo de tejas	19
Escritorio para Secretaria y Profesor sin escala		