MINISTERIO DE EDUCACION Y CULTURA
DIRECCION DE INFRAESTRUCTURA

AULA PREESCOLAR
TIPO 5.80x6.80

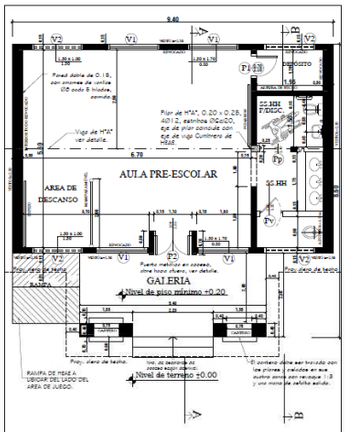

MINISTERIO DE EDUCACION Y CULTURA
DIRECCION DE INFRAESTRUCTURA
ESTUDIO TECNICO DE INFRAESTRUCTURA

Proyecto	Aula Tipo - Pre-Escolar 5.80 x 6.80 con S.S.H.H.	01
PLANTA ARQUITECTONICA ACOTADA Esc. 1/50.		

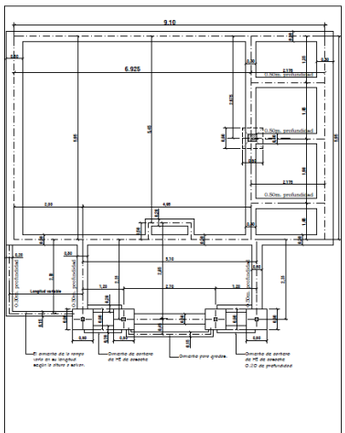

MINISTERIO DE EDUCACION Y CULTURA
DIRECCION DE INFRAESTRUCTURA
ESTUDIO TECNICO DE INFRAESTRUCTURA

Proyecto	Aula Tipo - Pre-Escolar 5.80 x 6.80 con S.S.H.H.	02
PLANTA DE FUNDACIÓN Esc. 1/50.		

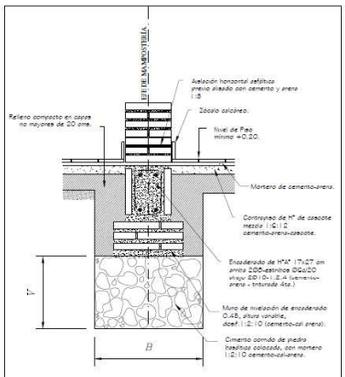

Obs.:
V = variable
B = ancho de cimentación

MINISTERIO DE EDUCACION Y CULTURA
DIRECCION DE INFRAESTRUCTURA
EQUIPO TECNICO DE INFRAESTRUCTURA

Proyecto	Aula Tipo - Pre-Escolar 5.80x6.80 con S.S.H.H.	03
DETALLE DE CIMENTACIÓN Esc. 1/10.		

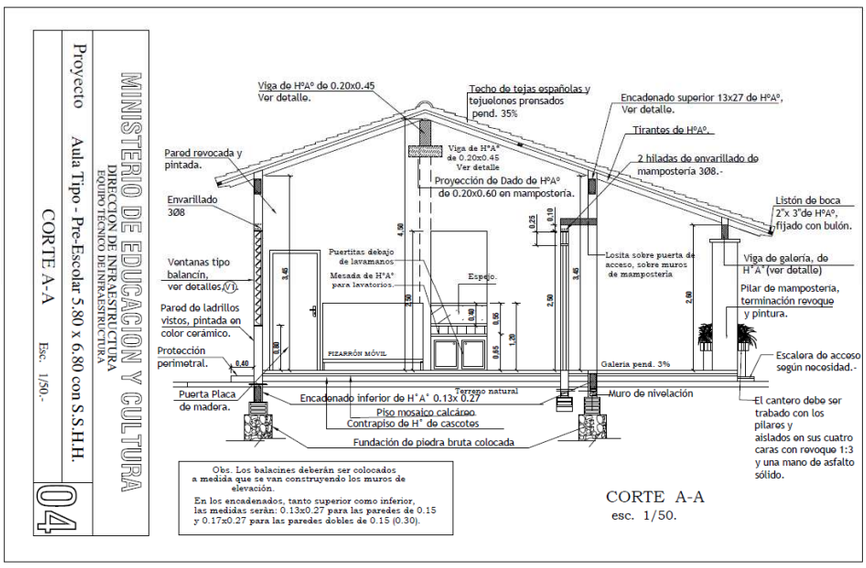

CORTE A-A
esc. 1/50.

MINISTERIO DE EDUCACION Y CULTURA
DIRECCION DE INFRAESTRUCTURA
EQUIPO TECNICO DE INFRAESTRUCTURA

Proyecto	Aula Tipo - Pre-Escolar 5.80 x 6.80 con S.S.H.H.	04
CORTE A-A Esc. 1/50.-		

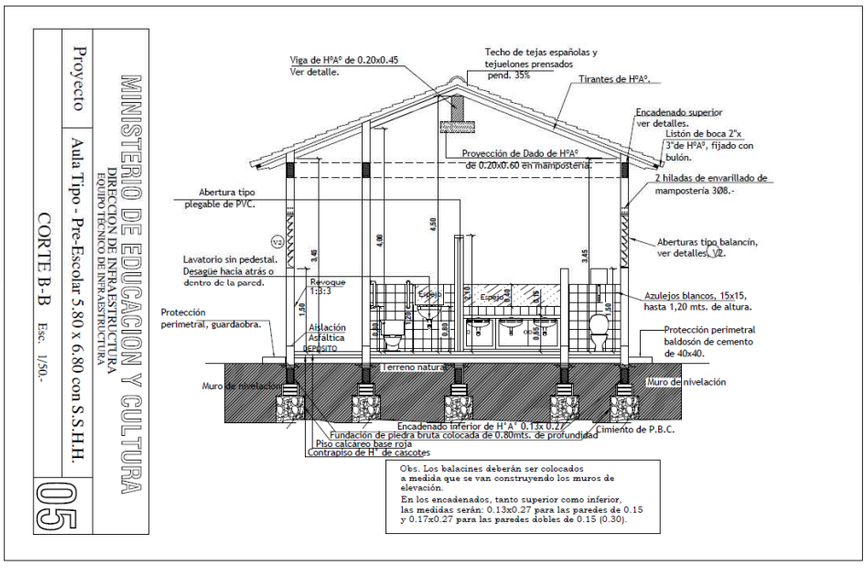

MINISTERIO DE EDUCACION Y CULTURA
DIRECCION DE INFRAESTRUCTURA
EQUIPO TECNICO DE INFRAESTRUCTURA

Proyecto	Aula Tipo - Pre-Escolar 5.80 x 6.80 con S.S.H.H.	05
CORTE B-B Esc. 1/50.-		

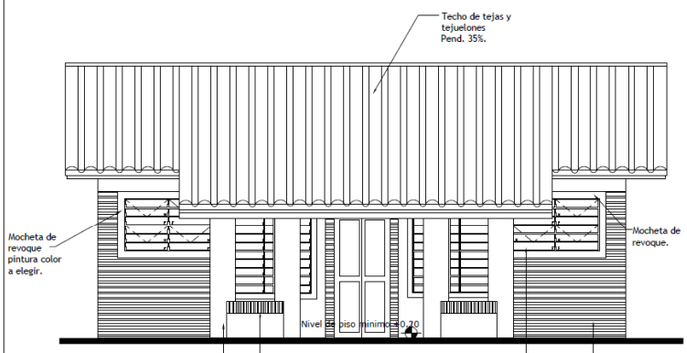

FACHADA PRINCIPAL
esc. 1/50

MINISTERIO DE EDUCACION Y CULTURA
DIRECCION DE INFRAESTRUCTURA
EQUIPO TECNICO DE INFRAESTRUCTURA

Proyecto	Aula Tipo - Pre-Escolar 5.80 x 6.80 con S.S.H.H.
FACHADA PRINCIPAL Esc. 1/50.-	06

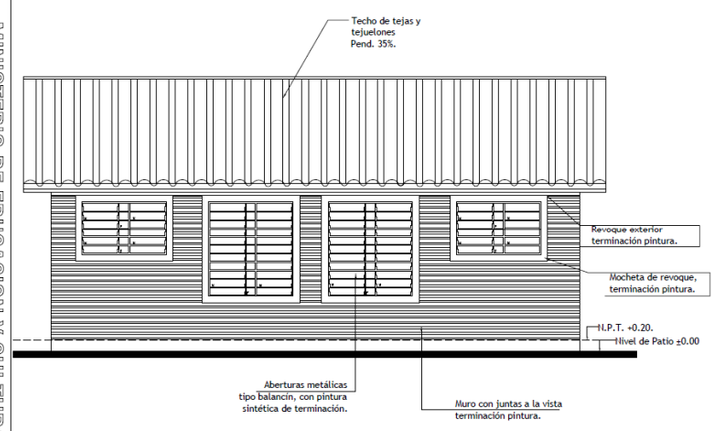

FACHADA POSTERIOR
esc. 1/50

MINISTERIO DE EDUCACION Y CULTURA
DIRECCION DE INFRAESTRUCTURA
EQUIPO TECNICO DE INFRAESTRUCTURA

Proyecto	Aula Tipo - Pre-Escolar 5.80 x 6.80 con S.S.H.H.
FACHADA POSTERIOR Esc. 1/50.-	07

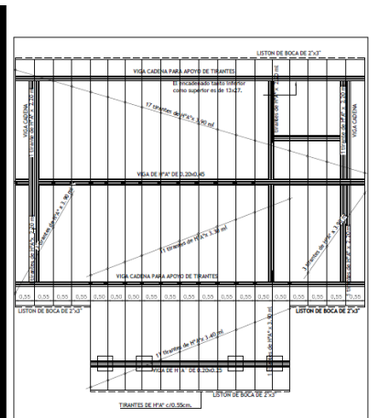

MINISTERIO DE EDUCACION Y CULTURA
DIRECCION DE INFRAESTRUCTURA
EQUIPO TECNICO DE INFRAESTRUCTURA

Proyecto	Aula Tipo - Pre-Escolar 5.80 x 6.80 con S.S.H.H.
PLANTA DE TECHO Esc. 1/50.	08

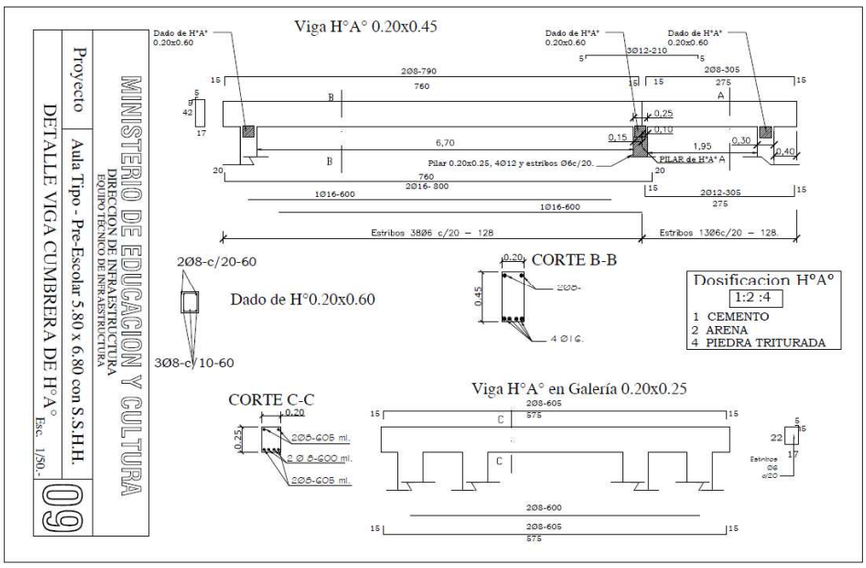
Viga H°A° 0.20x0.45
Dado de H°A° 0.20x0.60
2Ø8-790
760
2Ø8-305
275
3Ø12-210
Pilar 0.20x0.25, 4Ø12 y estribos Ø6c/20.
PILAR de H°A°
2Ø16- 800
1Ø16-600
2Ø12-305
Estribos 3Ø6 c/20 – 128
Estribos 1Ø6c/20 – 128.
2Ø8-c/20-60
Dado de H°0.20x0.60
3Ø8-c/10-60
CORTE B-B
4 Ø16.
Dosificacion H°A°
1:2 :4
1 CEMENTO
2 ARENA
4 PIEDRA TRITURADA
CORTE C-C
2Ø8-605 ml.
Viga H°A° en Galería 0.20x0.25
2Ø8-605
575
2Ø8-600
MINISTERIO DE EDUCACION Y CULTURA
DIRECCION DE INFRAESTRUCTURA
EQUIPO TECNICO DE INFRAESTRUCTURA
Proyecto
Aula Tipo - Pre-Escolar 5.80 x 6.80 con S.S.H.H.
DETALLE VIGA CUMBRERA DE H°A°
Esc. 1/50.
09

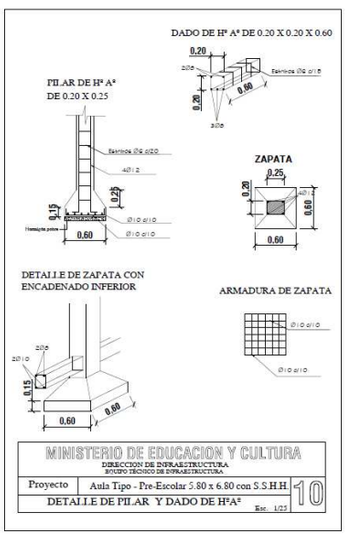
DADO DE H° A° DE 0.20 X 0.20 X 0.60
PILAR DE H° A° DE 0.20 X 0.25
ZAPATA
DETALLE DE ZAPATA CON ENCADENADO INFERIOR
ARMADURA DE ZAPATA
MINISTERIO DE EDUCACION Y CULTURA
DIRECCION DE INFRAESTRUCTURA
EQUIPO TECNICO DE INFRAESTRUCTURA
Proyecto
Aula Tipo - Pre-Escolar 5.80 x 6.80 con S.S.H.H.
DETALLE DE PILAR Y DADO DE H°A°
Esc. 1/25
10

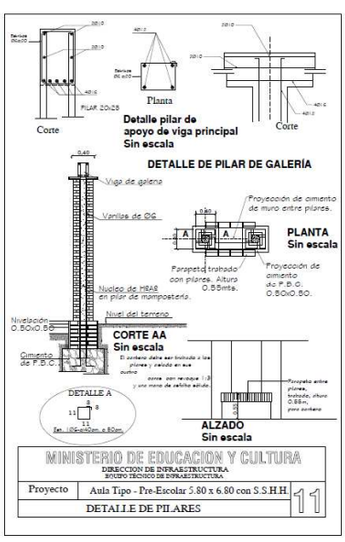
Corte
Planta
Corte
Detalle pilar de apoyo de viga principal
Sin escala
DETALLE DE PILAR DE GALERÍA
Viga de galena
Varillas de ØG
Proyección de cimiento de muro entre pilares.
PLANTA
Sin escala
Parapeto tratado con pilares. Altura 0.85mts.
Proyección de cimiento de F.B.C. 0.80x0.80.
Nucleo de HBAR en pilar de mampostería.
Nivel del terreno
Nivelación 0.80x0.80
CORTE AA
Sin escala
Cimiento de F.B.C.
DETALLE A
ALZADO
Sin escala
MINISTERIO DE EDUCACION Y CULTURA
DIRECCION DE INFRAESTRUCTURA
EQUIPO TECNICO DE INFRAESTRUCTURA
Proyecto
Aula Tipo - Pre-Escolar 5.80 x 6.80 con S.S.H.H.
DETALLE DE PILARES
11

ENCADENADO SUPERIOR E INFERIOR PARA MURO DE 0.30 (DOBLE 0.15)

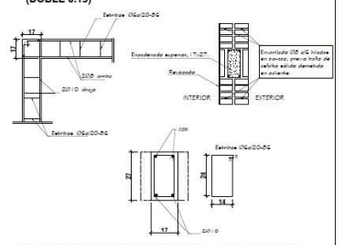

ENCADENADO SUPERIOR E INFERIOR PARA MURO DE 0.15

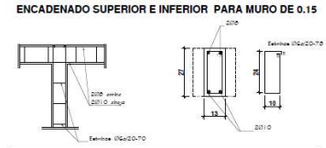

MINISTERIO DE EDUCACION Y CULTURA
DIRECCION DE INFRAESTRUCTURA
EQUIPO TECNICO DE INFRAESTRUCTURA

Proyecto	Aula Tipo - Pre-Escolar 5.80x6.80 con S.S.H.H.	12
DETALLE DE ENCADENADOS SUPERIOR E INFERIOR		

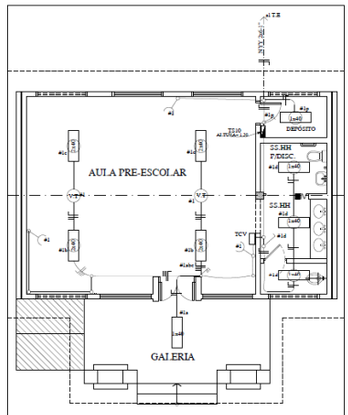

MINISTERIO DE EDUCACION Y CULTURA
DIRECCION DE INFRAESTRUCTURA
EQUIPO TECNICO DE INFRAESTRUCTURA

Proyecto	Aula Tipo - Pre-Escolar 5.80x6.80 con S.S.H.H.	13
PLANTA DE INSTALACIÓN ELÉCTRICA Esc. 1/50.		

CUADRO DE CARGA DEL TS10

Circuitos	Fluorescentes		Tomas	Otras Cargas	Total
	2x40w	2x40w			
#1	3	4	4	2 (VT)	1.300
CARGA TOTAL					1.300 W

ESQUEMA DEL TS 6

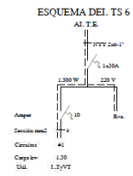

OBSERVACION:
1.OS SE ESTREDUCTOS NO ACOTADOS SON DE 3/8".
2.OS CONDUCTORES NO ACOTADOS SON DE 2mm2.
3.OS PI (CORRECTIVE) DEBEN DE TENER EL FACTOR DE POTENCIA CORREGIDO (CAPACITORES)
4.POR CADA ARTEFACTO:
5.OS T.C.V. SON TABLEROS DE COMANDO DE VENTILADORES Y DEBEN SER EMPUTIDOS
Y CONTENIDOS EN UNA CAJA DE METAL.
6.OS VENTILADORES DE TECHO DEBEN ESTAR COLGADOS POR ENCIMA
DE LOS EQUIPOS FLUORESCENTES PARA EVITAR SOMBRAS. POR LO MENOS 20 CMS.

MINISTERIO DE EDUCACION Y CULTURA
DIRECCION DE INFRAESTRUCTURA
EQUIPO TECNICO DE INFRAESTRUCTURA

Proyecto	Aula Tipo - Pre-Escolar 5.80x6.80 con S.S.H.H.	14
PLANTA DE INSTALACIÓN ELÉCTRICA Esc. 1/50.		

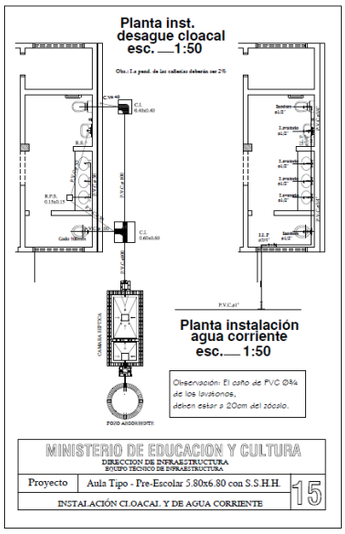
Planta inst.
desague cloacal
esc. ___1:50
Planta instalación
agua corriente
esc.___1:50
Observación: El caño de PVC Ø44
de los lavatorios,
deben estar a 20cm del zócalo.
MINISTERIO DE EDUCACION Y CULTURA
DIRECCION DE INFRAESTRUCTURA
EQUIPO TECNICO DE INFRAESTRUCTURA
Proyecto
Aula Tipo - Pre-Escolar 5.80x6.80 con S.S.H.H.
15
INSTALACIÓN CLOACAL Y DE AGUA CORRIENTE

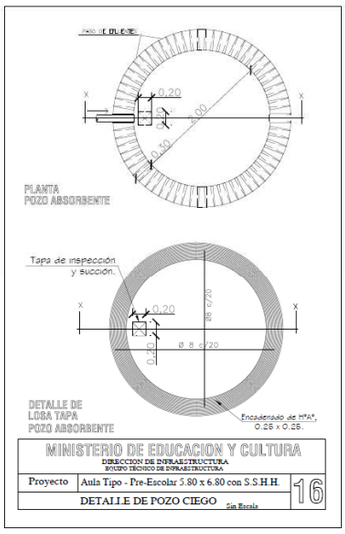
0.20
3.00
1.50
PLANTA
POZO ABSORBENTE
Tapa de inspección
y succión.
0.20
Ø 8.6/20
Ø 8.6/20
0.20
DETALLE DE
LOSA TAPA
POZO ABSORBENTE
Encadenado de H°A°,
0.25 x 0.25.
MINISTERIO DE EDUCACION Y CULTURA
DIRECCION DE INFRAESTRUCTURA
EQUIPO TECNICO DE INFRAESTRUCTURA
Proyecto
Aula Tipo - Pre-Escolar 5.80 x 6.80 con S.S.H.H.
16
DETALLE DE POZO CIEGO
Sin Escala

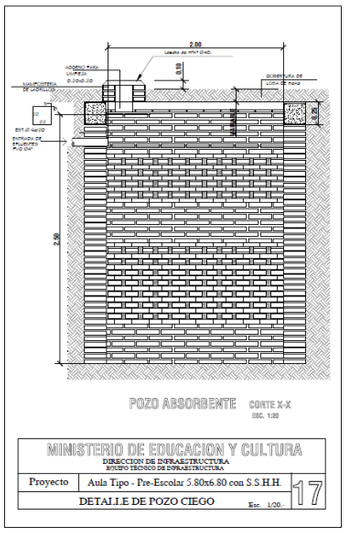
2.00
0.10
0.20
3.00
POZO ABSORBENTE
CORTE X-X
ESC. 1:20
MINISTERIO DE EDUCACION Y CULTURA
DIRECCION DE INFRAESTRUCTURA
EQUIPO TECNICO DE INFRAESTRUCTURA
Proyecto
Aula Tipo - Pre-Escolar 5.80x6.80 con S.S.H.H.
17
DETALLE DE POZO CIEGO
Esc. 1/20.

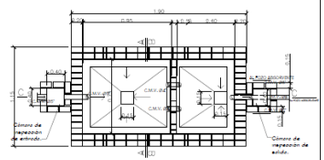

PLANTA CAMARA SEPTICA
Sin escala

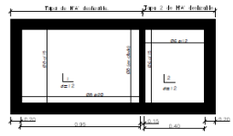

DETALLE DE LOSA TAPA CAMARA SEPTICA
Sin escala

MINISTERIO DE EDUCACION Y CULTURA
DIRECCION DE INFRAESTRUCTURA
EQUIPO TECNICO DE INFRAESTRUCTURA

Proyecto	Aula Tipo - Pre-Escolar 5.80x6.80 con S.S.H.H.	18
DETALLE DE CÁMARA SÉPTICA Sin escala		

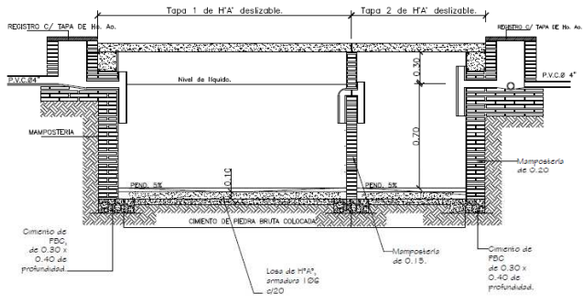

CORTE C - C
SIN ESCALA

MINISTERIO DE EDUCACION Y CULTURA
DIRECCION DE INFRAESTRUCTURA
EQUIPO TECNICO DE INFRAESTRUCTURA

Proyecto	Aula Tipo - Pre-Escolar 5.80x6.80 con S.S.H.H.	19
DETALLE DE CÁMARA SÉPTICA Sin escala		

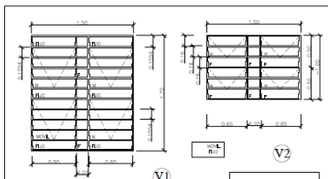

DETALLE DE BALANCINES

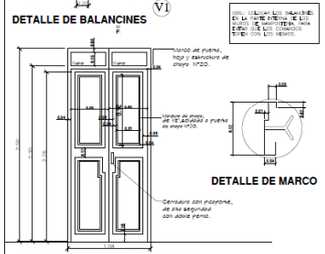

DETALLE DE MARCO

DETALLE DE PUERTA DE ACCESO

MINISTERIO DE EDUCACION Y CULTURA
DIRECCION DE INFRAESTRUCTURA
EQUIPO TECNICO DE INFRAESTRUCTURA

Proyecto	Aula Tipo - Pre-Escolar 5.80x6.80 con S.S.H.H.	20
DETALLE DE ABERTURAS METÁLICAS Esc. 1/50.		

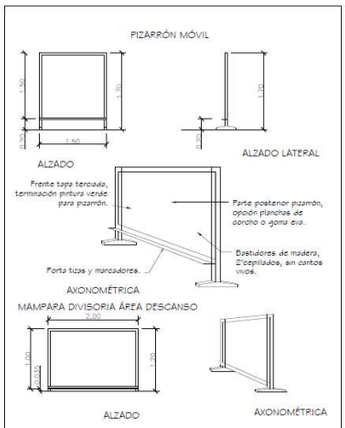

MINISTERIO DE EDUCACION Y CULTURA DIRECCION DE INFRAESTRUCTURA EQUIPO TÉCNICO DE INFRAESTRUCTURA		
Proyecto	Aula Tipo - Pre-Escolar 5.80x6.80 con S.S.H.H.	21
DETALLE PIZARRÓN MÓVIL Y MÁMPARA DIVISORIA		

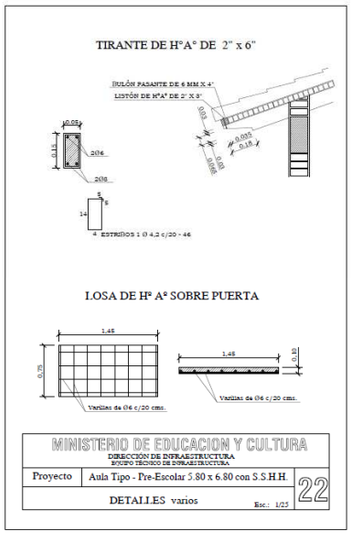

MINISTERIO DE EDUCACION Y CULTURA DIRECCION DE INFRAESTRUCTURA EQUIPO TÉCNICO DE INFRAESTRUCTURA		
Proyecto	Aula Tipo - Pre-Escolar 5.80 x 6.80 con S.S.H.H.	22
DETALLES varios	Esc.: 1/25	