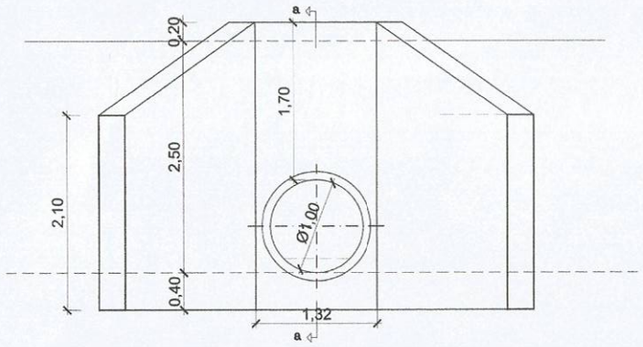

vista frontal

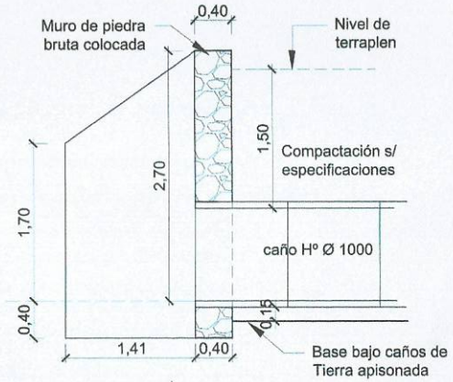

corte a-a

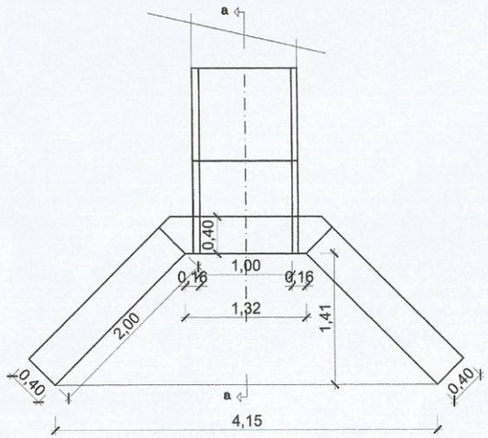

vista superior

Prof. Milciades Ronaldo Benítez Díaz
Intendente Municipal
Distrito de Itapúa Poty

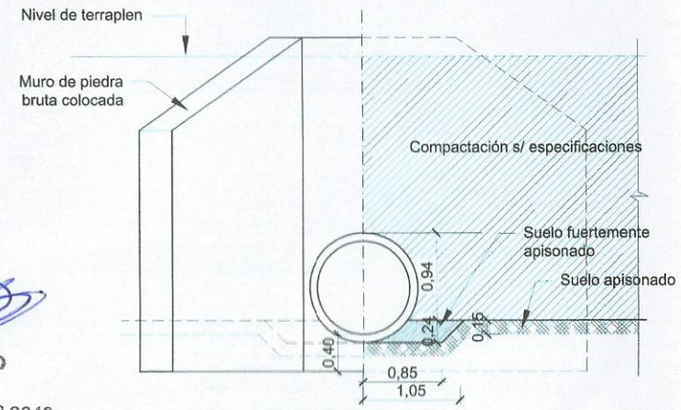

Vista-Corte terraplen

Carlos Aquino
Arquitecto
Reg. Prof. M.O.P.C. Nº 2648

Terraplen d
2,50 metros

ESCALA LAMINA 01	Observación:	Alcantarillados y Cabezales Obra: Municipalidad de Itapúa Poty. Proyecto: MILCIADES RONALDO BENITEZ DIAZ ADMIN. MUNICIPAL:	MUNICIPALIDAD ITAPÚA - POTY	MUNICIPALIDAD DE ITAPÚA POTY U.O.C . PROYECTADOS PRESENTADO Barrio Perpetuo Socorro. Colonia Piro´y. UBICACION DE LA OBRA

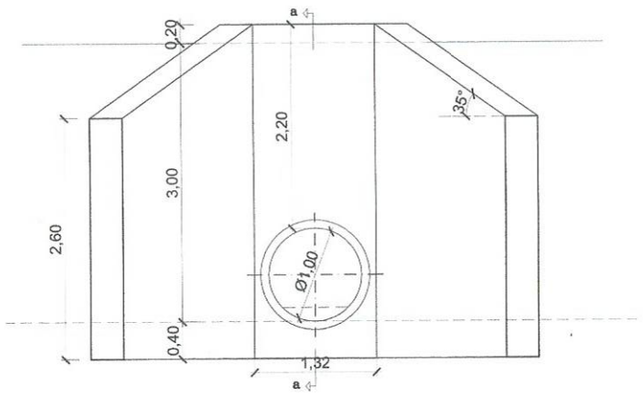

vista frontal

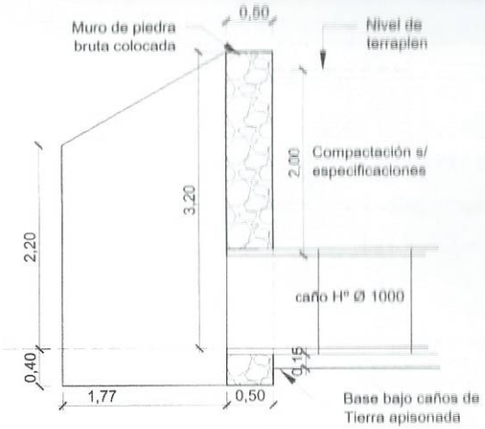

corte a–a

Prof. Milciades Ronaldo Benítez Díaz
Intendente Municipal
Distrito de Itapúa Poty

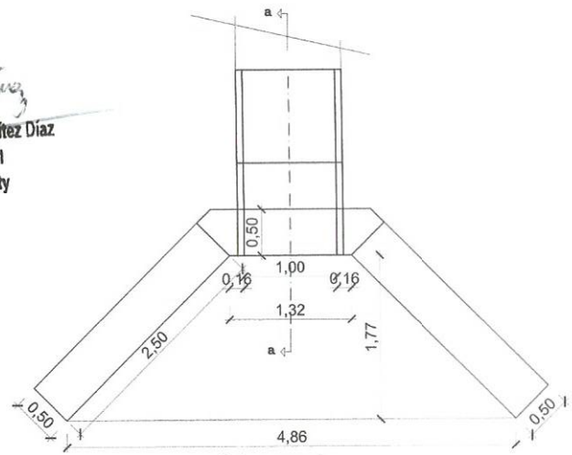

vista superior

Terraplen de
3,00 metros

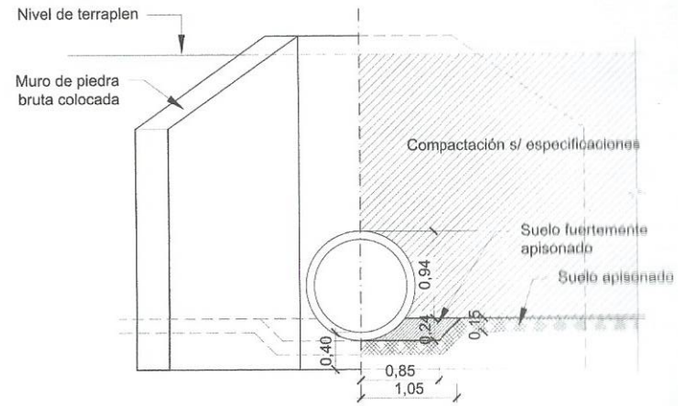

Vista–Corte terraplen

Terraplen de
3,00 metros

Arq.
Reg. Prof. M.

ESCALA LAMINA 01	Observación:	Alcantarillados y Cabezales Obra: Municipalidad de Itapúa Poty. Proyecto: MILCIADES RONALDO BENITEZ DIAZ ADMIN. MUNICIPAL:	MUNICIPALIDAD ITAPÚA - POTY	MUNICIPALIDAD DE ITAPÚA POTY U.O.C. PROYECTADOS PRESENTADO ARROYO CACHIMBA I UBICACION DE LA OBRA

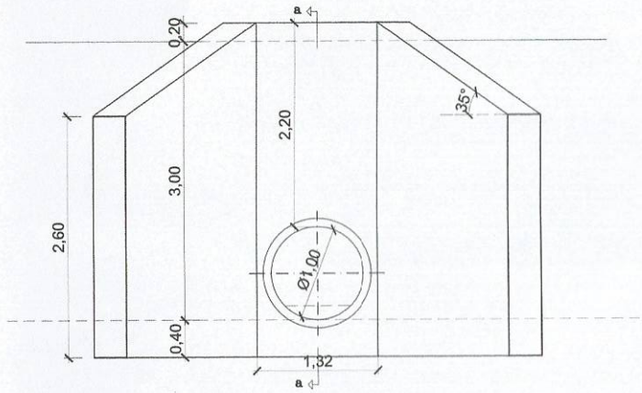

vista frontal

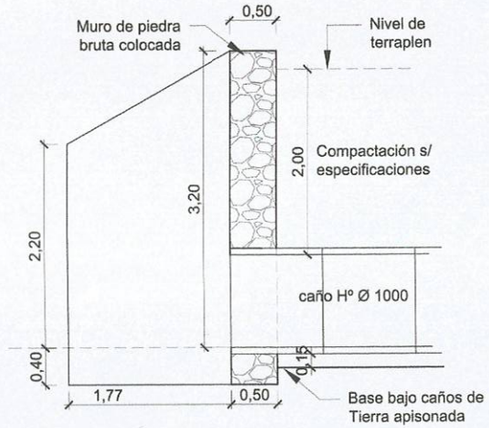

corte a–a

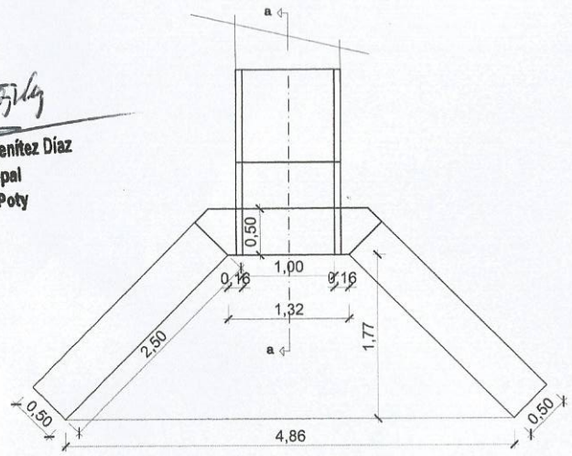

vista superior

Terraplen de
3,00 metros

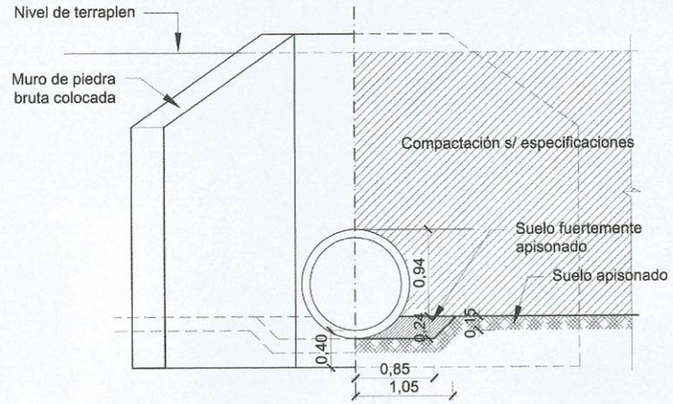

Vista–Corte terraplen

Terraplen de
3,00 metros

...des Ronaldo Benítez Díaz
...ndente Municipal
...rito de Itapúa Poty

Carlos Aquino
Arquitecto
Reg. Prof. M.O.P.C. Nº 2648

Observación:

Alcantarillados y Cabezales

Obra:

Municipalidad de Itapúa Poty.

Proyecto:

MILCIADES RONALDO BENITEZ DIAZ

ADMIN. MUNICIPAL:

MUNICIPALIDAD DE ITAPÚA POTY U.O.C .

PROYECTADOS PRESENTADO

ARROYO CACHIMBA II

UBICACION DE LA OBRA

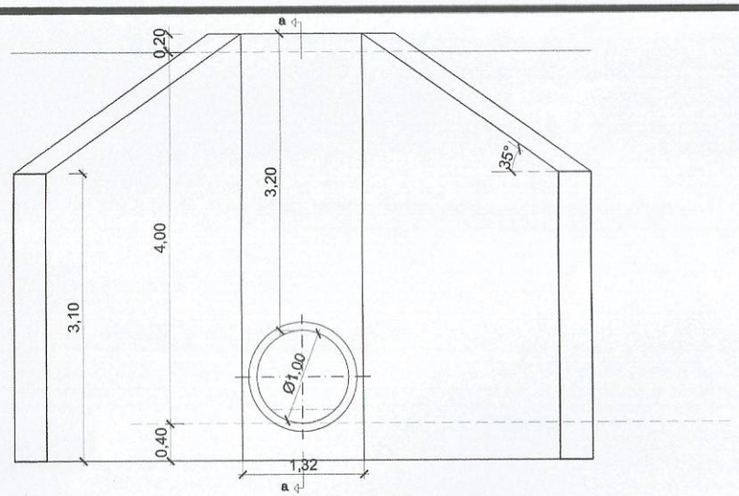

vista frontal

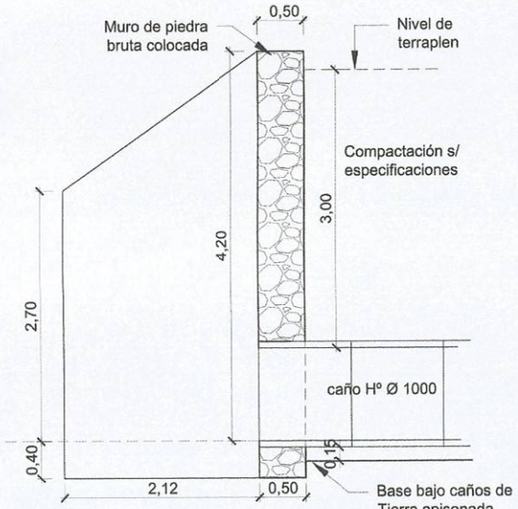

corte a–a

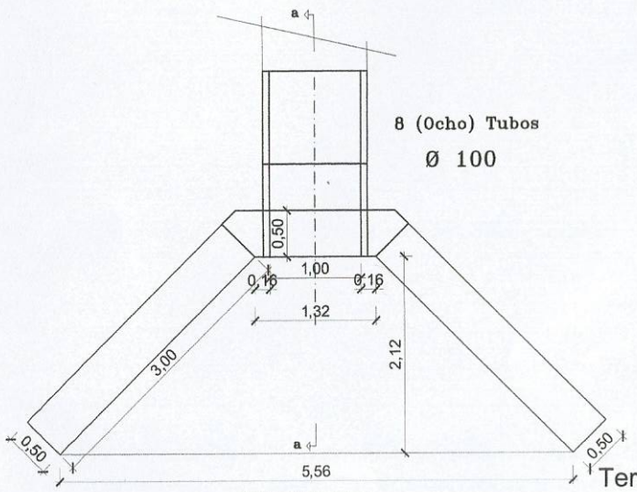

vista superior

Terraplen de 4 metros

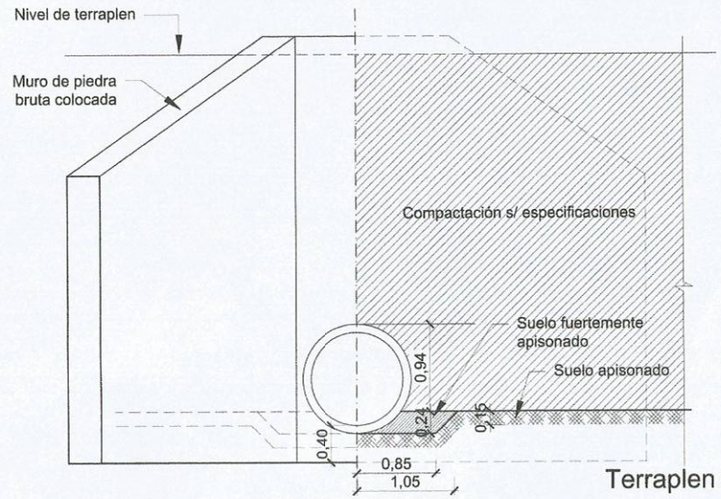

Vista–Corte terraplen

Terraplen de 4 metros

Prof. Milciades Ronaldo Benítez Díaz
Intendente Municipal
Distrito de Itapúa Poty

Carlos Aquino
Arquitecto
Reg. Prof. M.O.P.C. Nº 2648

Observación:

Alcantarillados y Cabezales

Obra:

Municipalidad de Itapúa Poty.

Proyecto:

MILCIADES RONALDO BENITEZ DIAZ

ADMIN. MUNICIPAL:

MUNICIPALIDAD DE ITAPÚA POTY U.O.C .

PROYECTADOS PRESENTADO

Barrio San Lorenzo

UBICACION DE LA OBRA