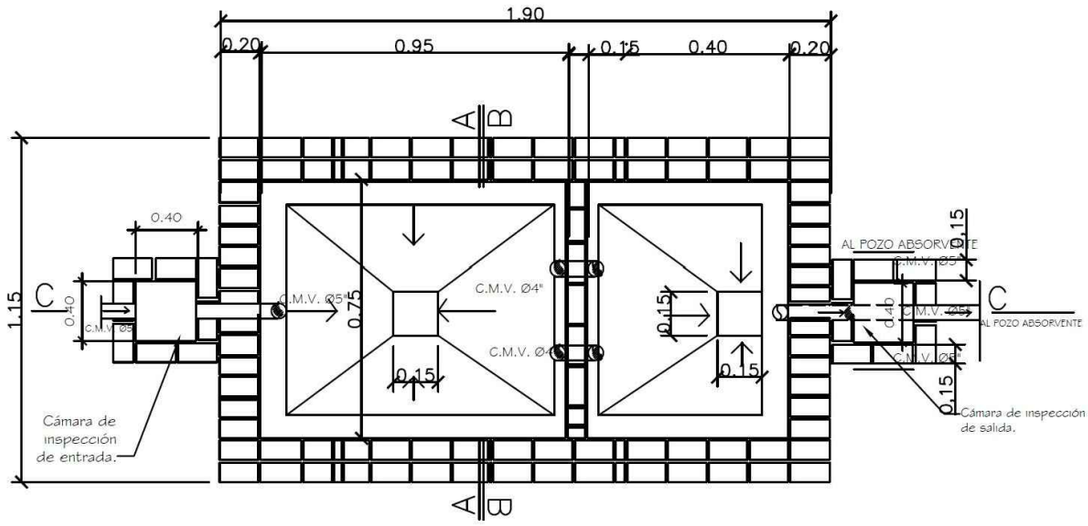

PLANTA CAMARA SEPTICA

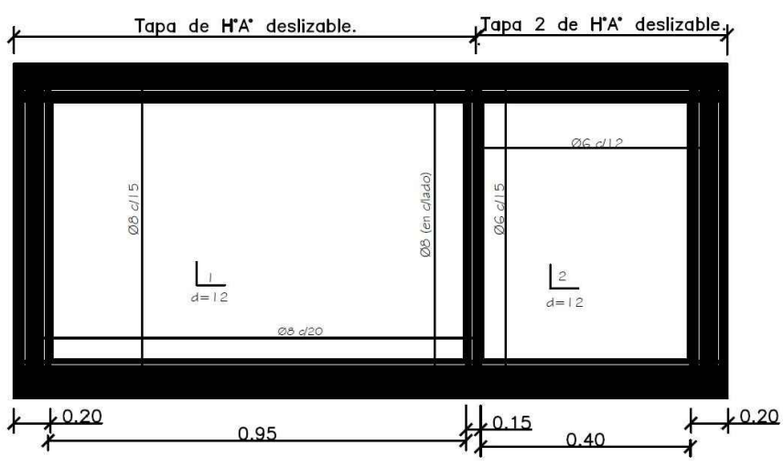

DETALLE DE LOSA TAPA CAMARA SEPTICA

INSTITUCIÓN: Escuela Básica Nº 7523 Cristo Redentor del Asentamiento Cristo Redentor DIRECTORES: Prof. Julio Castillo Distrito: Eusebio Ayala COMPAÑÍA: Cristo Redentor PROFESIONAL: Arq. María Gloria Guerrín Salomón Reg.MOPC: 2078	**08**