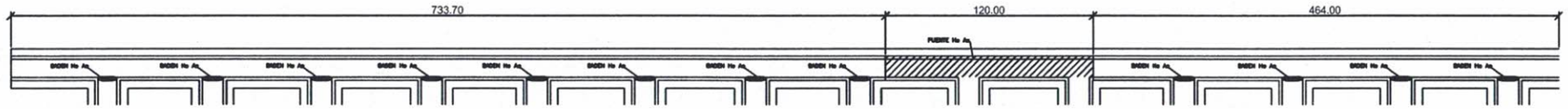

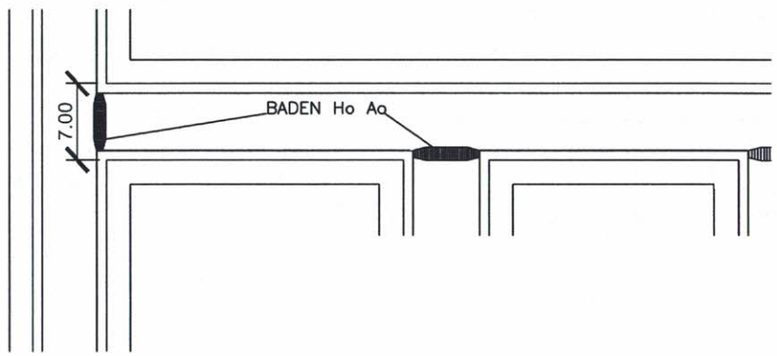

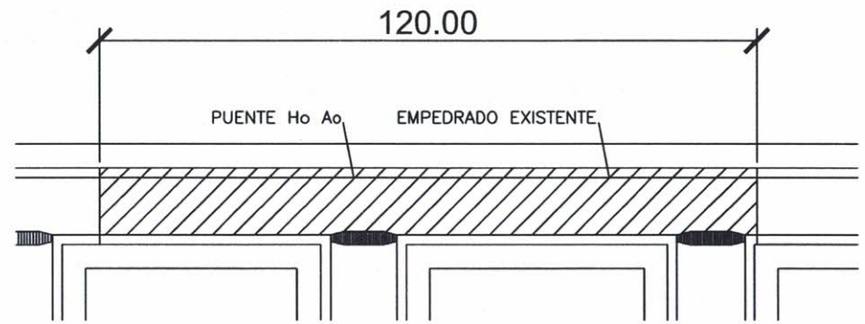

MUNICIPALIDAD DE SALTO DEL GUAIRA DEPARTAMENTO DE CANINDEYÚ - PY		PROYECTO EMPEDRADO URBA 3	PROYECTISTA: Arq. Porfiria A. F. Benitez REG.PROF.No. 1657	FECHA: SETEMBRO 2017	Lamina No. 1

Arq. Porfiria A. Fariña B.
MOPC: 1657
CIJ: 3421
RUC: 1088622-2

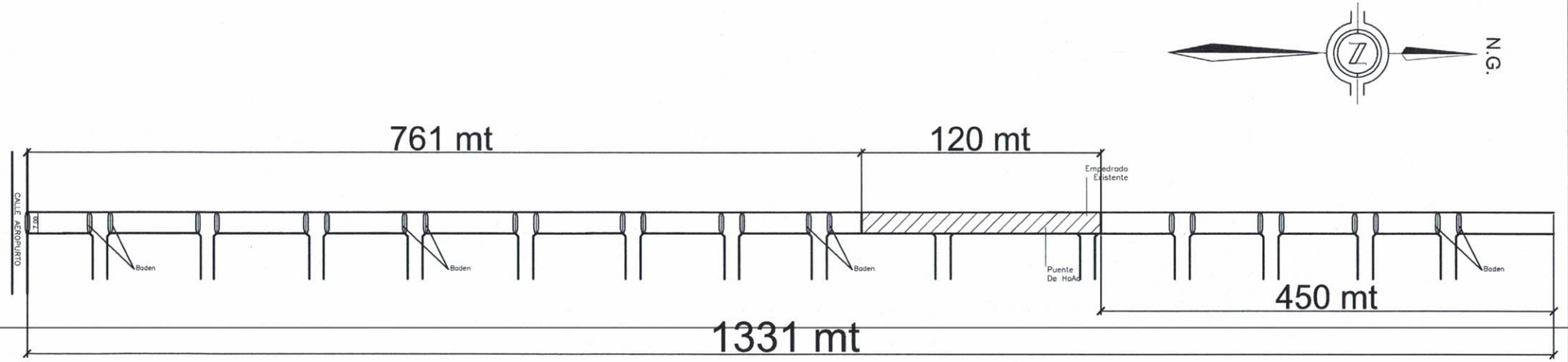

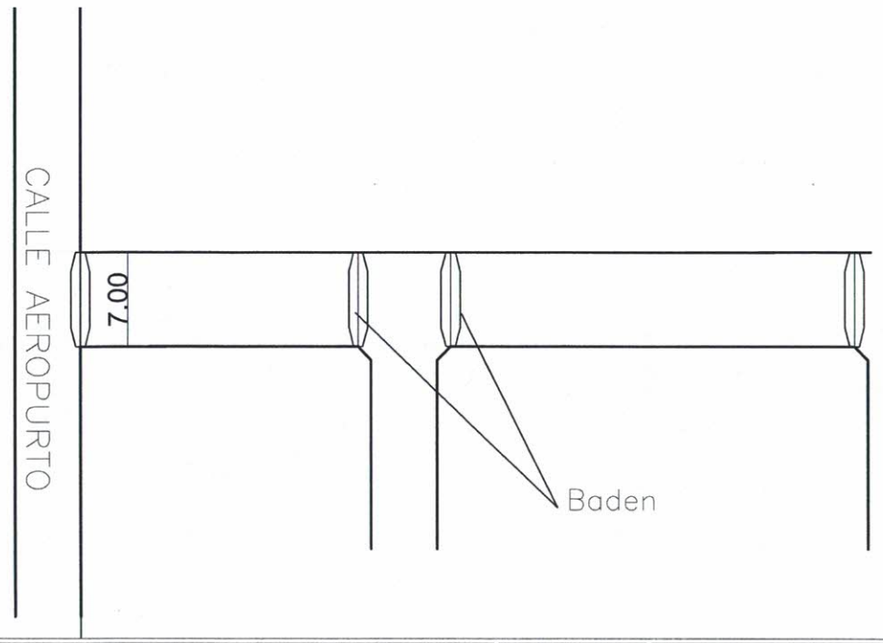

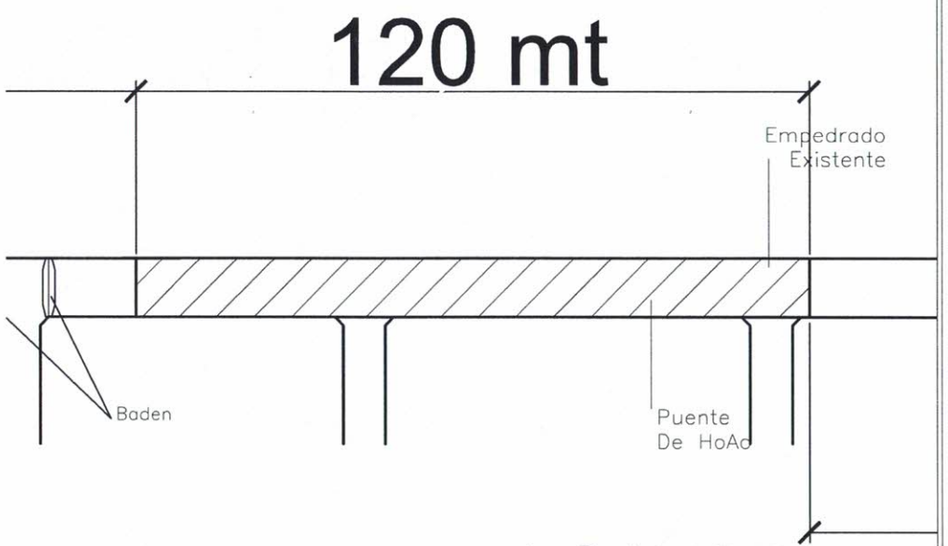

MUNICIPALIDAD DE SALTO DEL GUAIRA DEPARTAMENTO DE CANINDEYÚ - PY		PROYECTO EMPEDRADO URBA 3	PROYECTISTA: Arq. Porfiria A. F. Benitez REG.PROF.No. 1657	FECHA: FEBRERO DEL 2017 RUC:1088622-2	Lamina No. 1

Arq. Porfiria A. Fariña
MOPC: 1657
CSJ: 3421