TIPOLOGIA DE BAÑO 4.40 x 6.15 CON TECHO DE TEJAS

Arq. Julio C. Sánchez
Reg. Prof. Nº 16.628

MINISTERIO DE EDUCACION Y CIENCIAS
DIRECCION DE INFRAESTRUCTURA

PLANTA CONSTRUCTIVA ACOTADA

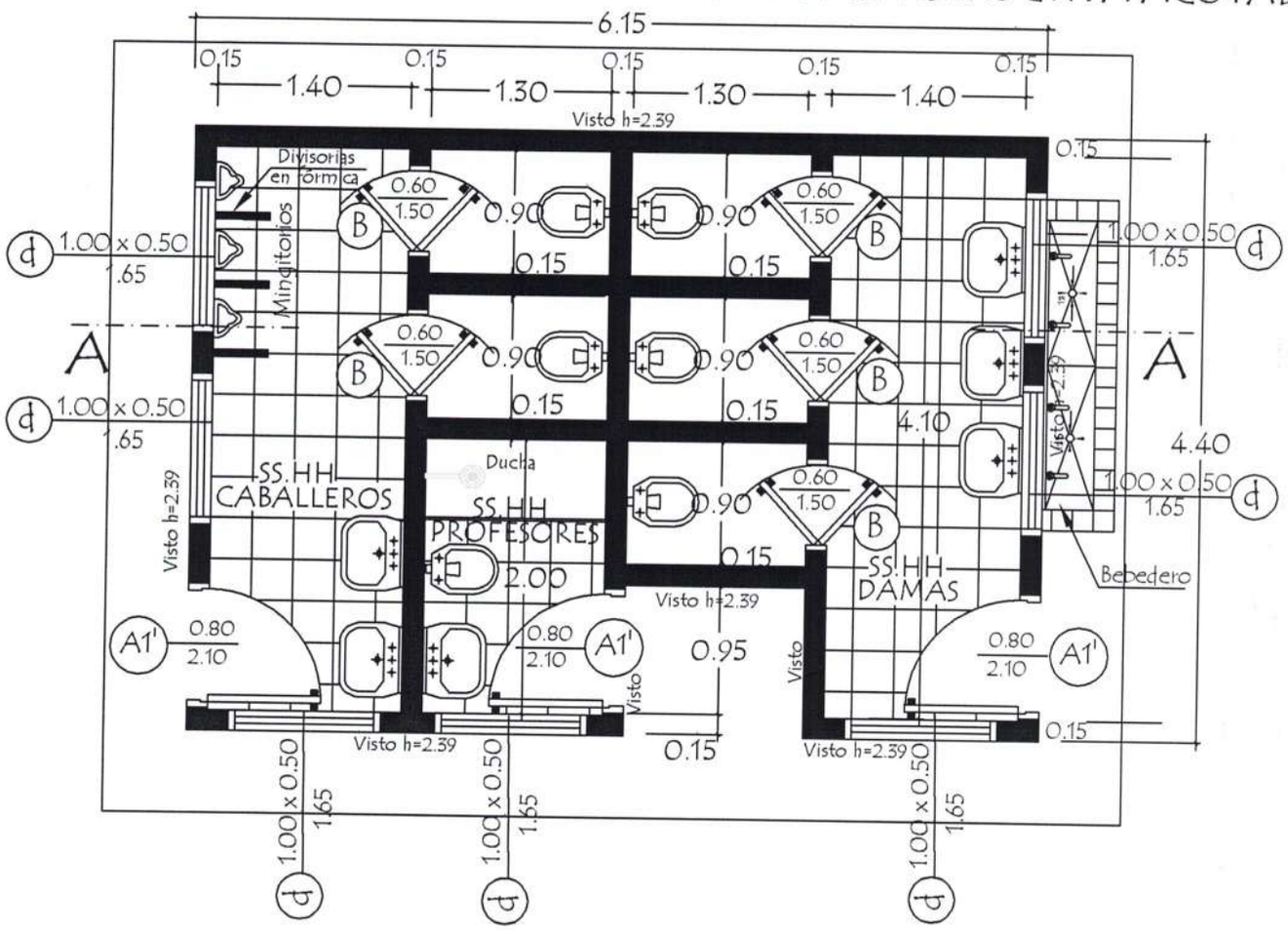

PLANTA EQUIPADA

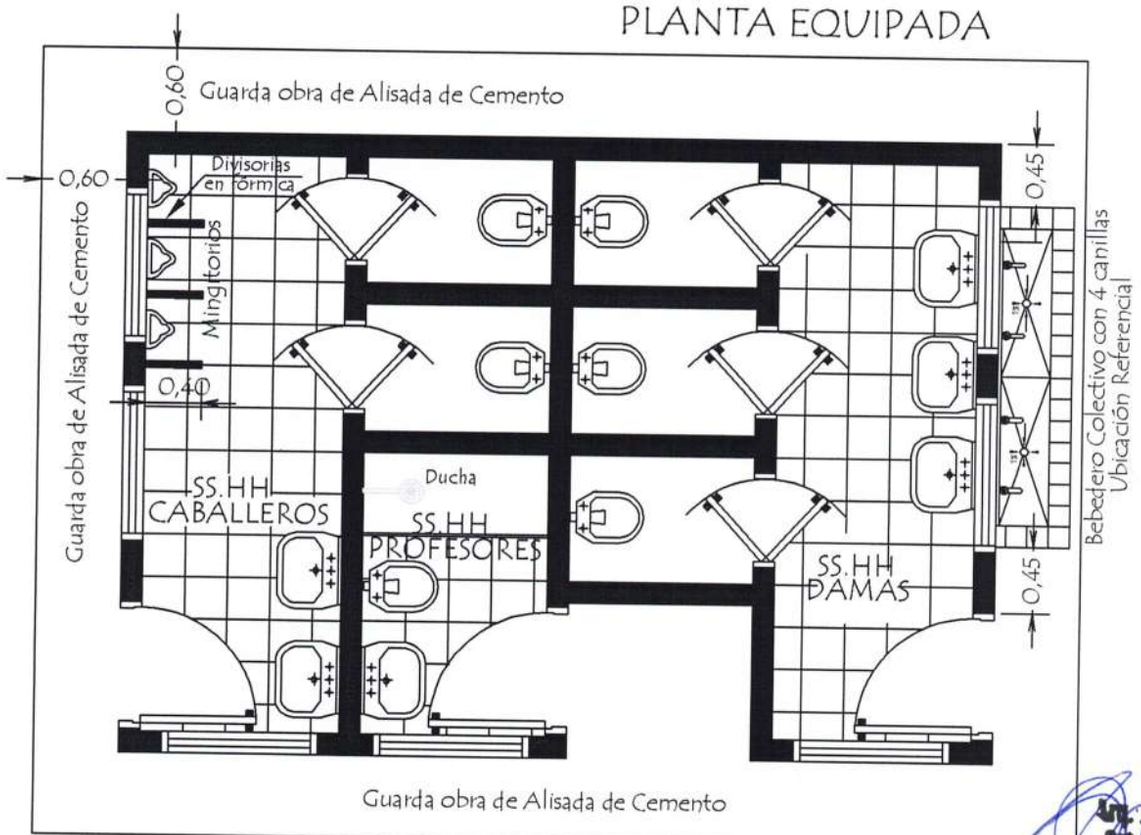

Arq. Julio C. Sánchez
Mat. Prof. Nº 16.628

MINISTERIO DE EDUCACION Y CIENCIAS

DIRECCION DE INFRAESTRUCTURA

PROYECTO	Baño tipo de 4,40 x 6,15 con techo de tejas	01
	Planta Constructiva y Equipada escala 1 / 50	

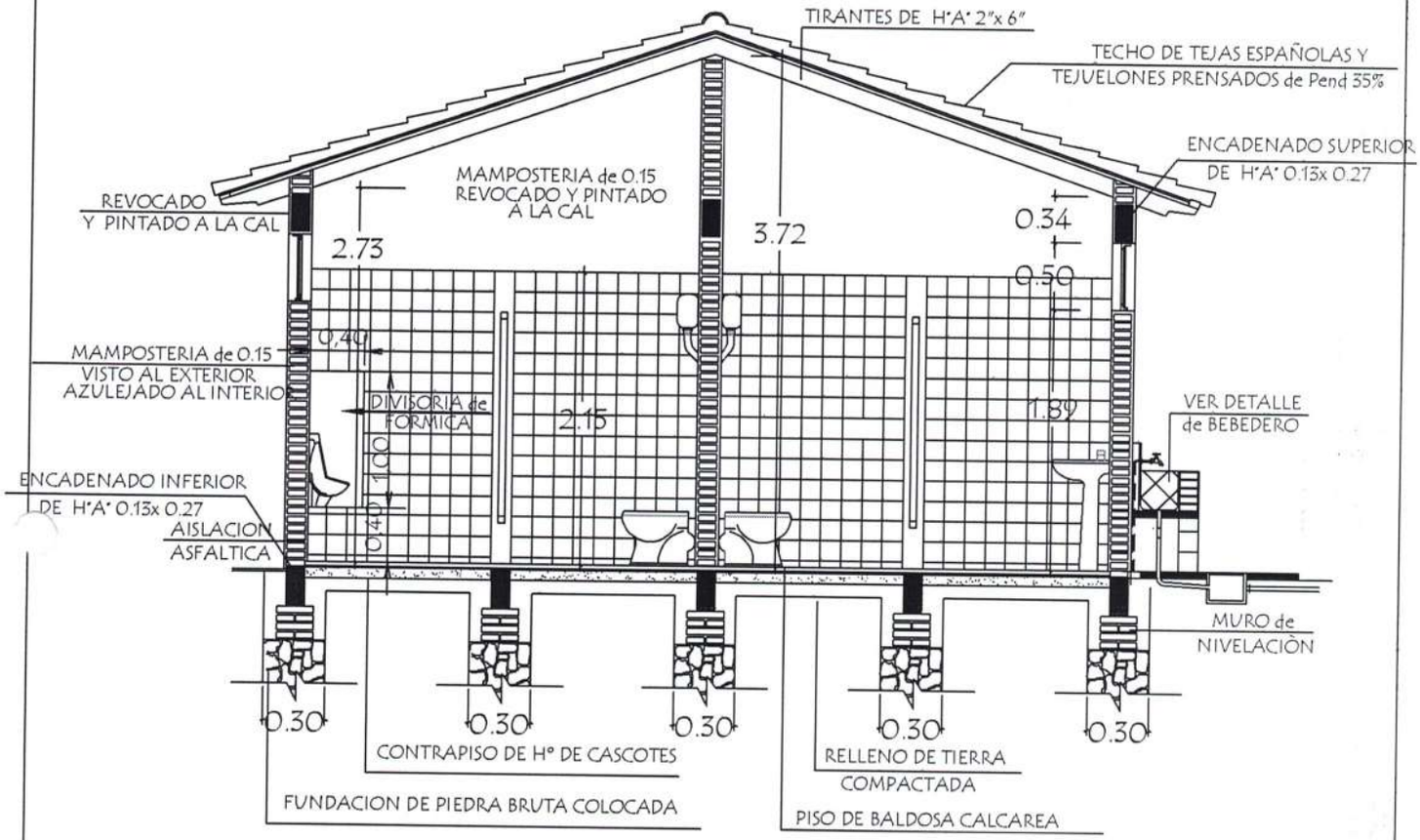

CORTE A A

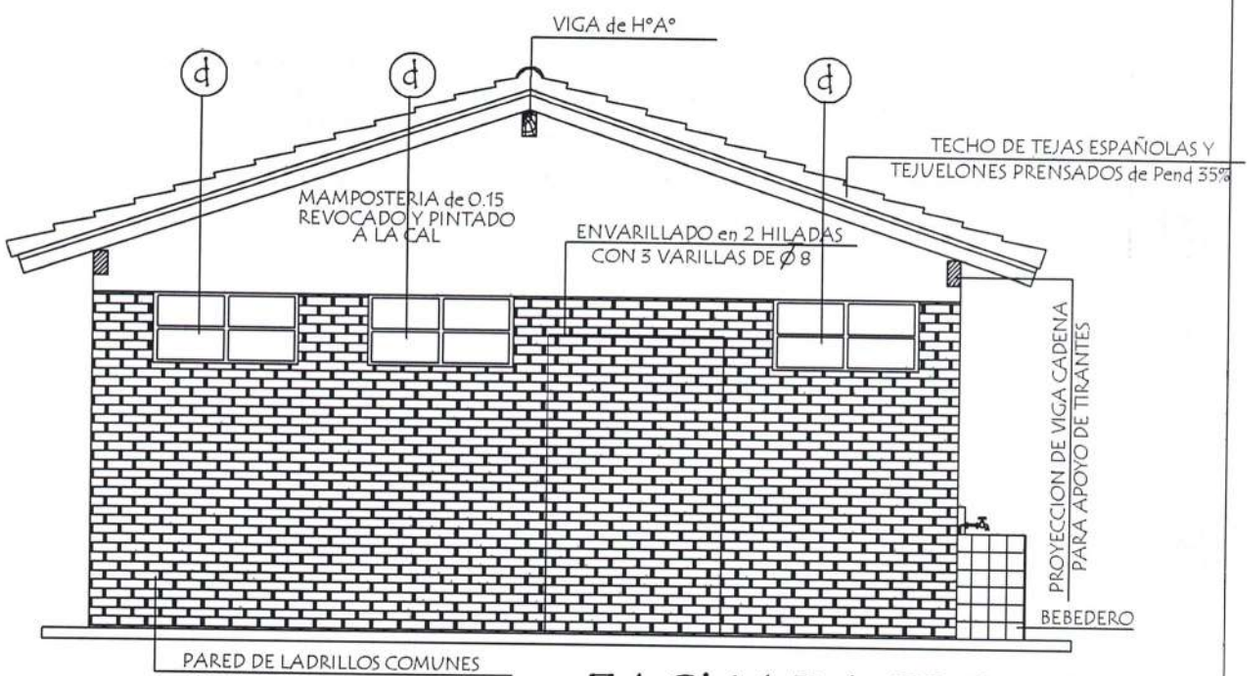

FACHADA FRONTAL

MINISTERIO DE EDUCACION Y CIENCIAS DIRECCION DE INFRAESTRUCTURA		
PROYECTO	Baño tipo de 4,40 x 6,15 con techo de tejas	02
Corte AA - Fachada Frontal	escala 1 / 50	

Arq. Julio C. Sánchez

PLANTA DE CIMENTACION

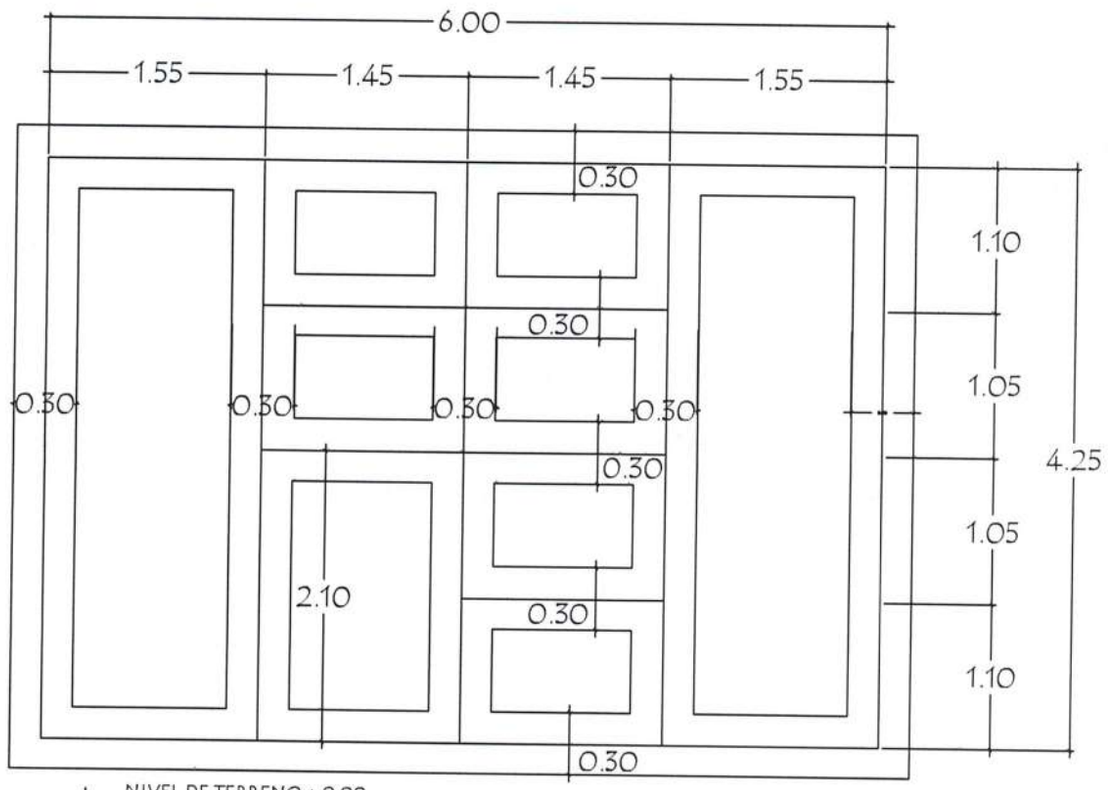

NIVEL DE TERRENO + 0.00
NIVEL INFERIOR DE FUNDACION EN PAREDES EXTERNAS Y CUMBRERA - 1.00 m.-
NIVEL INFERIOR DE FUNDACION EN PAREDES INTERNAS - 0.50 m.-

PLANTA DE TECHO

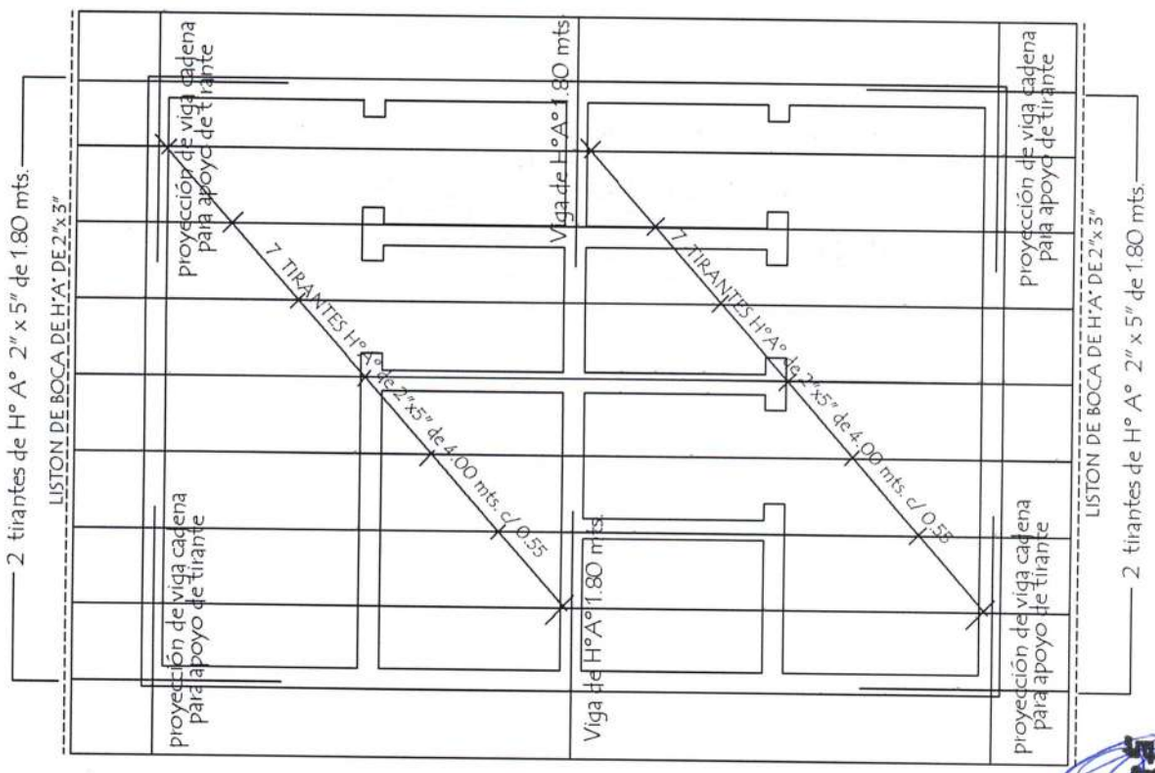

Arq. Julio C. Sánchez
Prof. Nº 10.620

MINISTERIO DE EDUCACION Y CIENCIAS
DIRECCION DE INFRAESTRUCTURA

PROYECTO	Baño tipo de 4,40 x 6,15 con techo de tejas	03
	Planta de Cimentaciòn y Techo escala 1 / 50	

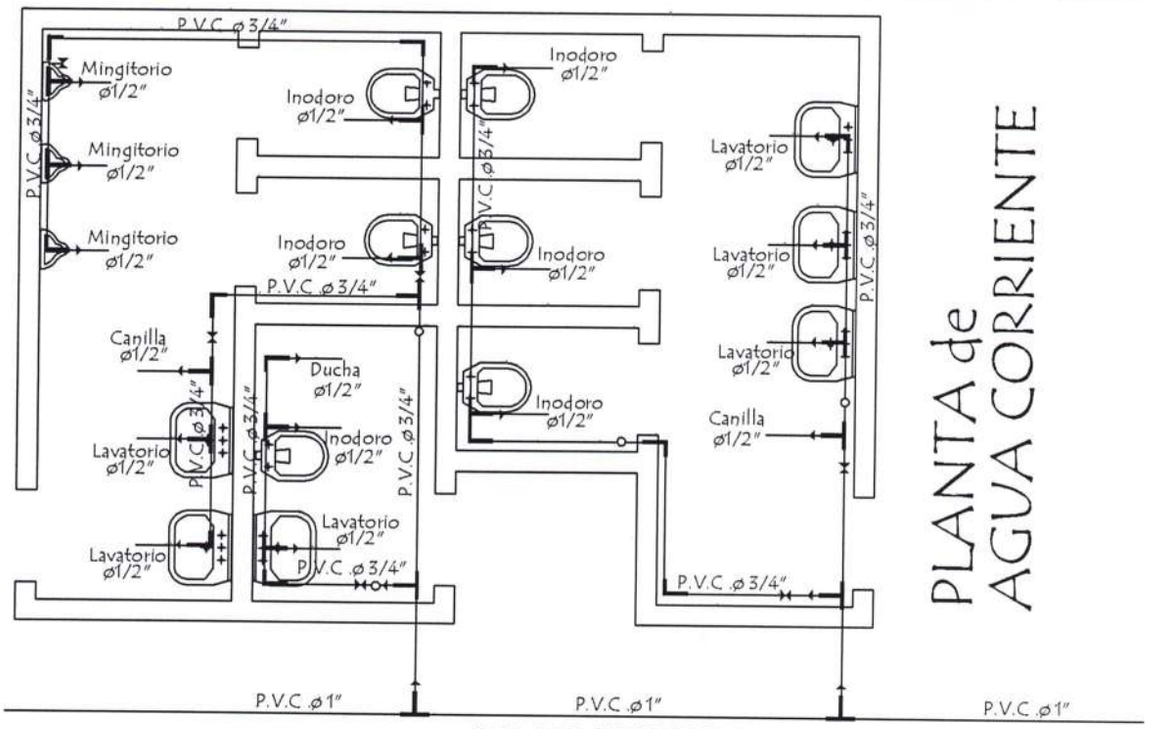

PARA CADA CISTERNA DE LOS INODOROS SE DEBERA COLOCAR UNA LLAVE DE PASO .-

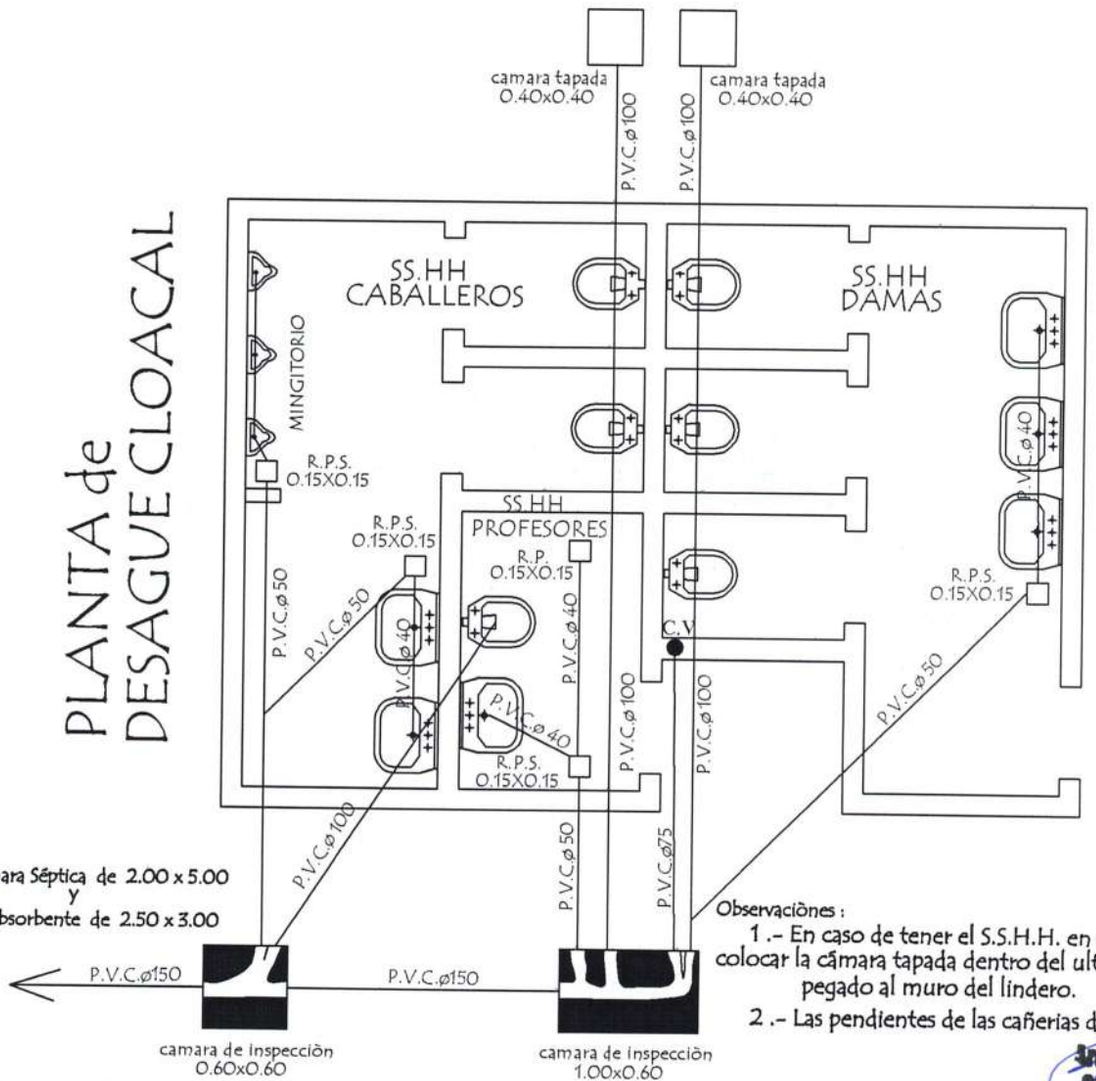

a la Cámara Séptica de 2.00 x 5.00
y
Pozo Absorbente de 2.50 x 3.00

P.V.C.ø150

camara de inspecciòn 0.60x0.60

camara de inspecciòn 1.00x0.60

Observaciònes :

1 .- En caso de tener el S.S.H.H. en el lindero colocar la cámara tapada dentro del ultimo boxe pegado al muro del lindero.

2 .- Las pendientes de las cañerias deberan ser del 0,5 %

Ing. Julio Sánchez

MINISTERIO DE EDUCACION Y CIENCIAS

DIRECCION DE INFRAESTRUCTURA

PROYECTO	Baño tipo de 4,40 x 6,15 con techo de tejas	04
	Planta de Agua Corriente y Desague Cloacal escala 1 / 50	

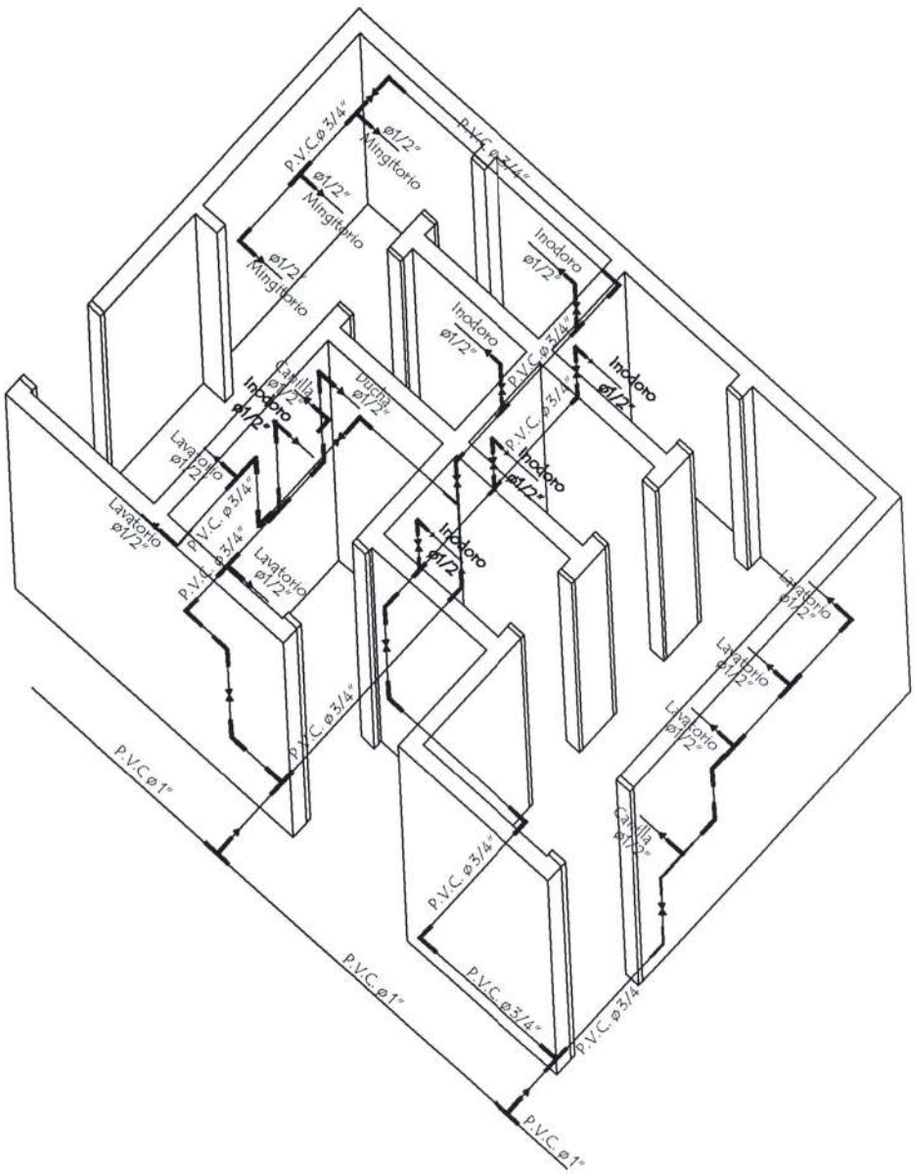

AXONOMETRICA de AGUA CORRIENTE

Arq. Julio C. Sánchez
Pub. Prof. Nº 18.628

MINISTERIO DE EDUCACION Y CIENCIAS DIRECCION DE INFRAESTRUCTURA		
PROYECTO	Baño tipo de 4,40 x 6,15 con techo de tejas	05
Axonométrica de Agua Corriente escala 1 / 50		

PLANTA de INSTALACION ELECTRICA

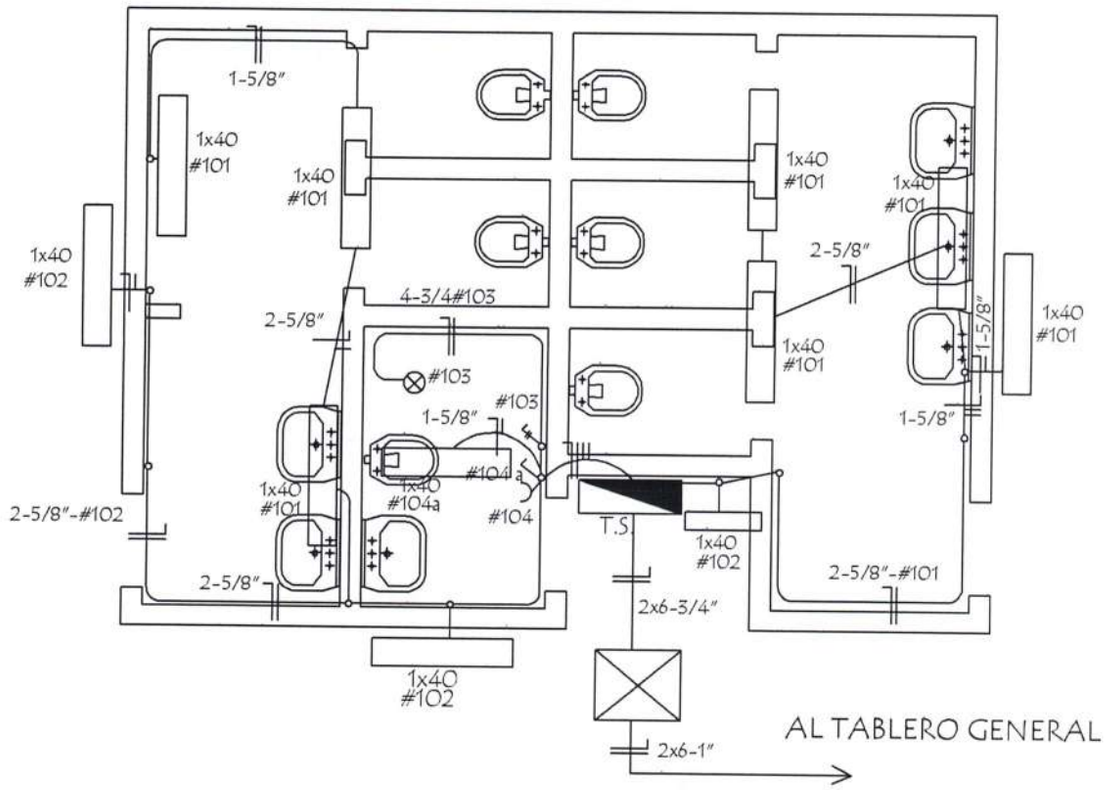

ESQUEMA DEL TS
AL TABLERO GENERAL

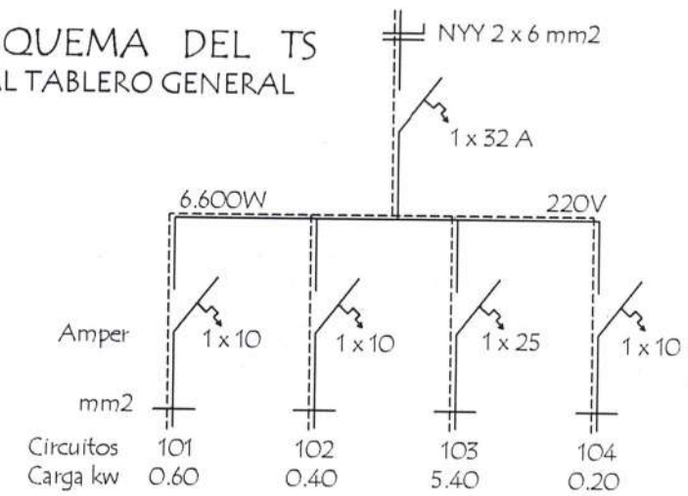

DETALLE DE CARGA T.S.

Circuitos	Fluorescentes 1x40w	Tomas Watt	OTRAS CARGAS	TOTAL	
#101	6 x 100			600	
#102	4 x 100			400	
#103			5.400	5.400	
#104	1 x 100	1 x 100		200	
TOTAL					6.600 W

Arq. Julio C. Sánchez
Pos. Prof. Nº 16.828

MINISTERIO DE EDUCACION Y CIENCIAS DIRECCION DE INFRAESTRUCTURA		
PROYECTO	Baño tipo de 4,40 x 6,15 con techo de tejas	06
	Instalaciòn Elèctrica escala 1 / 50	

Detalle de Ventana Balancin

ventana balancin tipo (d)

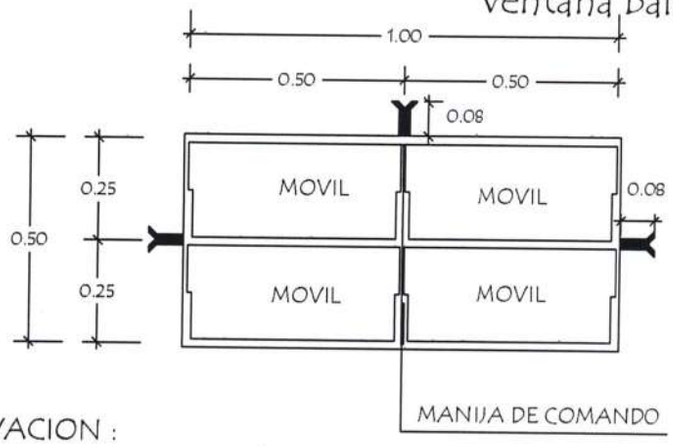

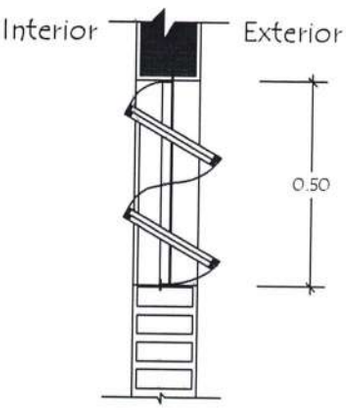

OBSERVACION :

NO DEBE TENER TERMINACIONES EN PUNTAS O CORTANTES

Detalle de Tirante de H° A° de 2" x 5"

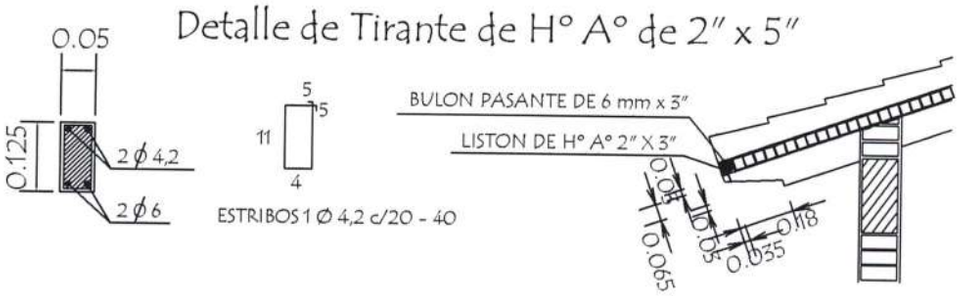

Detalle de Corte de Cimentaciòn

Para paredes de 0,15

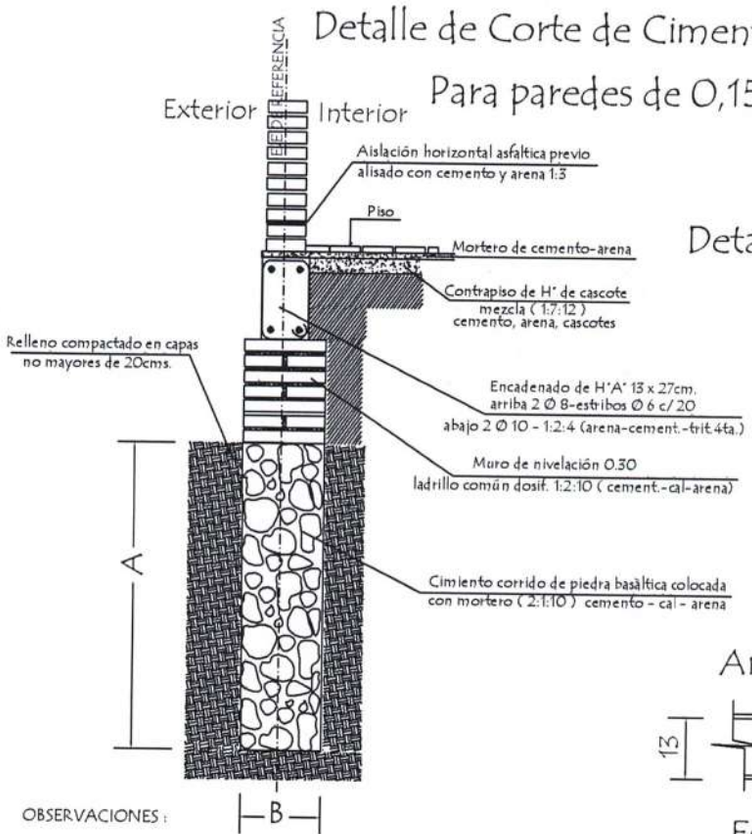

OBSERVACIONES :

1.- LA ALTURA DEL MURO DE NIVELACIÓN SERA VARIABLE EN TODOS LOS CASOS DEPENDIENDO DE LA SITUACION DEL TERRENO

2.- CIMENTACION A = 1,00 o 0,50 mts. DEPENDIENDO DE LA UBICACIÒN
B = 0,50 o 0,30 mts. DEPENDIENDO DE LA UBICACIÒN

Detalle Encadenado de H° A° de 13 x 27

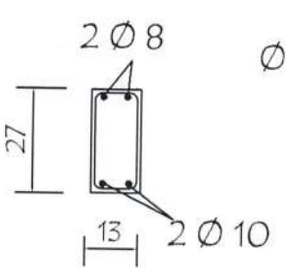

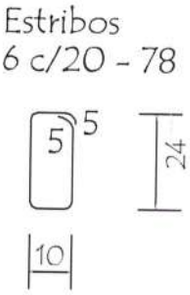

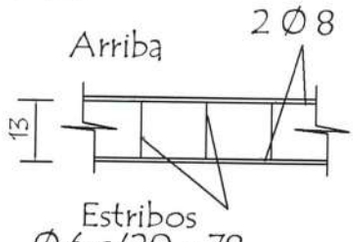

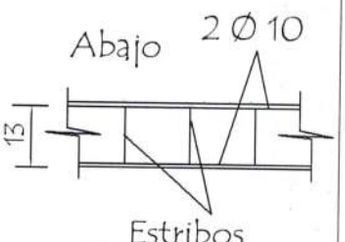

Arq. Julio C. Sánchez
Mat. Prof. Nº 10.628

MINISTERIO DE EDUCACION Y CIENCIAS DIRECCION DE INFRAESTRUCTURA		
PROYECTO	Baño tipo de 4,40 x 6,15 con techo de tejas	07
	Detalle Varios sin escala	

Detalle de Camara Sèptica

Planta

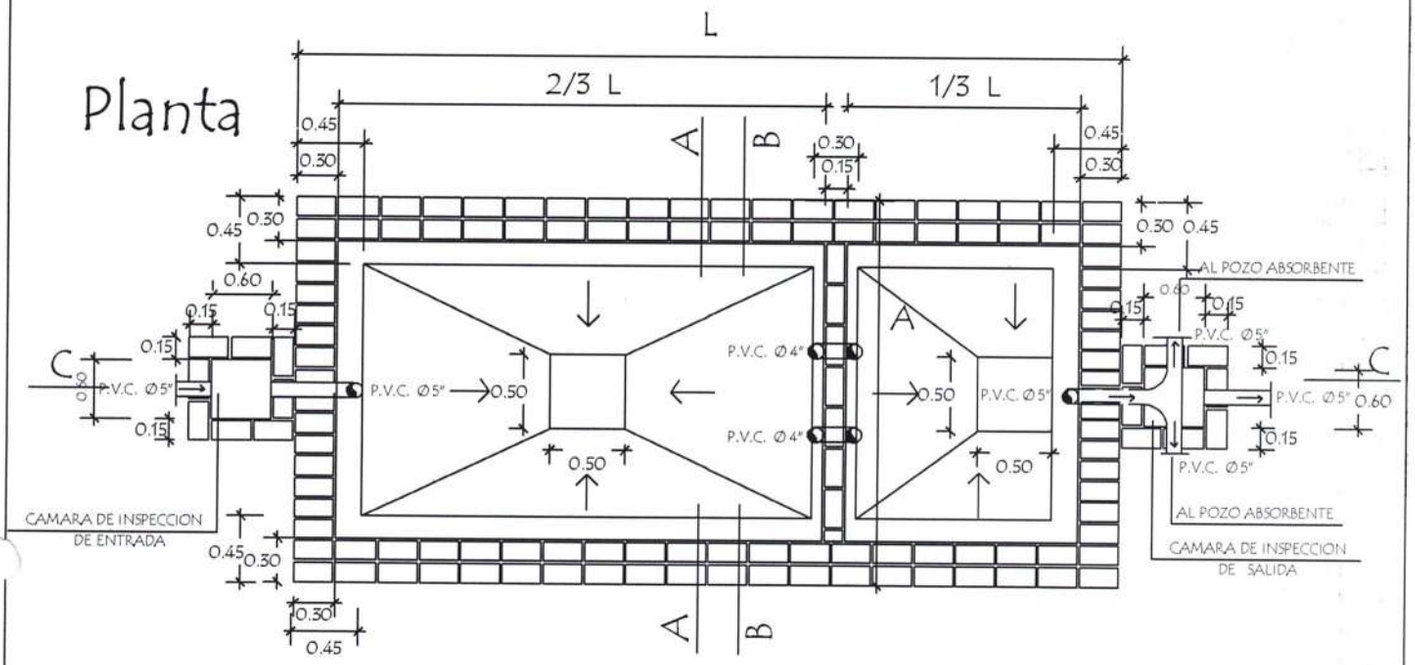

Corte CC

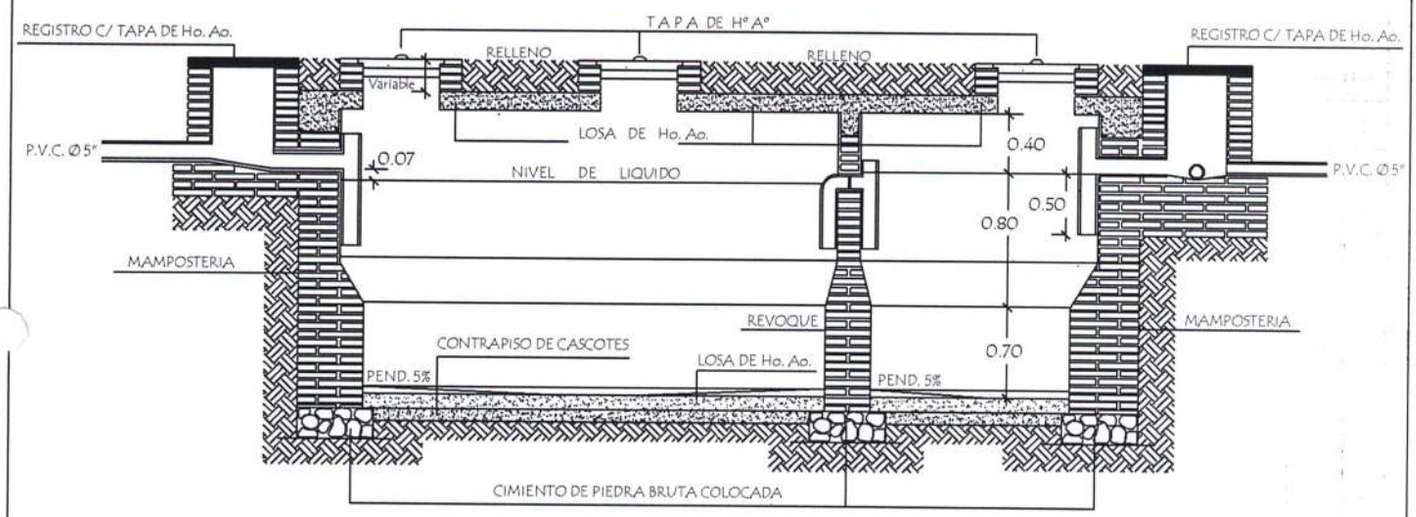

CAMARA SEPTICA MEDIDAS		
TIPO	L	A
1	6.00 mts.	3.00 mts.
2	5.00 mts.	2.00 mts.
3	3.00 mts.	1.50 mts.

REVOQUES INTERNO DE CAMARA		
1 CAPA	1:1/2:4 (CEMENTO,CAL, ARENA)	ESP. 1cm.
2 CAPA	1:2 (CEMENTO,ARENA)	ESP. 0.8cm.
3 CAPA	1 (CEMENTO)	ESP. 0.2cm.

Ing. Julio C. Sánchez
Reg. Prof. N° 16.628

MINISTERIO DE EDUCACION Y CIENCIAS
DIRECCION DE INFRAESTRUCTURA

PROYECTO	Baño tipo de 4,40 x 6,15 con techo de tejas	08
	Detalle de Camara Sèptica — sin escala	

Detalle de Camara Sèptica

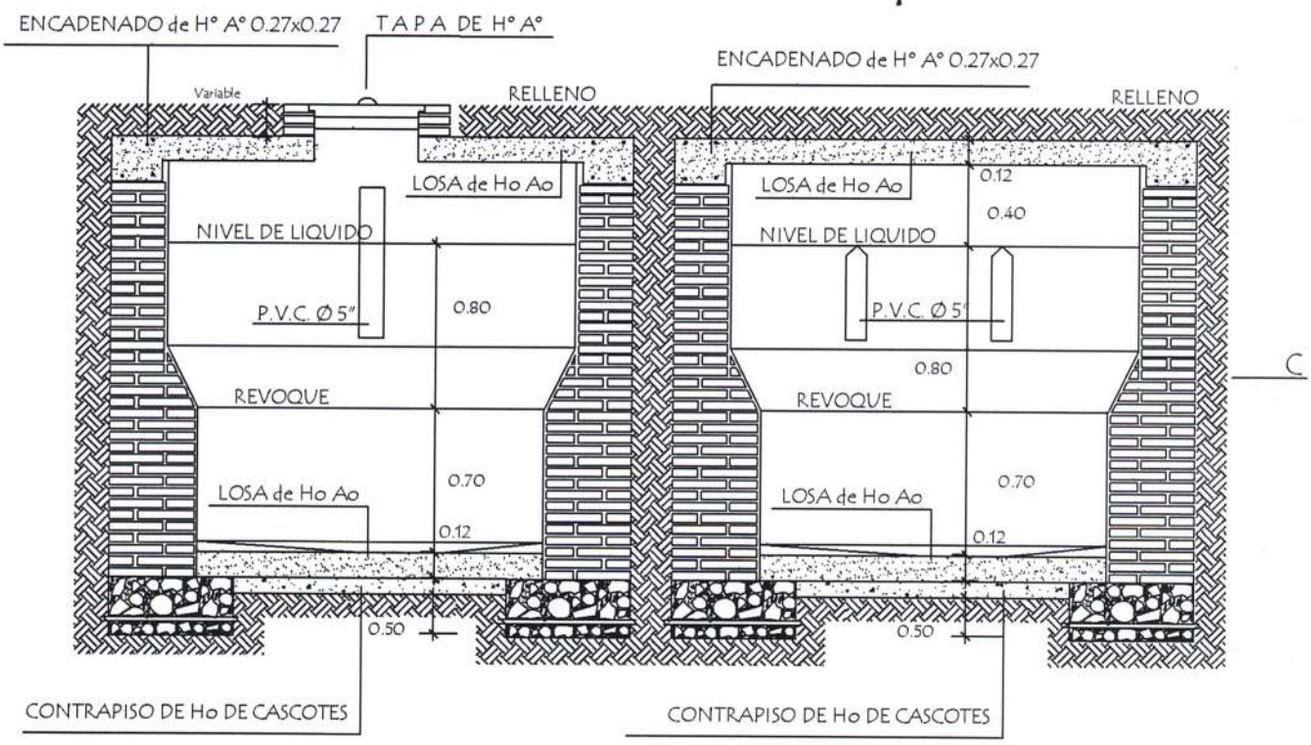

Corte AA

Corte BB

Detalle de losa tapa de camara sèptica

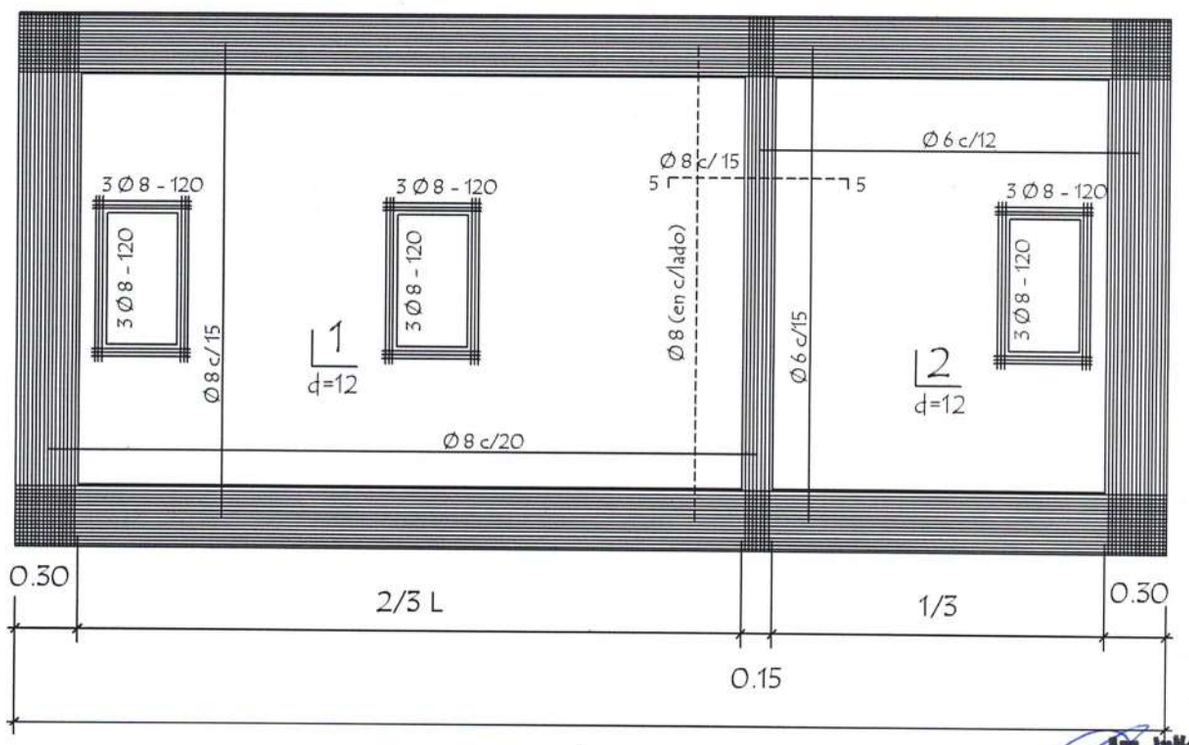

Arq. Julio C. Sánchez

MINISTERIO DE EDUCACION Y CIENCIAS DIRECCION DE INFRAESTRUCTURA		
PROYECTO	Baño tipo de 4,40 x 6,15 con techo de tejas	09
Detalle de Camara Sèptica	sin escala	

Detalle de losa tapa del pozo absorbente

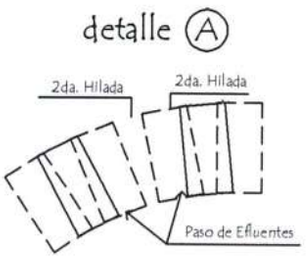

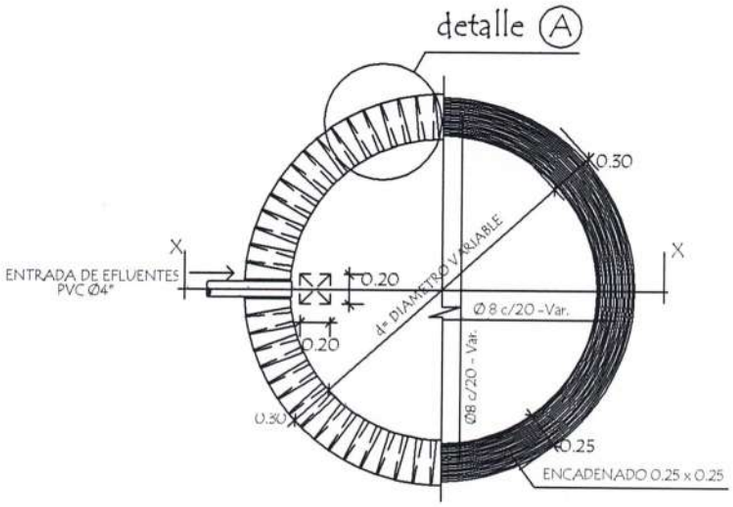

Corte AA

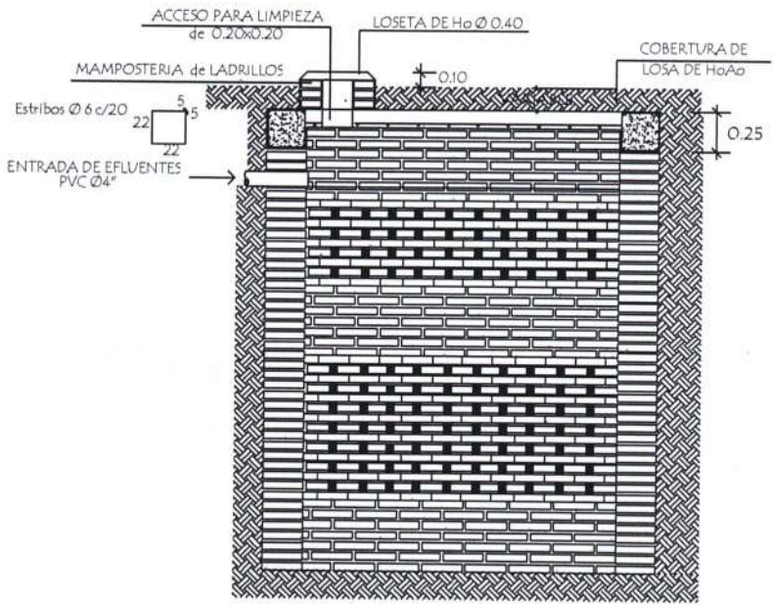

POZO ABSORBENTE MEDIDAS		
TIPO	d	h
1	2.00mts.	2.50mts.
2	2.50mts.	3.00mts.
3	3.00mts.	3.00mts.

Ing. Julio C. Sánchez
Mat. Prof. N° 10.628

MINISTERIO DE EDUCACION Y CIENCIAS DIRECCION DE INFRAESTRUCTURA		
PROYECTO	Baño tipo de 4,40 x 6,15 con techo de tejas	10
	Detalle de Pozo Absorvente sin escala	

Puerta Placa de 0,60 x 1,50
Tipo Vaiven (boxes en baño)

Alzado
Vista exterior

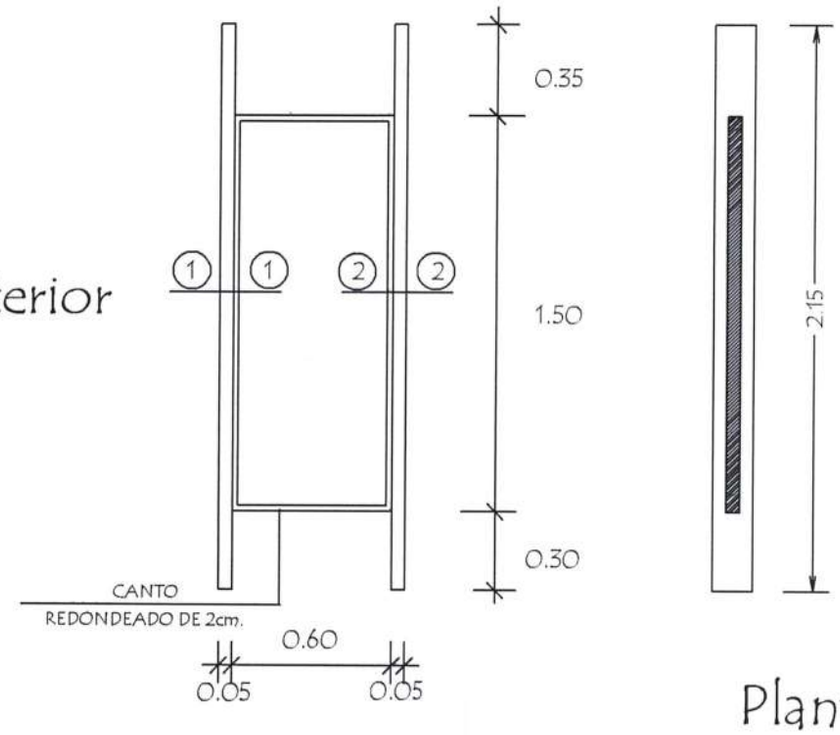

Planta

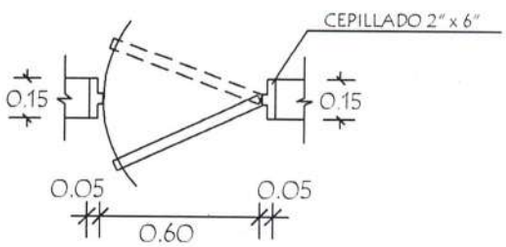

Detalle de Corte - Planta

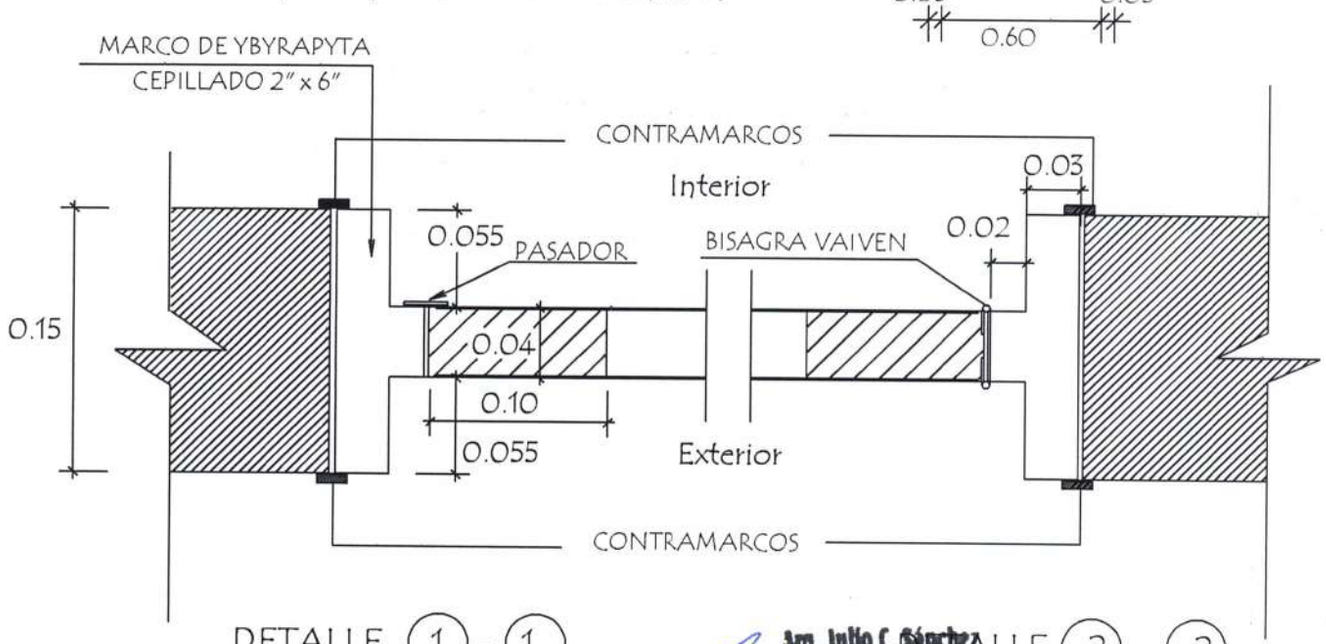

DETALLE (1) - (1)

Arq. Julio C. Sánchez
Reg. Prof. Nº 16.828

DETALLE (2) - (2)

MINISTERIO DE EDUCACION Y CIENCIAS DIRECCION DE INFRAESTRUCTURA		
PROYECTO	Baño tipo de 4,40 x 6,15 con techo de tejas	11
Detalle de Puerta en Boxes	sin escala	

Puerta Tablero de 0,80 x 2,10

Alzado
Vista exterior

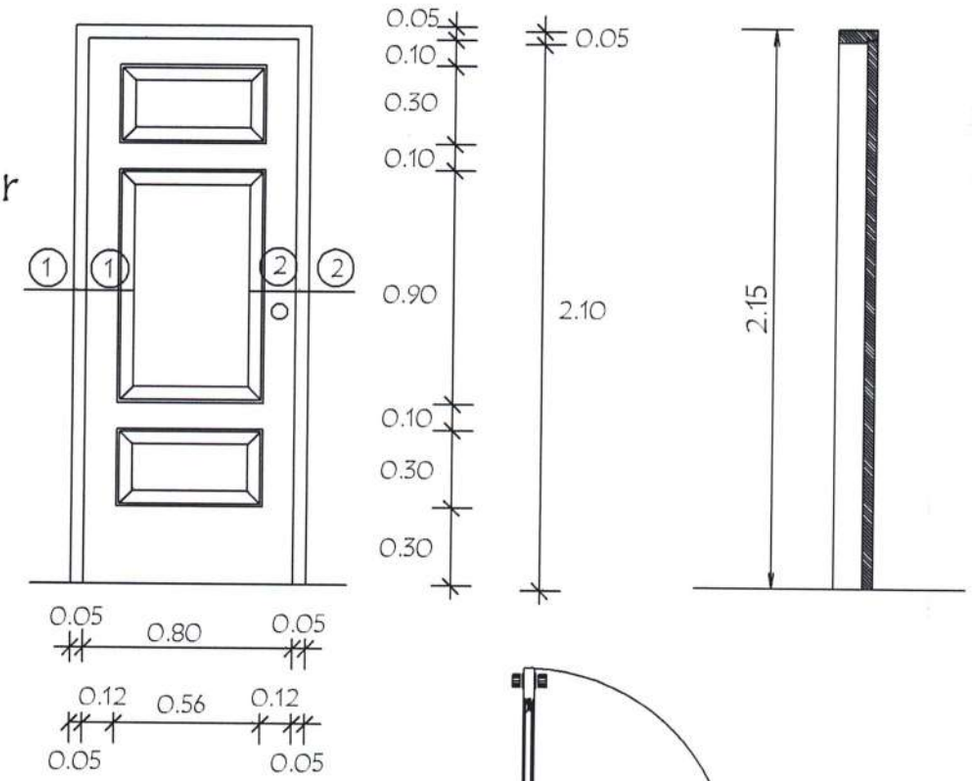

Planta

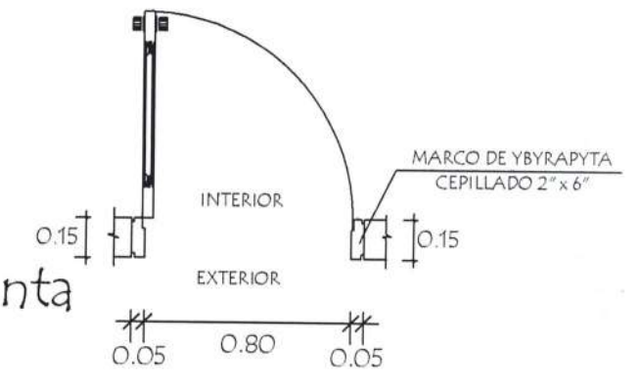

Detalle de Corte - Planta

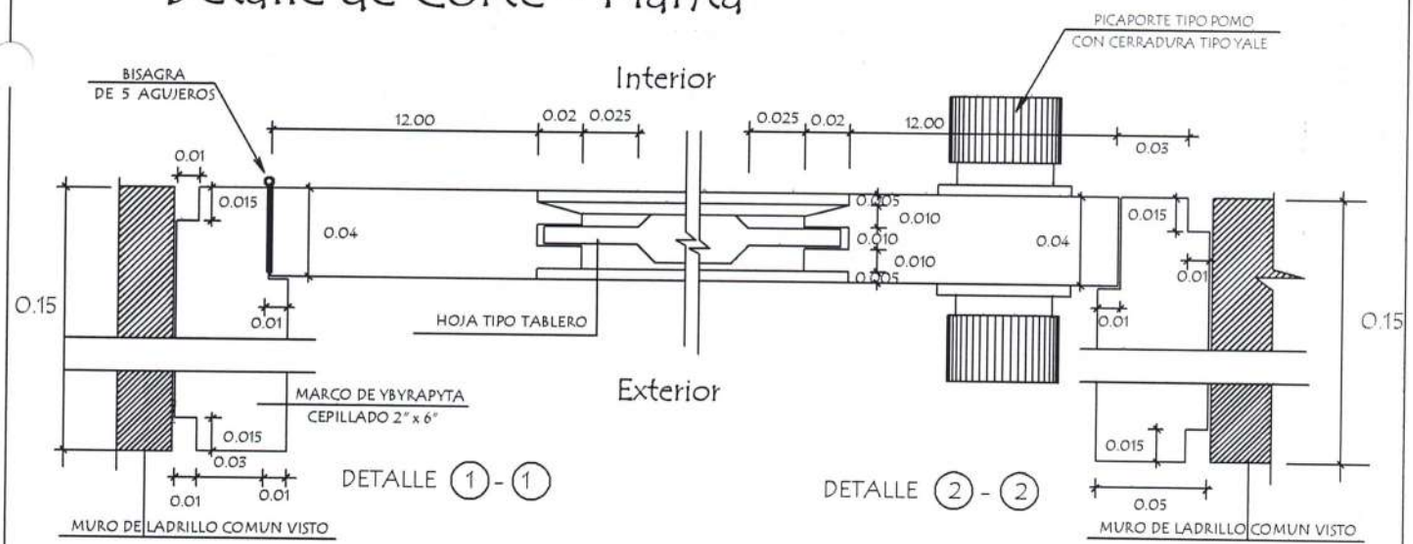

Arq. Julio C. Sánchez

MINISTERIO DE EDUCACION Y CIENCIAS DIRECCION DE INFRAESTRUCTURA		
PROYECTO	Baño tipo de 4,40 x 6,15 con techo de tejas	12
Detalle de Puerta Tablero de 0,80 x 2,10	sin escala	

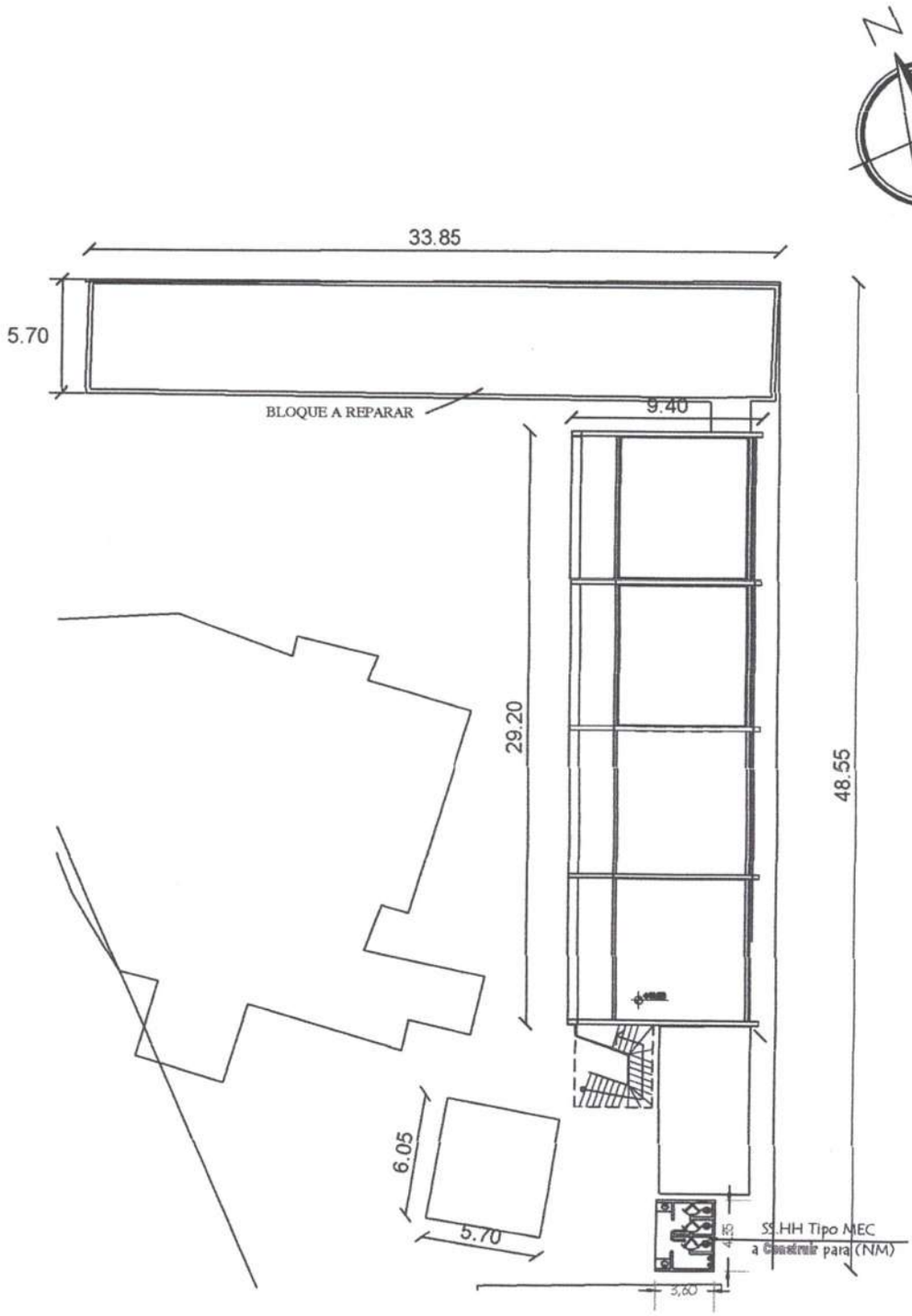

MUNICIPALIDAD DE FERNANDO DE LA MORA

INSTITUCIÓN: CED DR. ELIGIO AYALA - DPTO. CENTRAL - FONACIDE 2020		
PROYECTO: Construcción de 1 Sanitario - Tipología MEC	PLANTA GENERAL DE CONJUNTO	ESC. 1/100

SETIEMBRE 2020

MUNICIPALIDAD DE FERNANDO DE MORA
FONACIDE 2020

PLANILLA DE COMPUTO METRICO Y PRESUPUESTO

INSTITUCIÓN: C.E.D.M. ELIGIO AYALA
OBRA: SS.HH TIPO DE 3,60 x 4,35 para ALUMNOS

Nº	RUBRO	UNIDAD	CANTIDAD	P. UNITARIO	P. TOTAL
1	Preparación de la Obra				
	a-Limpieza y preparación de terreno	M2	15,70	5.000	78.500
	b-Replanteo	M2	15,70	12.000	188.400
2	Excavaciòn y Carga de Cimiento c/ P.B.C	M3	4,00	405.500	1.622.000
3	Estructura de H°A°				
	a-Encadenado H°A° superior de (11 x 27)	M3	0,75	1.285.000	963.750
4	Muros de nivelación :				
	a- De 0,30 cm.	M2	7,90	180.500	1.425.950
5	Relleno y Compactación	M3	4,15	135.500	562.325
6	Aislación Asfaltica De Muros				
	a-0,15 Horizontal	M2	9,40	86.400	812.160
7	Muros de Elevación				
	a- De 0,15 para revocar	M2	28,50	96.100	2.738.850
	b- De 0,15 visto a una cara de ladrillos comunes prensados	M2	40,80	102.500	4.182.000
	c- Envarillado bajo aberturas 2 varillas de 8 por hiladas (2 hiladas)	ML.	6,40	22.800	145.920
8	Techo:				
	a- Tejas con tejuelones prensadas a maquina y tirantes de Hº Aº de 2" x 6" con listón de boca.	M2	25,00	265.400	6.635.000
9	Revoques				
	a- De paredes interior y exterior a una capa	M2	93,00	26.400	2.455.200
	b- Moldura lineal en balancines	ML.	4,40	27.150	119.460
10	Contrapiso de H° de cascotes 10 cms.	M2	14,40	65.450	942.480
11	Piso mosaico granitico base gris pulido de 30 x 30 cms.	M2	14,40	165.500	2.383.200
12	Aberturas de Maderas				
	a- De Marco 0,15 y puerta de 0,70 x 2,10 tablero	UN	2,00	1.200.000	2.400.000
	b- De marco de 0,15 (parantes) y puerta de 0,60 x 1,60	UN.	3,00	650.000	1.950.000
13	Aberturas Metalicas				
	a-Ventanas balancines	M2	0,50	264.218	132.109
14	Alféizar de ventana				
	a- De revoque 1 : 3 (cemento - arena)	ML.	4,00	14.300	57.200
15	Pintura				
	a- De paredes a la cal- Base para Latex (2 manos y lijado)	M2	85,80	16.500	1.415.700
	b- De paredes revocadas al latex	M2	85,80	22.000	1.887.600
	c- De aberturas de madera con barníz sintético	M2	8,50	42.000	357.000
	d- De aberturas metálicas con pintura sintética	M2	0,50	35.000	17.500
	e- De ladrillos vistos con antimoho incoloro (limpieza de ladrillos vistos con acido muriatico y patinal D)	M2	40,80	23.500	958.800
	f- De tejuelones con barniz	M2	20,80	23.000	478.400
	g- De tirantes y listón de boca de H° A° al latex	M2	16,30	20.500	334.150
	h- Canaleta y caño de bajada con pintura sintètica	ML.	14,00	75.000	1.050.000
16	Revestimientos :				
	a- De azulejos de 0,15 x 0,15 cm.	M2	29,00	85.000	2.465.000
17	Vidrios dobles de 4 mm.	M2	0,50	185.000	92.500
18	Desague Pluvial				
	a- Canaleta y caño de bajada Nº 26 - desarrollo 40 cms.	ML.	14,00	85.000	1.190.000
19	Guarda obra de alisado de cemento con contrapiso	M2	9,10	72.400	658.840
20	Instalación eléctrica completa	GL.	1,00	2.700.000	2.700.000
21	Instalación sanitaria				
	a-Agua corriente - desague clocal-camara de Inspección - espejo y artefactos sanitarios	GL.	1,00	5.400.000	5.400.000
	b- Camara Septica 0,70 x 1,50	GL.	1,00	1.500.000	1.500.000
	c- Pozo Absorvente Tipo 1 de 2,00 x 2,50	GL.	1,00	4.500.000	4.500.000
25	Limpieza final	M2	27,10	1.600	43.360
26	Vallado protección de obra	GL.	1,00	695.500	695.500
27	Obrador (para diferentes obras)	GL.	1,00	1.174.500	1.174.500
28	CARTEL INDICADOR MEDIDA (1,00 X 2,00) m CHAPA N° 24, BASTIDOR CAÑO DE (25 X 25) M, BASE: DOS ESTRUCTURA METALICA TRIANGULAR DE 15CM ., ALTURA 4,00 M	GL.	1	1.460.000	1.460.000
	TOTAL GENERAL				**58.173.354**

Arq. Julio C. Sánchez
Reg. Prof. Nº 16 528

1. TIPOLOGÍA DE BAÑOS CON TECHO DE TEJAS

BAÑO DE 3.60 X 4.35

MINISTERIO DE EDUCACIÓN Y CIENCIAS

DIRECCION DE INFRAESTRUCTURA

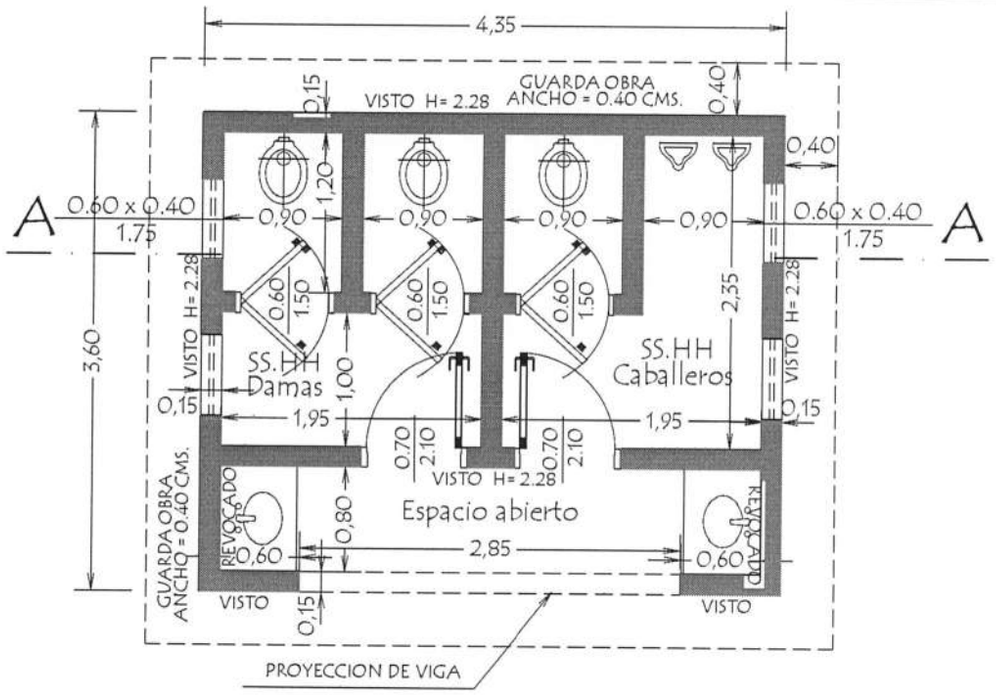

PLANTA CONSTRUCTIVA

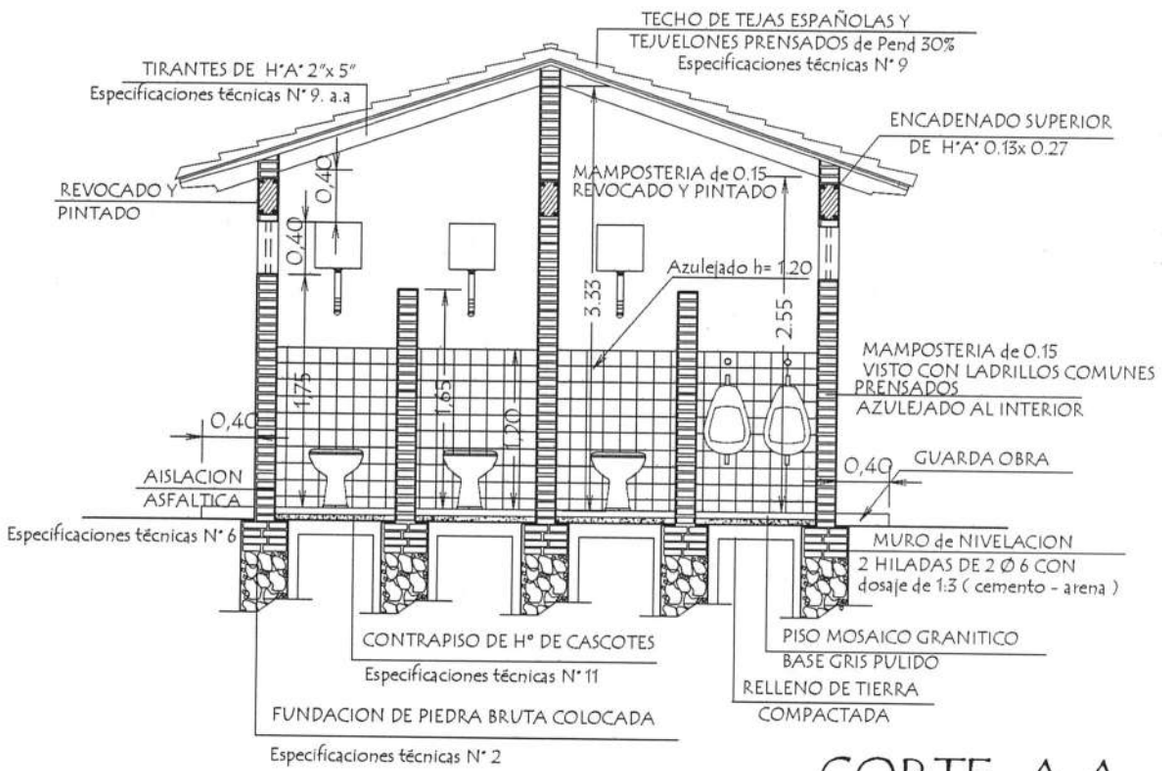

CORTE A A

MINISTERIO DE EDUCACIÓN Y CIENCIAS

DIRECCION DE INFRAESTRUCTURA

PROYECTO	SS.HH Tipo de 3,60 x 4,35	01
Planta Constructiva y Corte AA	escala 1 / 50	

PLANTA DE CIMENTACION

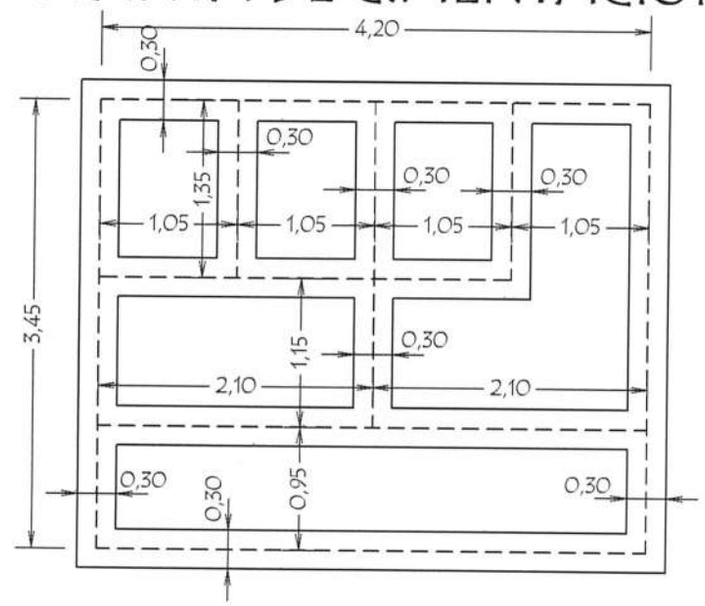

NIVEL DE TERRENO + 0.00
NIVEL INFERIOR DE FUNDACION EN PAREDES EXTERNAS Y CUMBRERA - 1.00 m.-
NIVEL INFERIOR DE FUNDACION EN PAREDES INTERNAS - 0.50 m.-

PLANTA DE TECHO

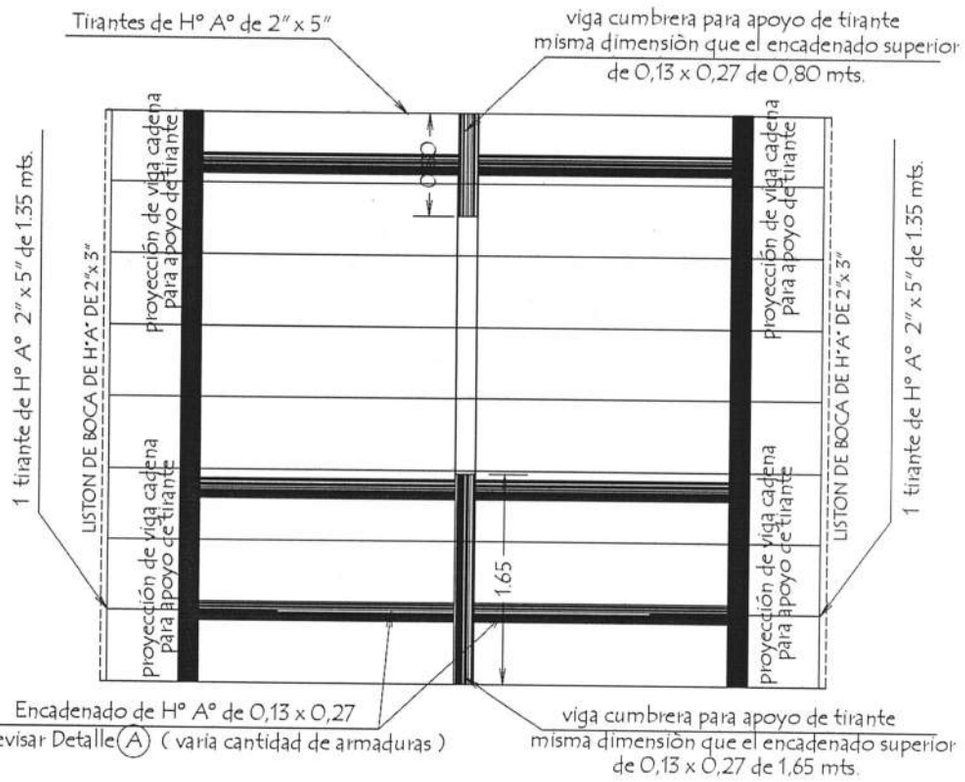

MINISTERIO DE EDUCACIÓN Y CIENCIAS

DIRECCION DE INFRAESTRUCTURA

PROYECTO	SS.HH Tipo de 3,60 x 4,35	02
	Planta de Cimentaciòn y Techo escala 1 / 50	

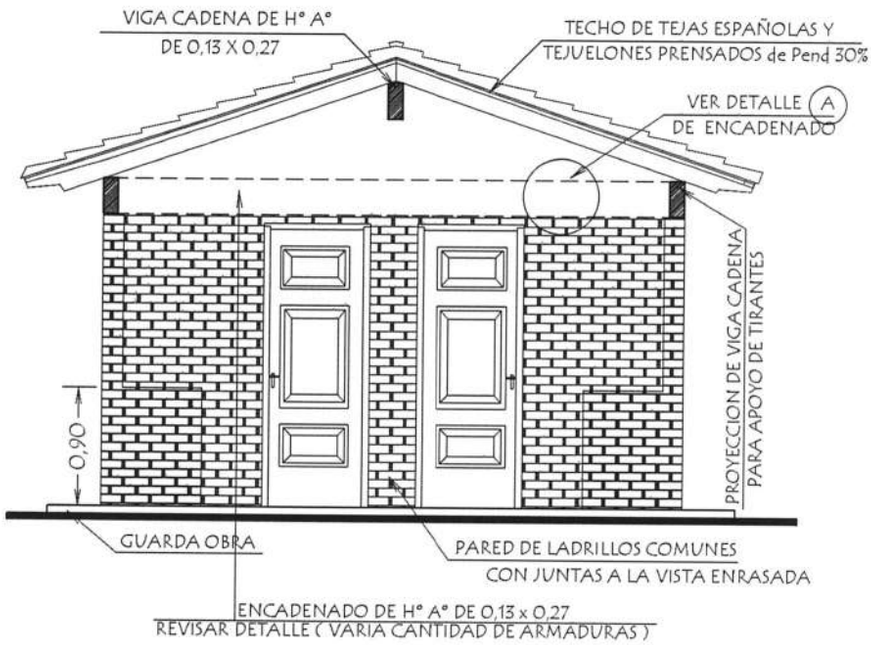

FACHADA FRONTAL

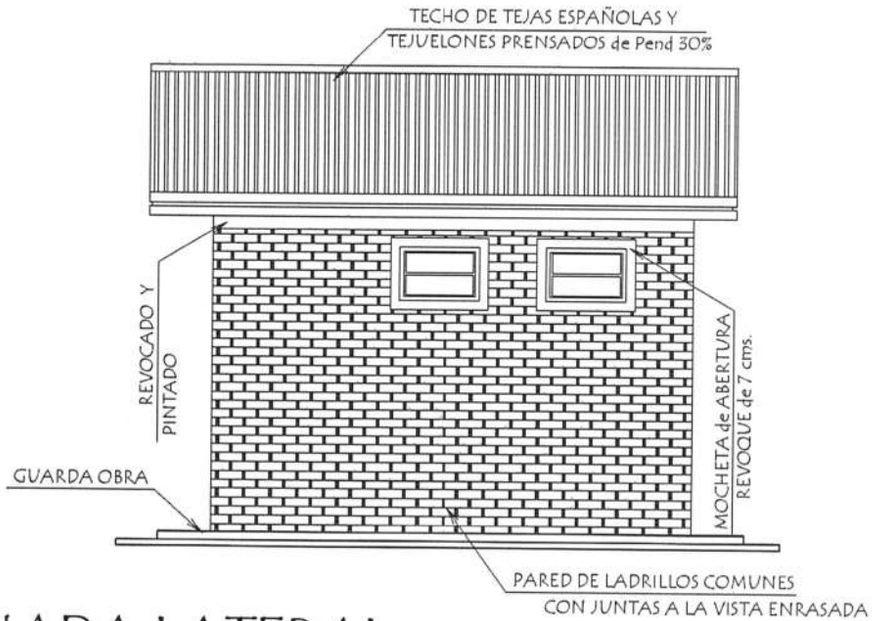

FACHADA LATERAL

MINISTERIO DE EDUCACIÓN Y CIENCIAS

DIRECCION DE INFRAESTRUCTURA

PROYECTO	SS.HH Tipo de 3,60 x 4,35	03
	Fachadas escala 1 / 50	

PLANTA de DESAGUE CLOACAL

*Especificaciones técnicas N° 29

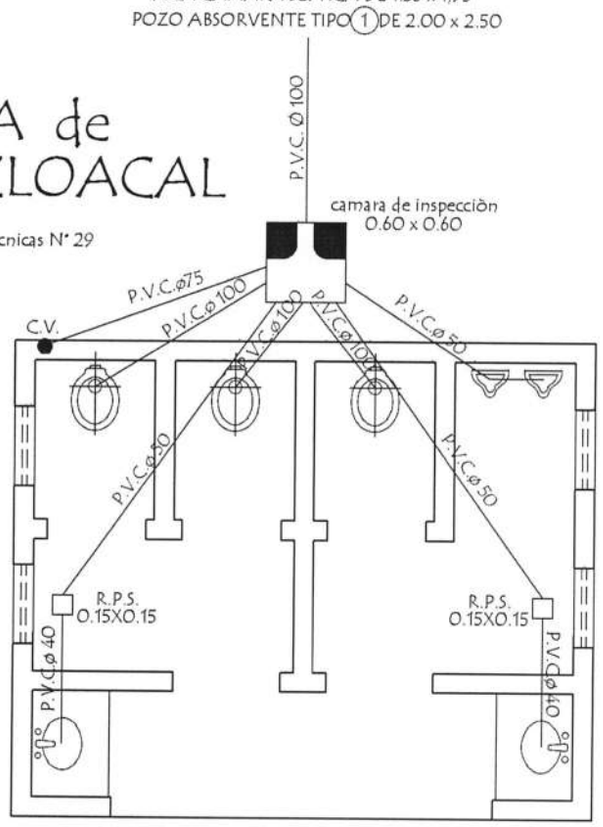

Observaciònes :

1 .- Las pendientes de las cañerias deberan ser del 0,5 %

*Especificaciones técnicas N° 29

PLANTA de AGUA CORRIENTE

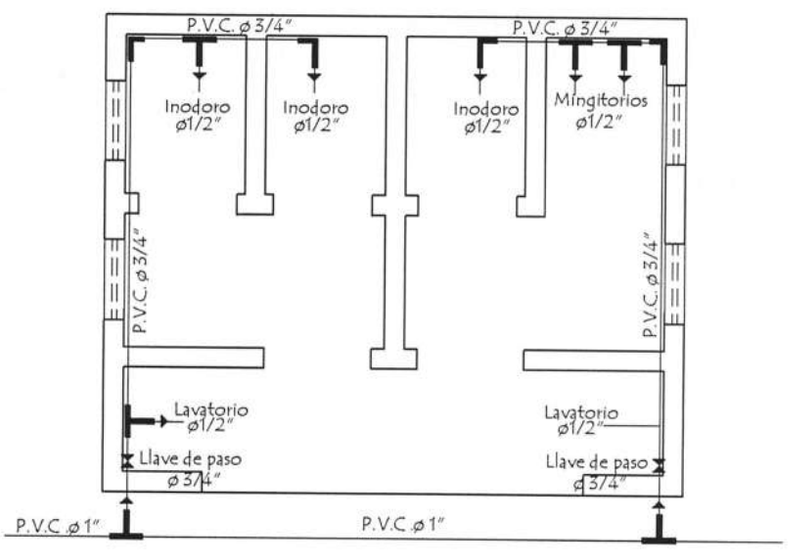

MINISTERIO DE EDUCACIÓN Y CIENCIAS

DIRECCION DE INFRAESTRUCTURA

PROYECTO	SS.HH Tipo de 3,60 x 4,35	04
Planta de Desague y Agua Corriente	escala 1 / 50	

Instalaciòn Electrica

*Especificaciones técnicas N° 27

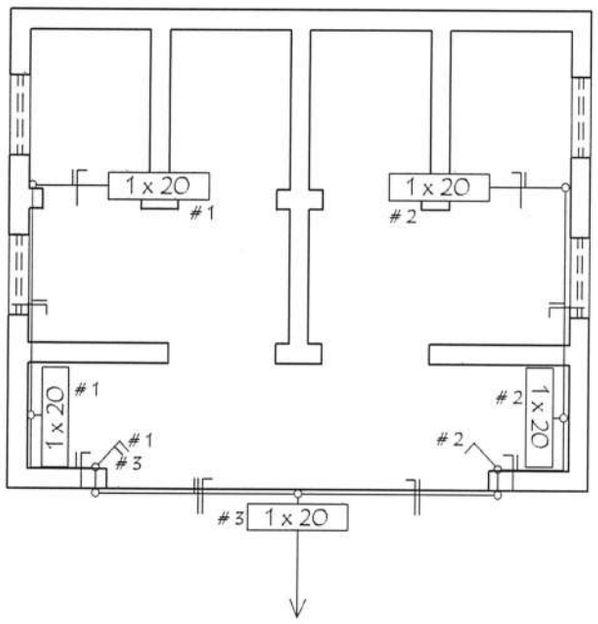

AL TABLERO PRINCIPAL

Detalle de Ventana Balancin

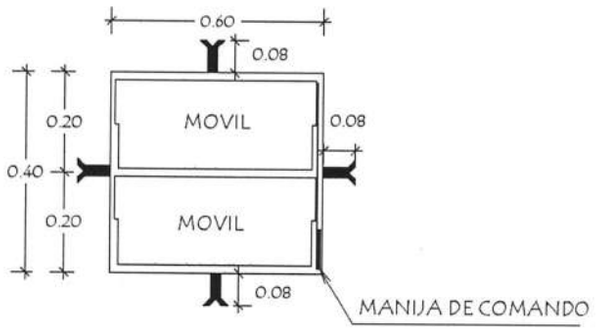

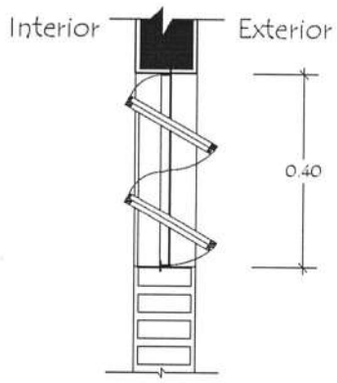

OBSERVACION :

NO DEBE TENER TERMINACIONES
EN PUNTAS O CORTANTES

Detalle de Tirante de H° A° de 2" x 5"

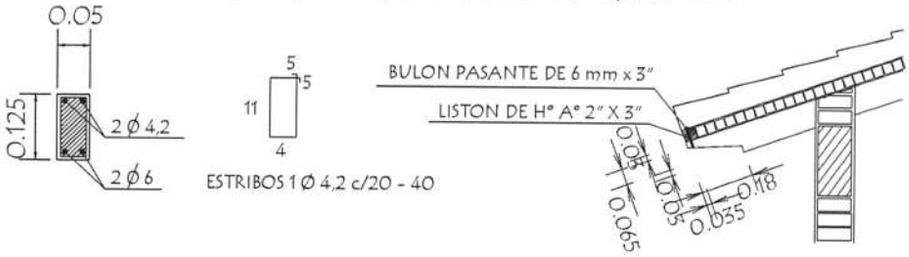

MINISTERIO DE EDUCACIÓN Y CIENCIAS

DIRECCION DE INFRAESTRUCTURA

PROYECTO	SS.HH Tipo de 3,60 x 4,35	05
Instalaciòn Elèctrica y Detalle Varios	sin escala	

Para paredes de 0,15

Detalle de Corte de Cimentaciòn

OBSERVACIONES :

1.- LA ALTURA DEL MURO DE NIVELACIÓN SERA VARIABLE EN TODOS LOS CASOS DEPENDIENDO DE LA SITUACION DEL TERRENO

2.- CIMENTACION A = 1,00 o 0,50 mts. DEPENDIENDO DE LA UBICACIÒN
B = 0,50 o 0,30 mts. DEPENDIENDO DE LA UBICACIÒN

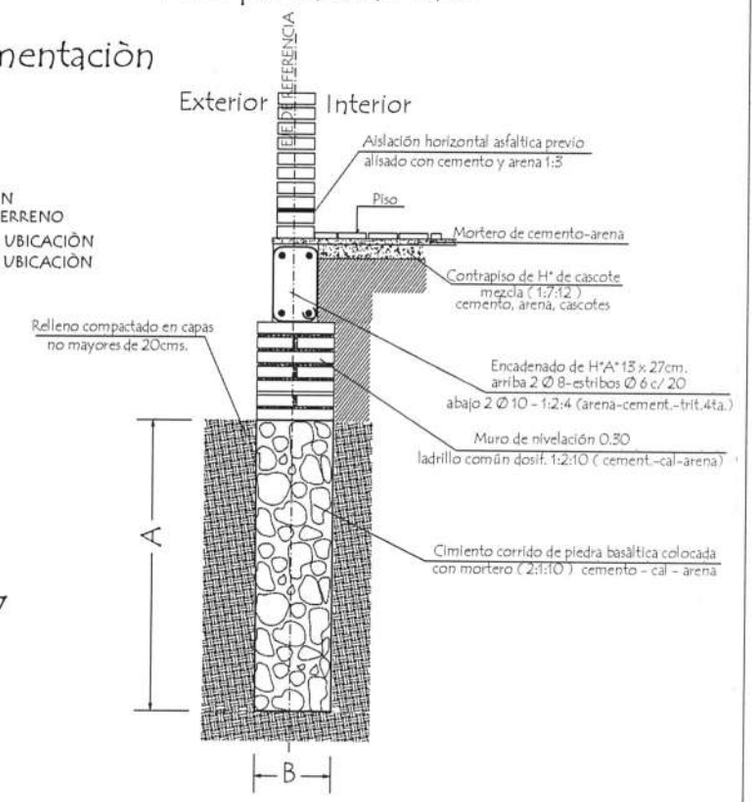

Detalle (A)

Encadenado de H° A° de 13 x 27

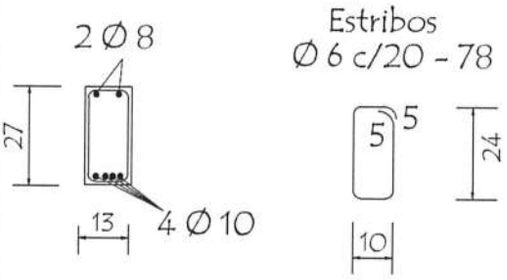

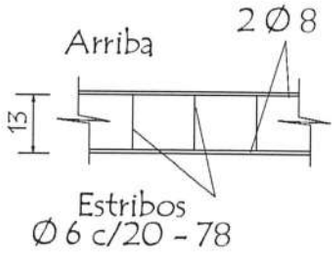

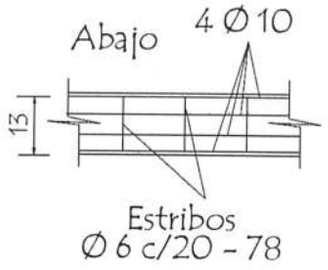

Detalle Encadenado de H° A° de 13 x 27

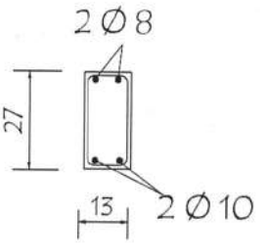

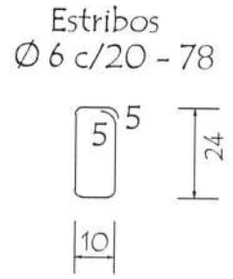

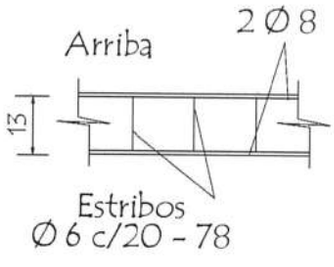

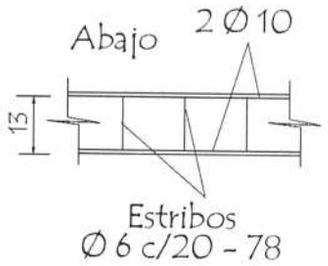

MINISTERIO DE EDUCACIÓN Y CIENCIAS

DIRECCION DE INFRAESTRUCTURA

PROYECTO	SS.HH Tipo de 3,60 x 4,35	06
	Detalle de Cimiento y Encadenado — sin escala	

Planta

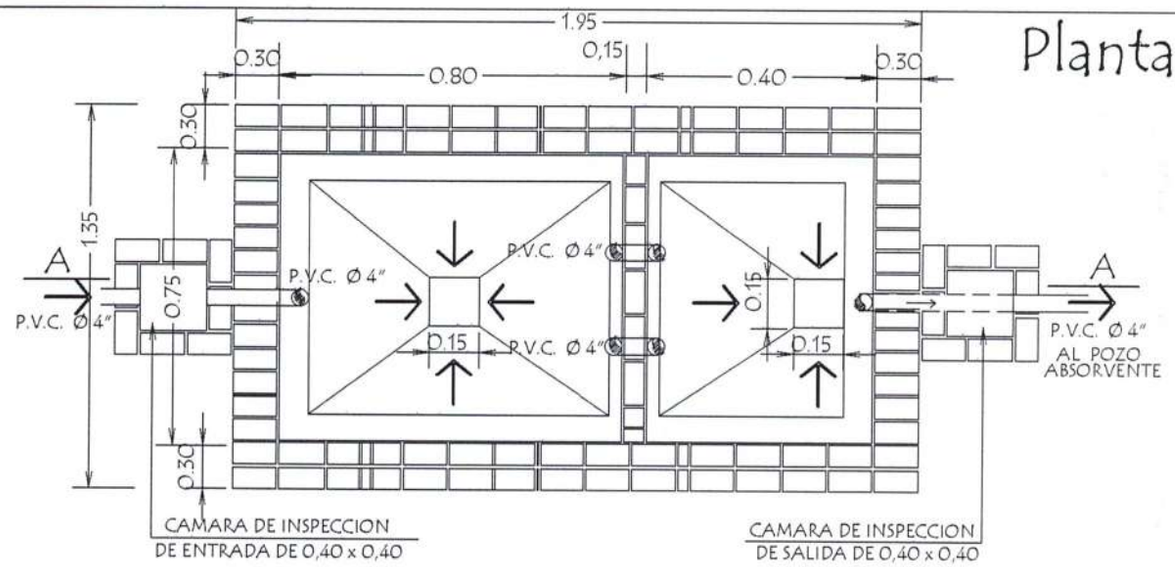

Corte AA

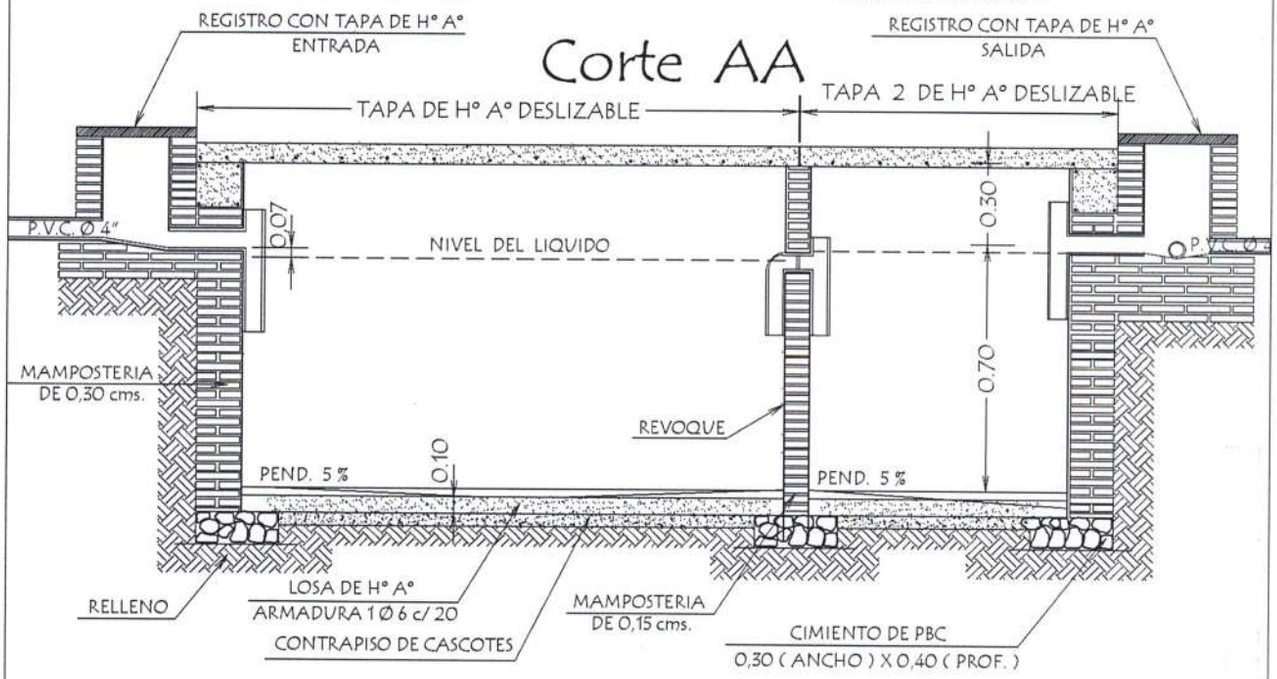

Detalle de losa tapa

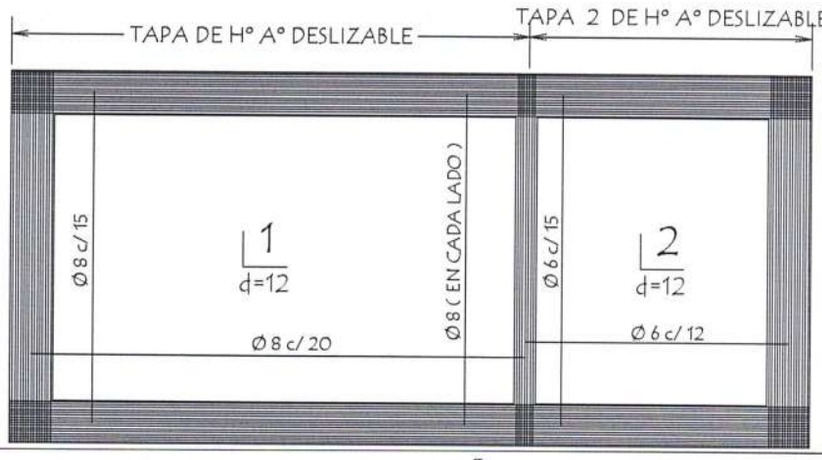

MINISTERIO DE EDUCACIÓN Y CIENCIAS

DIRECCION DE INFRAESTRUCTURA

PROYECTO	SS.HH Tipo de 3,60 x 4,35	07
	Detalle de Camara Sèptica — sin escala	

Detalle de losa tapa del pozo absorbente

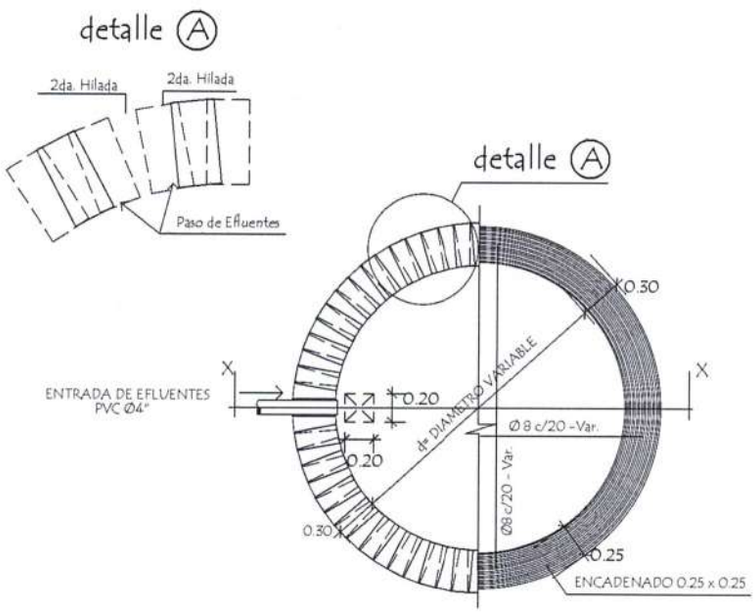

corte xx

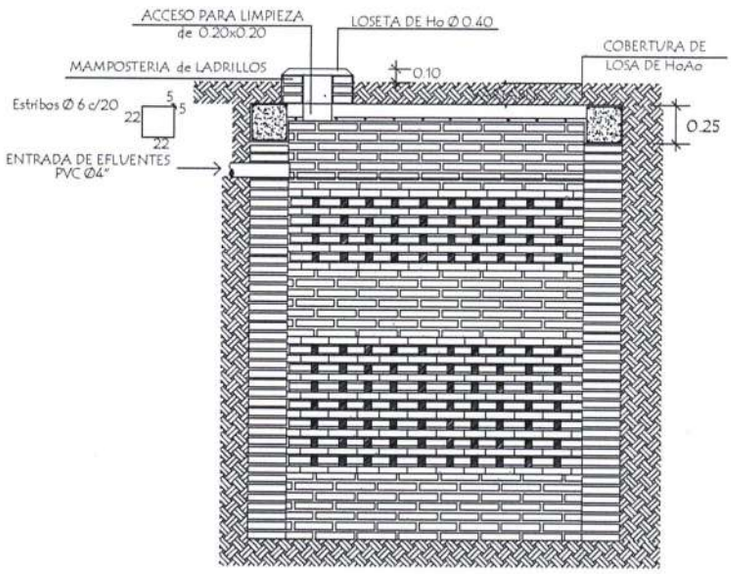

POZO ABSORBENTE MEDIDAS		
TIPO	d	h
1	2.00mts.	2.50mts.
2	2.50mts.	3.00mts.
3	3.00mts.	3.00mts.

MINISTERIO DE EDUCACIÓN Y CIENCIAS

DIRECCION DE INFRAESTRUCTURA

PROYECTO	SS.HH Tipo de 3,60 x 4,35	08
	Detalle de Pozo Absorvente sin escala	

Puerta Placa de 0,60 x 1,50
Tipo Vaiven (boxes en baño)

Alzado
Vista exterior

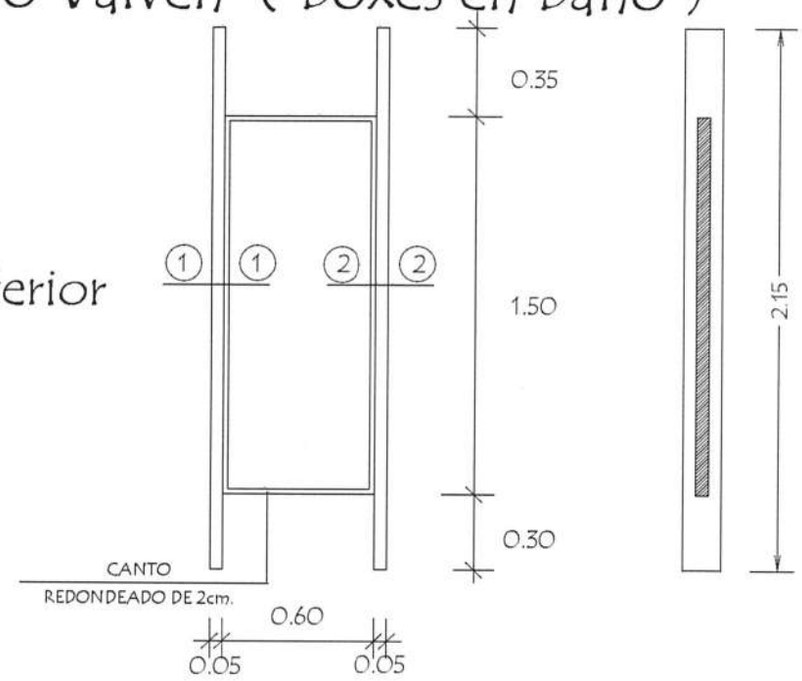

Planta

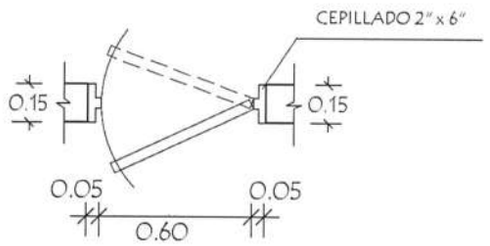

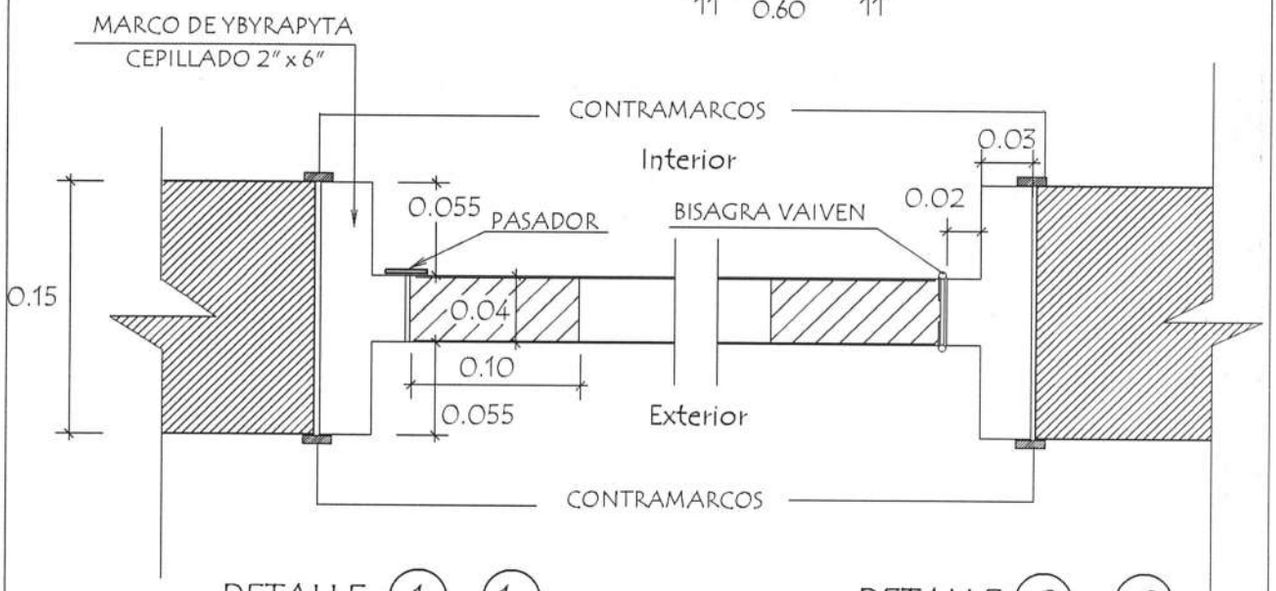

DETALLE (1) - (1)

DETALLE (2) - (2)

MINISTERIO DE EDUCACIÓN Y CIENCIAS
DIRECCION DE INFRAESTRUCTURA

PROYECTO	SS.HH Tipo de 3,60 x 4,35	09
Detalle de Puerta en Boxes	sin escala	

Puerta Tablero de 0,70 x 2,10

Alzado
Vista exterior

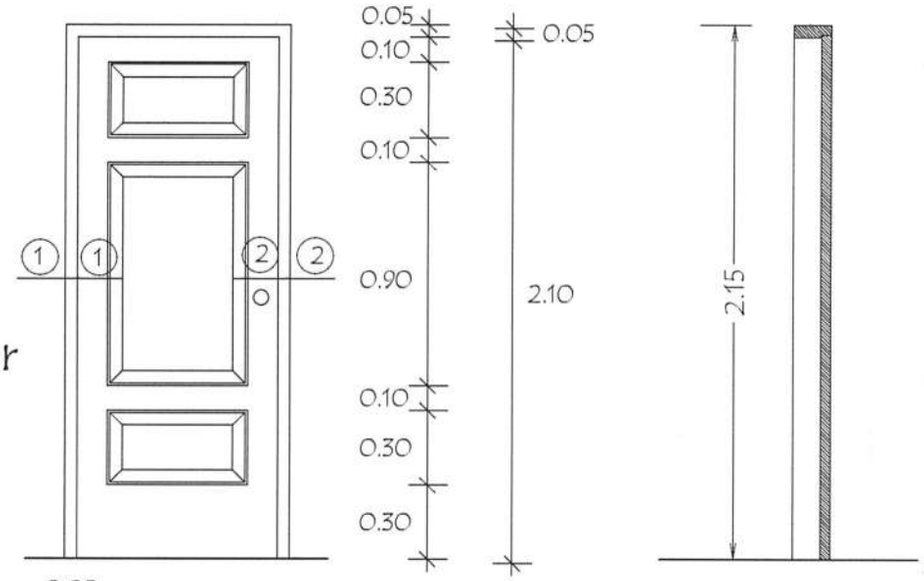

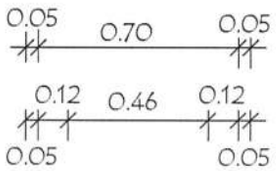

Planta

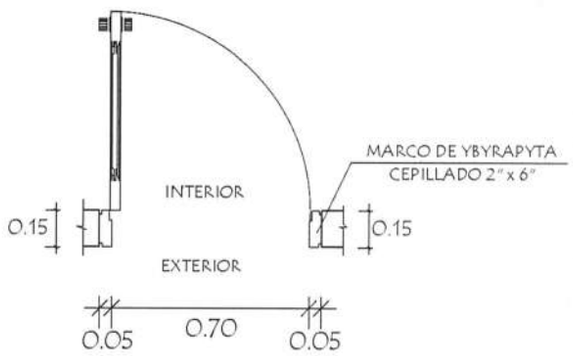

Detalle de Corte - Planta

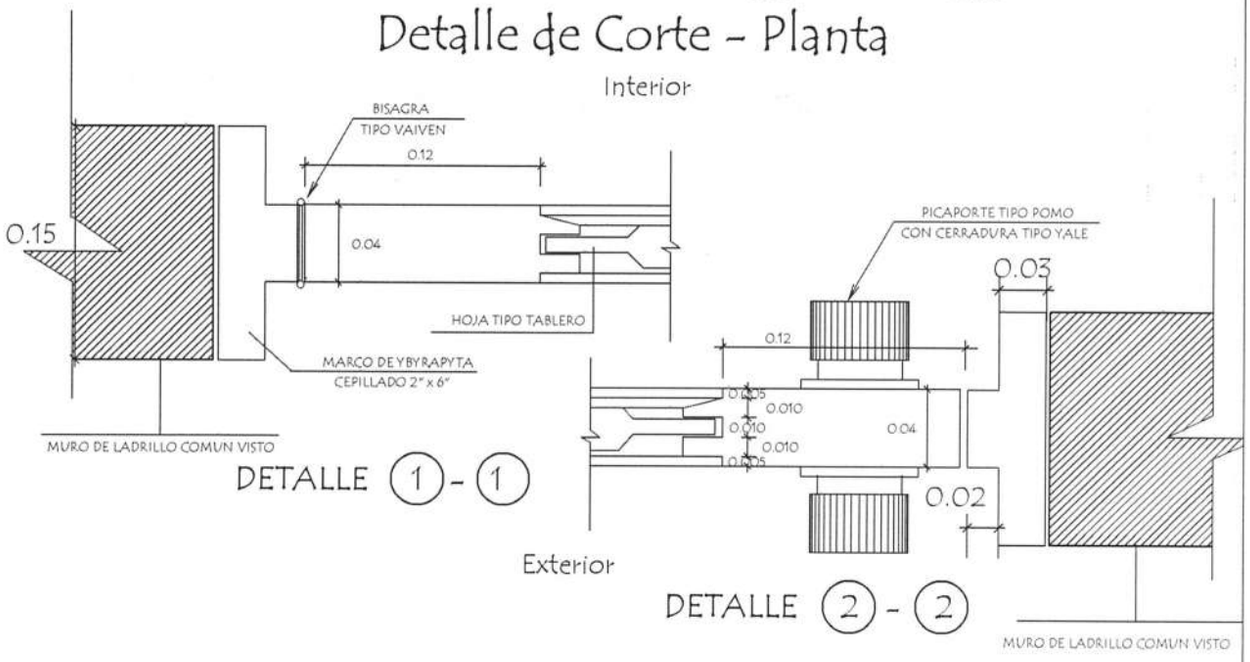

MINISTERIO DE EDUCACIÓN Y CIENCIAS
DIRECCION DE INFRAESTRUCTURA

PROYECTO	SS.HH Tipo de 3,60 x 4,35	10
Detalle de Puerta Tablero de 0,70 x 2,10	sin escala	