PORTON VEHICULAR - ACCESO A OBRA

1 MODULO DE PORTON:
Dos hojas batientes con 4 bisagras a cada lado sujetos a la estructura metálica.
Portón de acceso a obra metálico con hoja de malla metalica con bastidores de perfiles metálicos con lenguetas para candado y herraje de cierre al suelo.

CERRAMIENTO PERIMETRAL DE SEGURIDAD

1 MODULO DE CERRAMIENTO PERIMETRAL:
Cerramiento fijo de Postes de Hormigón Prefabricado de 3,50m de alto con Malla Metálica tipo Gallinero que reduce el riesgo de intrusión y robo, altura 2.50 m. y 3 hiladas de alambre de púas entre los niveles 2.50 m. y 3 m.

Planta Módulo del Porton Vehicular
Hoja Doble Batiente
ESC: 1/25

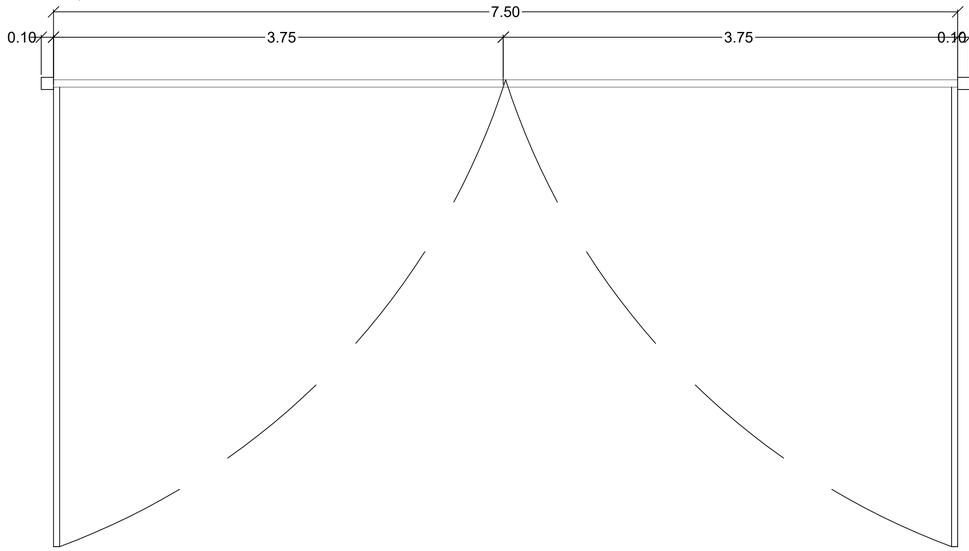

Planta Módulo de Cerramiento Perimetral Fijo
Pilares de Hormigon y Malla Metálica Desplegable Tipo Gallinero
ESC: 1/25

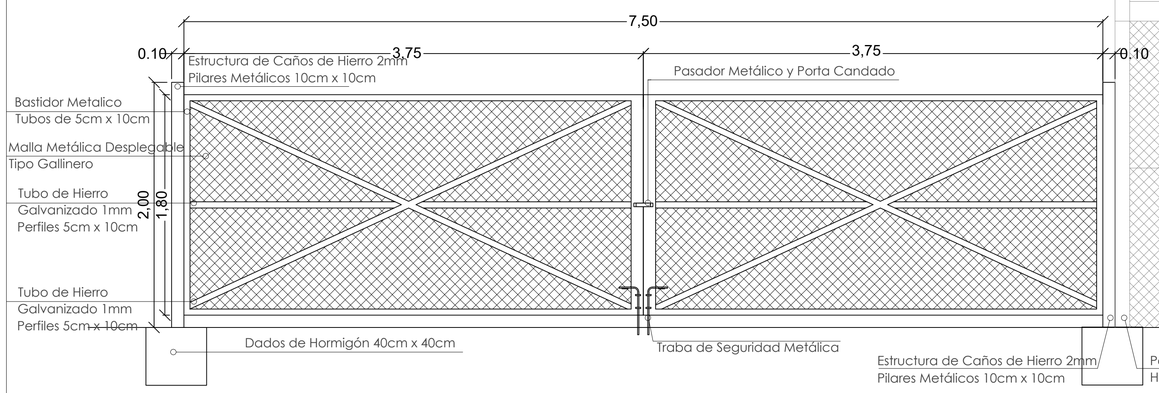

Fachada Principal
Módulo del Porton Vehicular
Hoja Doble Batiente
ESC: 1/25

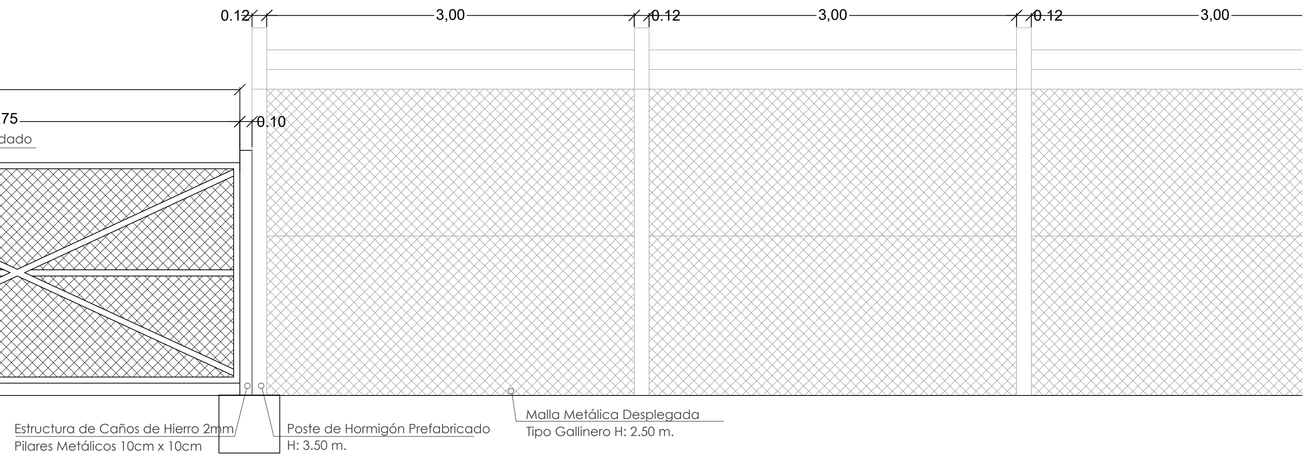

Fachada Principal
Módulo de Cerramiento Perimetral Fijo
Pilares de Hormigon y Malla Metálica Desplegable Tipo Gallinero
ESC: 1/25

FACULTAD DE ARQUITECTURA DISEÑO Y ARTE
UNIVERSIDAD NACIONAL DE ASUNCIÓN
UNIDAD DE PROYECTOS

PROYECTO

CAMPUS UNIVERSITARIO
UNIVERSIDAD NACIONAL DE
VILLARRICA DEL ESPÍRITU SANTO

ETAPA 1
ESPACIO PÚBLICO

UBICACIÓN

DIRECCIÓN UNIDAD DE PROYECTOS

ARQ. EVELYN MADELAIRE

COORDINACIÓN PROYECTO EJECUTIVO

ARQ. ESTHER MACHUCA

EQUIPO TÉCNICO

ESPACIO PÚBLICO

ARQ. ARACELY DURÉ
ARQ. ANDREA DORIGONI
ARQ. PAULA DUARTE
UNIV. MA. PAZ ESTIGARRIBIA
UNIV. ELIANA MÉNDEZ
UNIV. VIVIANA ZEBALLOS
UNIV. VANESSA GÓMEZ
UNIV. J. MARTÍN CÁCERES

IDENTIFICACION

DE | 02B

CONTENIDO	ESCALA
DETALLE DE PORTON VEHICULAR	1_25

ARCHIVO (DWG)	ENTREGA
DE_02	28.03.2023