SANITARIOS DEL CIRCUITO COMERCIAL

GRUPO 1

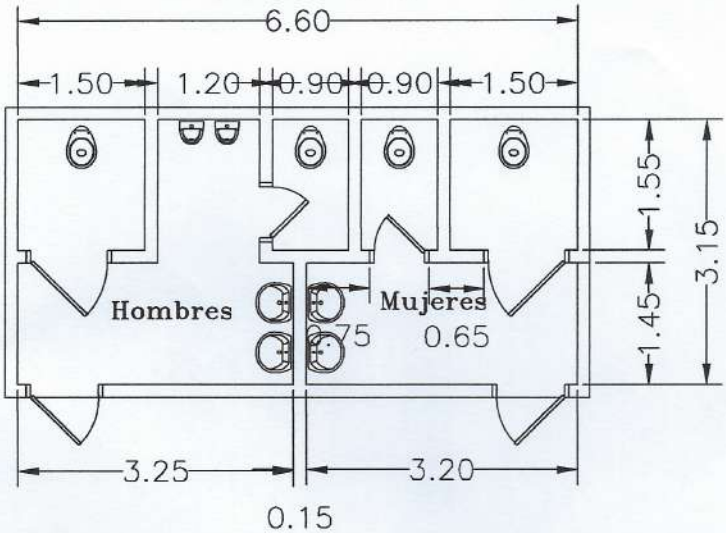

GRUPO 2

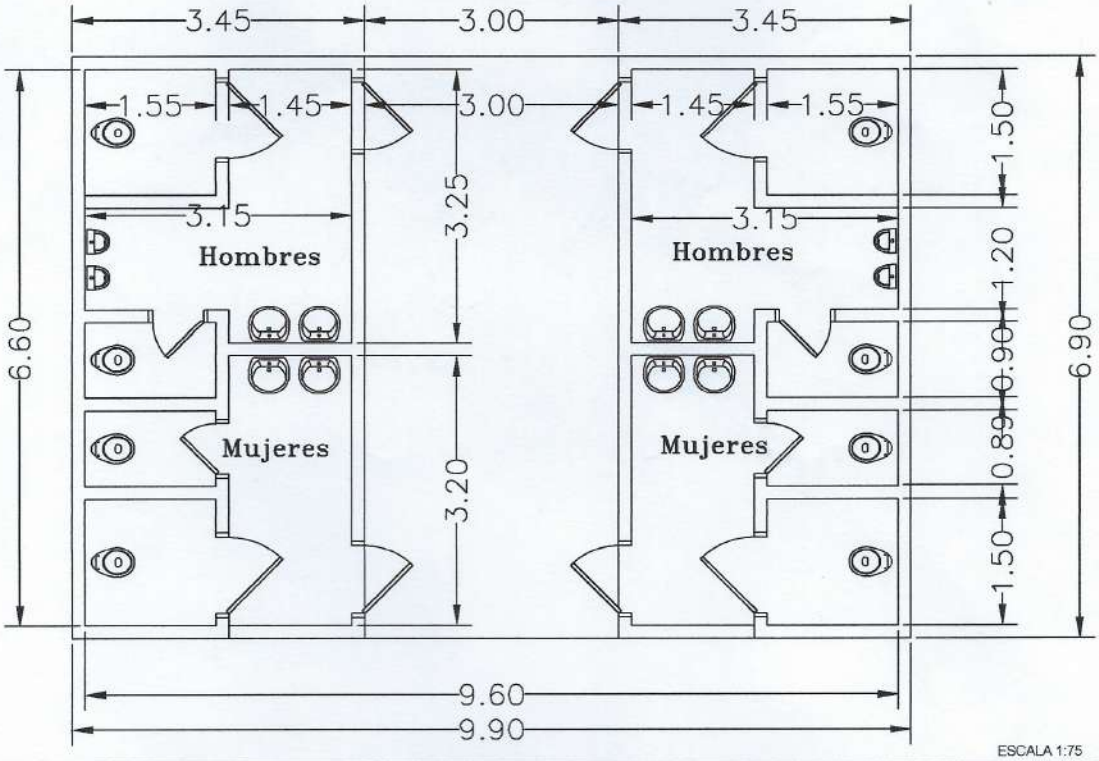

ESCALA 1:75

DIRECCIÓN DE DESARROLLO URBANO Y TERRITORIAL	PROYECTO	FECHA
	MANTENIMIENTO Y REPARACION DE SANITARIOS DE LA FERIA Y DEL CIRCUITO COMERCIAL	ABRIL 2022

INTENDENTE	VERIFICACIÓN	ELABORACION	
DON LUIS YD SANCHEZ	ARQ. EDGAR JAVIER FERNANDEZ DIRECTOR DE DESARROLLO URBANO Y TERRITORIAL Arq. Edgar Fernández Director Desarrollo Urbano y Territorial Municipalidad de Encarnación	OSCAR BENITEZ	ARQ. ENZO ZAYAS Arq. Enzo Zayas Silvero Planificación Municipalidad de Encarnación