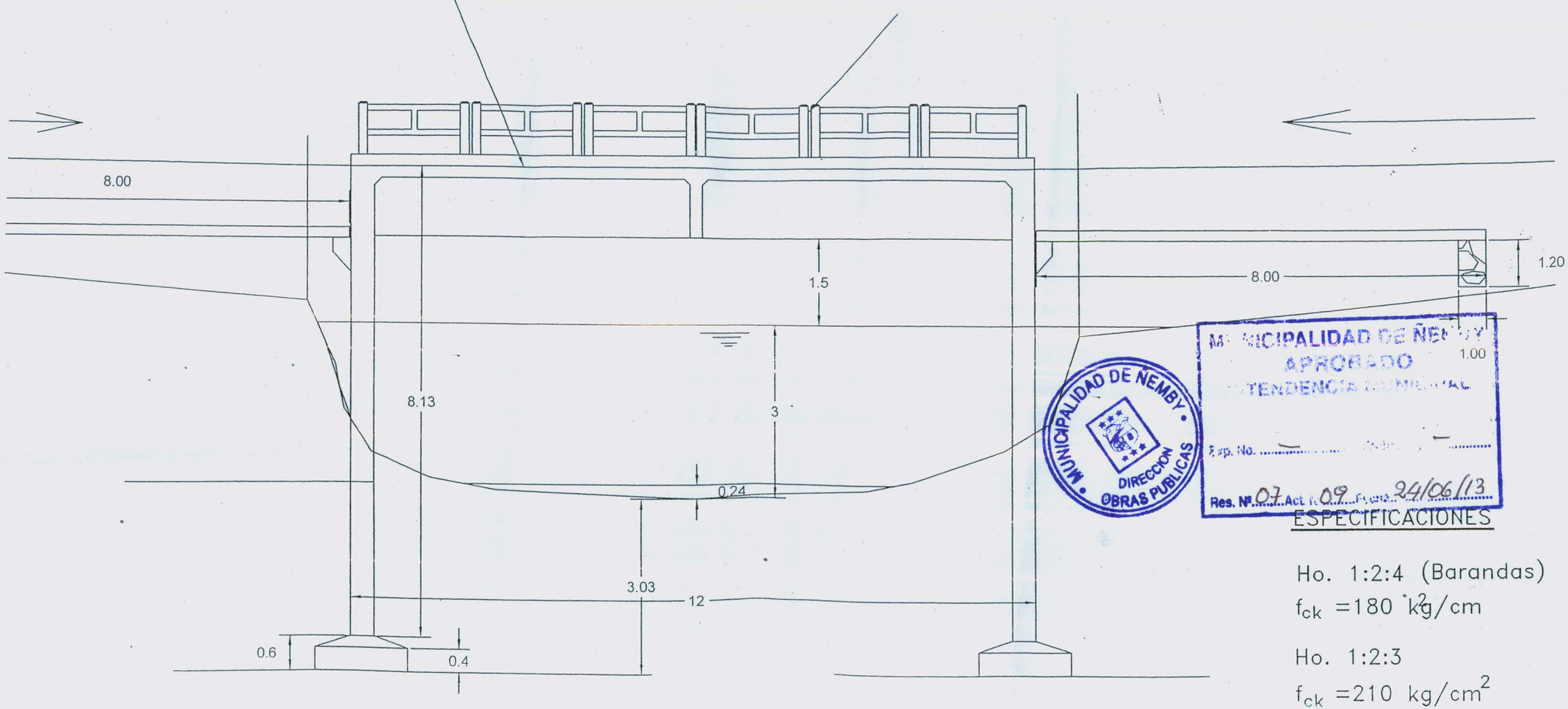

MUNICIPALIDAD DE ÑEMBY
APROBADO
DIRECTORIA DE INGENIERIA
Exp. No. ...
Res. Nº 07 Act. Nº 09 Fecha 24/06/13

MUNICIPALIDAD DE ÑEMBY
DIRECCION OBRAS PUBLICAS

ESPECIFICACIONES

Ho. 1:2:4 (Barandas)
f_{ck} =180 kg/cm^2

Ho. 1:2:3
f_{ck} =210 kg/cm^2

UENTE DE HORMIGON ARMADO	*UBICACIÓN: ARROYO ÑEMBY - MICROCENTRO* *Ciudad de Ñemby*	*MUNICIPALIDAD DE ÑEMBY* *DIRECCION DE OBRAS*

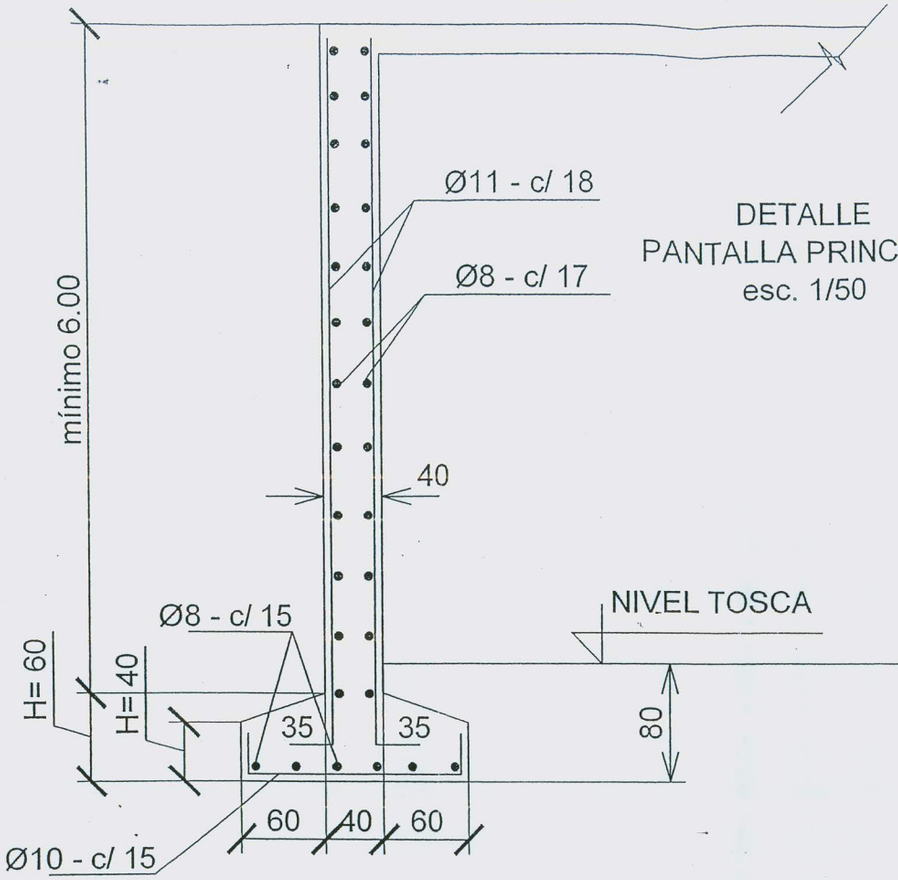

DETALLE
PANTALLA PRINCIPAL
esc. 1/50

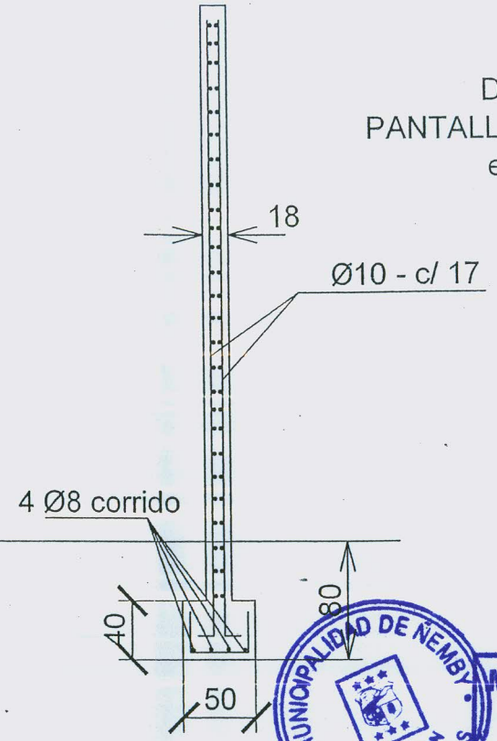

DETALLE
PANTALLA SECUNDARIA
esc. 1/50

MUNICIPALIDAD DE ÑEMBY
DIRECCION OBRAS PUBLICAS

MUNICIPALIDAD ÑEMBY
INTERVENTOR MUNICIPAL
Exp. No. ...
Res. Nº 07 09 Fecha 24/06/13

PLANTA DE ENCOFRADO
Y DETALLE DE ARMADURAS
esc. 1/50

UENTE DE HORMIGON ARMADO	*UBICACIÓN: ARROYO ÑEMBY - MICROCENTRO* *Ciudad de Ñemby*	*MUNICIPALIDAD DE ÑEMBY* *DIRECCION DE OBRAS*

PERFIL TIPO CON CORDON CUNETA

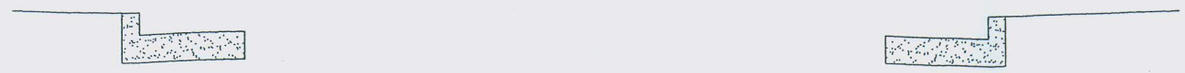

DETALLE DE CORDON CUNETA DE H° SIMPLE

CORDON CUNETA NORMAL

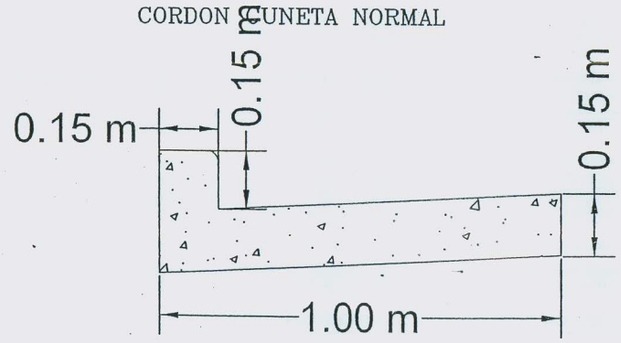

Hormigon fck= 180 kg/cm2

CORDON CUNETA EN
ENTRADA DE VEHICULOS

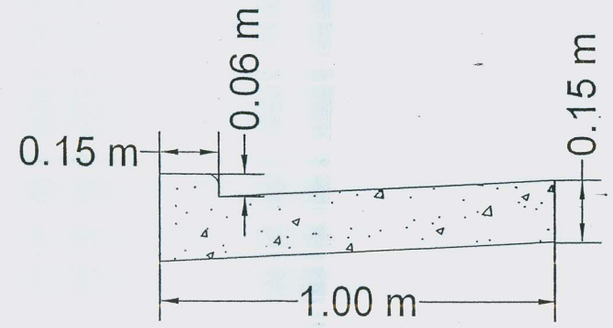

Hormigon fck= 180 kg/cm2

MUNICIPALIDAD DE ÑEMBY
DIRECCION OBRAS PUBLICAS

MUNICIPALIDAD DE ÑEMBY
INTENDENCIA MUNICIPAL
Exp.:
Fojas N° 07 Act. N° 09 Fecha 24/06/

PROYECTO: PUENTE DE HORMIGON ARMADO	*UBICACIÓN: ARROYO ÑEMBY - MICROCENTRO* *Ciudad de Ñemby*	*"MUNICIPALIDAD DE ÑEMB* *DIRECCION DE OBRAS*

Vc - 30 x 120

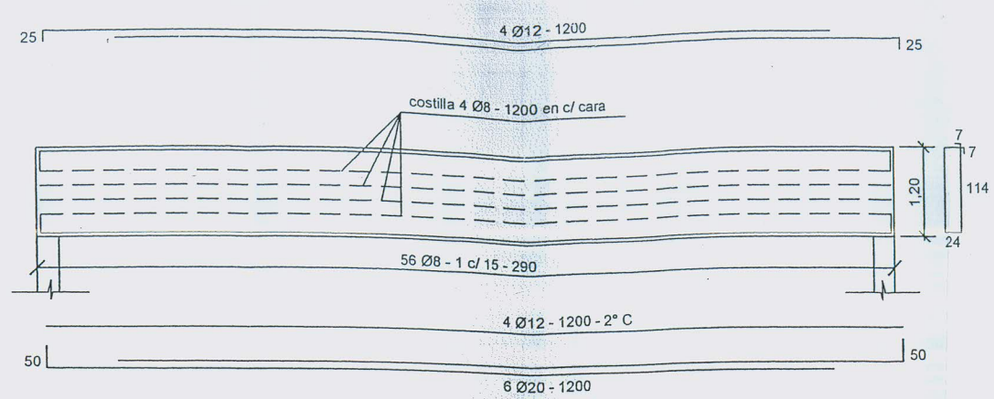

VL - 30 x 100

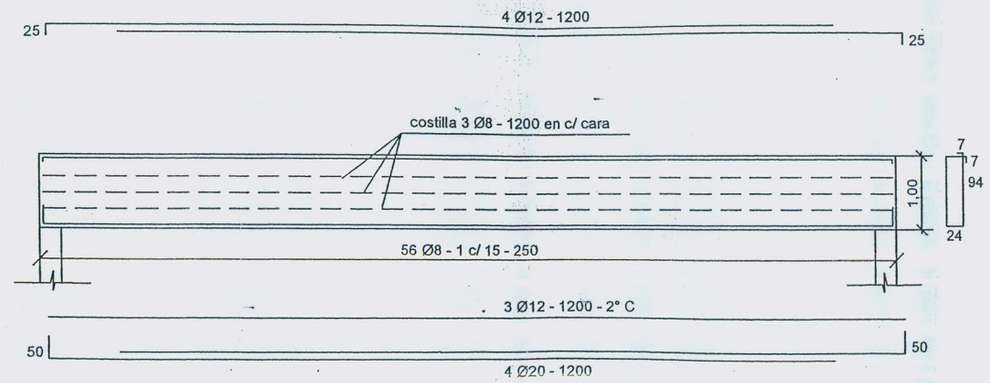

Fck= 200 kg/cm²
Fyk= 4200 kg/cm²

PLANTA DE ENCOFRADO
Y DETALLE DE ARMADURAS
esc. 1/100

MUNICIPALIDAD DE ÑEMBY
DIRECCION OBRAS PUBLICAS

MUN... ÑEM
...ADO
INF... MUNICIPA
F ... Fecha ...
Res. Nº 07 Acl. N 09 Fecha 24/06/

PROYECTO: PUENTE DE HORMIGON ARMADO	*UBICACIÓN: ARROYO ÑEMBY - MICROCENTRO*	*MUNICIPALIDAD DE ÑEMB*
		DIRECCION DE OBRAS

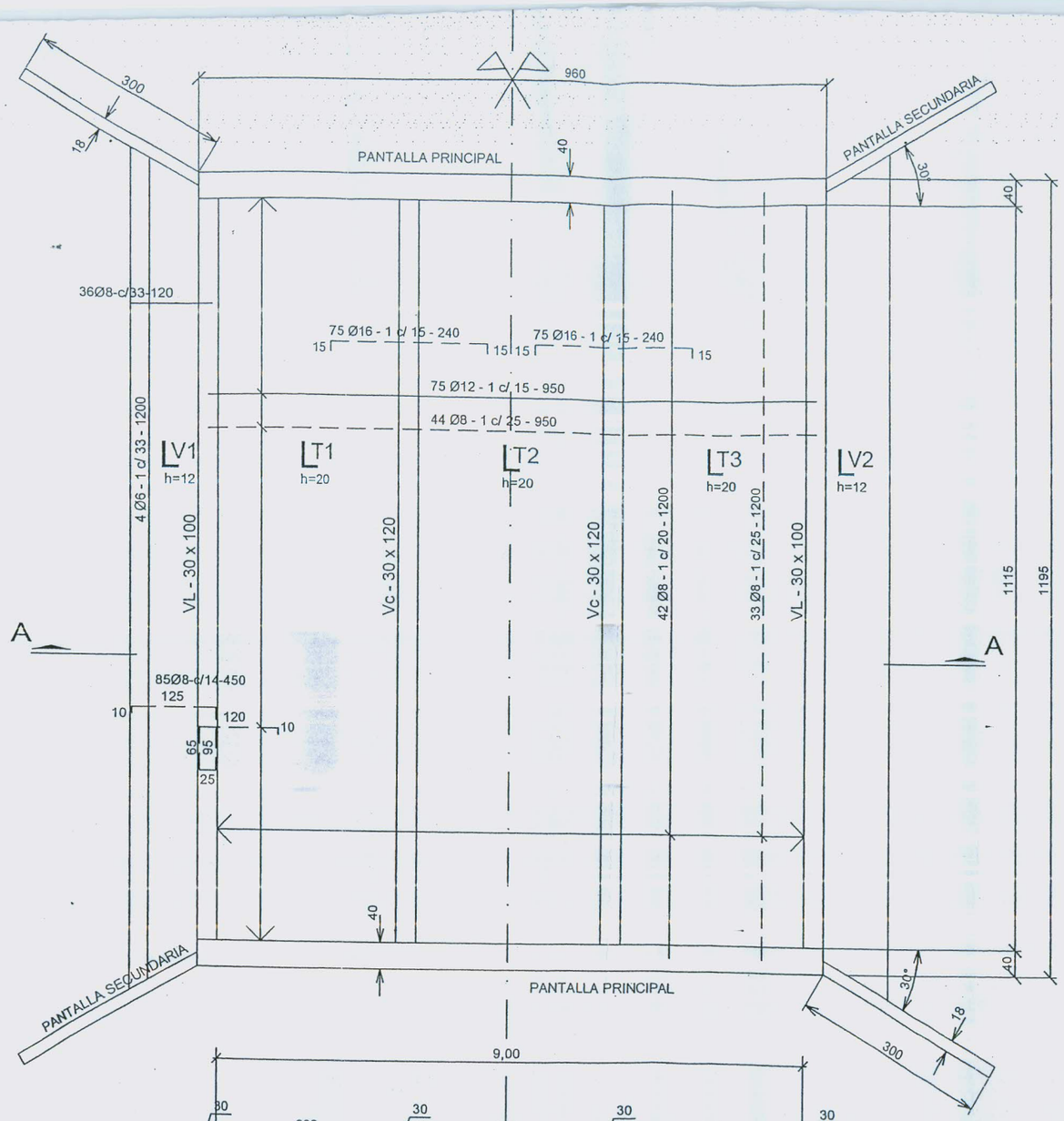

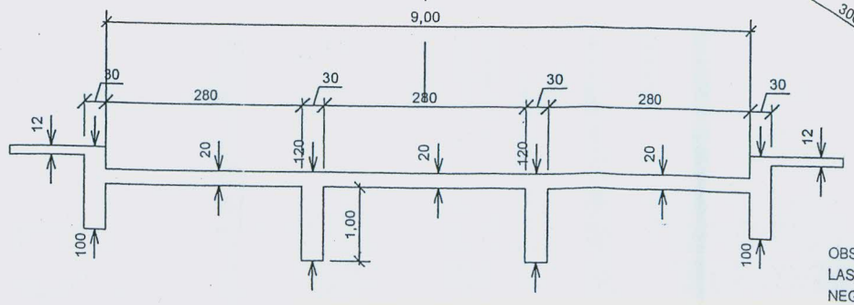

OBS.:
LAS A° DE DISTRIBUCIÓN DE LOS NEGATIVOS SERÁN Ø8 - 1 c/ 20

CORTE A - A

PLANTA DE ENCOFRADO
Y DETALLE DE ARMADURAS
esc. 1/100

MUNICIPALIDAD DE ÑEMBY • DIRECCIÓN OBRAS PÚBLICAS

MUNICIPALIDAD DE ÑEMBY
INTERVENTOR MUNICIPAL
Exp. Nº ... Fecha ...
Res. 07 Act. N° 09 Fecha 24/06/1