MB3

MAMPARA BAÑOS

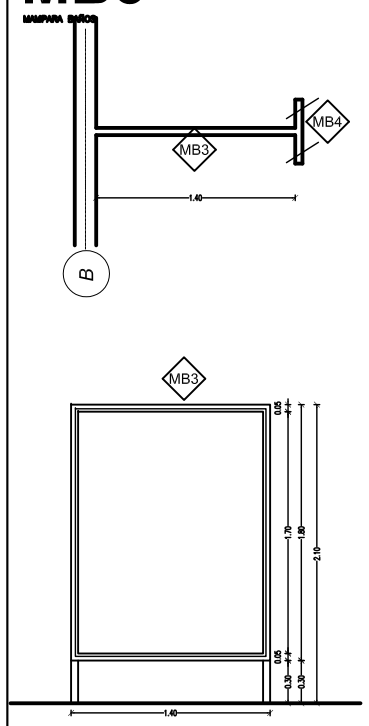

PERFIL ALUMINIO ANODIZADO DE 50mm.
COLOR NATURAL FOSCO
PANEL PLACA TIPO DURAPLAC BLANCO
COLOCACION PERFIL TARUGADO AL PISO Y A PARED
UBICACION SS.HH. FUNCIONARIOS

MB4

MAMPARA BAÑOS

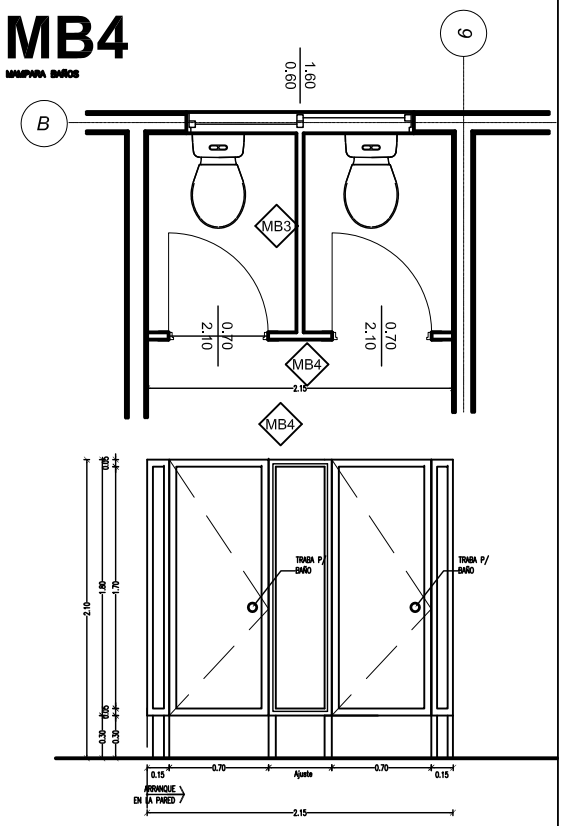

PERFIL ALUMINIO ANODIZADO DE 50mm.
COLOR NATURAL FOSCO
PANEL PLACA TIPO DURAPLAC BLANCO
COLOCACION PERFIL TARUGADO AL PISO Y A PARED
UBICACION SS.HH. FUNCIONARIOS

MB1

MAMPARA BAÑOS

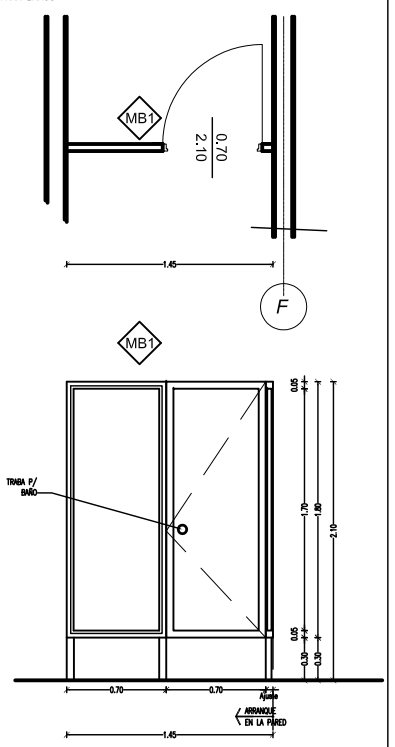

PERFIL ALUMINIO ANODIZADO DE 50mm.
COLOR NATURAL FOSCO
PANEL PLACA TIPO DURAPLAC BLANCO
COLOCACION PERFIL TARUGADO AL PISO Y A PARED
UBICACION SS.HH. PUBLICO

MB2

MAMPARA BAÑOS

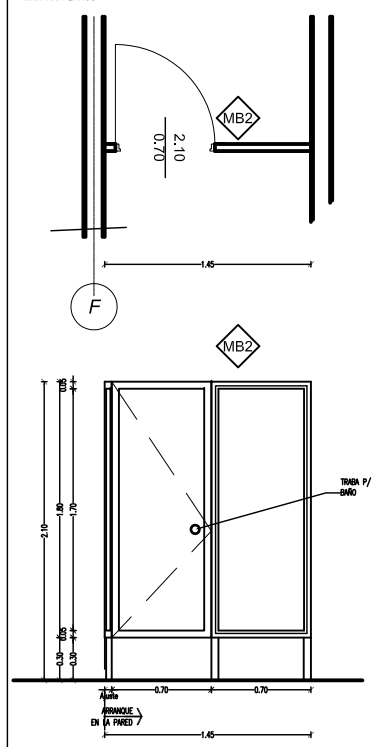

PERFIL ALUMINIO ANODIZADO DE 50mm.
COLOR NATURAL FOSCO
PANEL PLACA TIPO DURAPLAC BLANCO
COLOCACION PERFIL TARUGADO AL PISO Y A PARED
UBICACION SS.HH. PUBLICO

CV

MURO CORTINA DE VIDRIO

DETALLE TIPICO

PIEL DE VIDRIO TEMPLADO REFLECTIVO SOLAR DE 8 mm.
CON PERFILERIA DE ALUMINIO ANODIZADO COLOR "FOSCO"

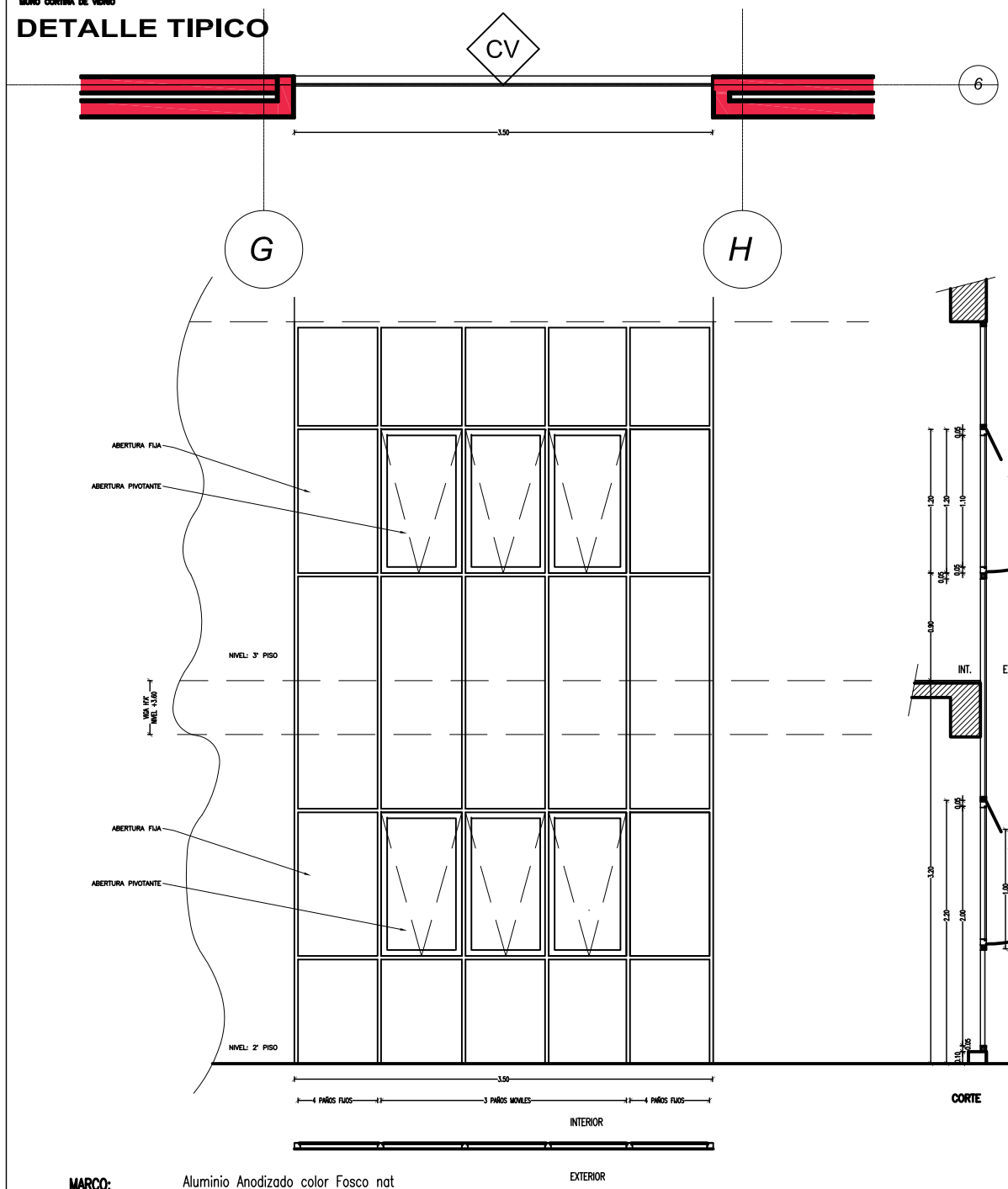

MARCO: Aluminio Anodizado color Fosco nat

CONTRAMARCO: Aluminio Anodizado color Fosco nat

HOJA: Aluminio Anodizado color Fosco nat

VIDRIO: VIDRIO TEMPLADO REFLECTIVO SOLAR DE 8 mm.

NOTA: EL PROVEEDOR DEBERA PRESENTAR A LA FISCALIZACION Y/O DIRECCIO DE OBRA LAS MEDIDAS FINALES DE LAS PIEZAS

DETALLE DE MAMPARAS DE BAÑOS Y PIEL DE VIDRIO TIPICO

Ministerio Público
República del Paraguay
DIRECCION DE OBRAS Y PROYECTOS

MINISTERIO PUBLICO
FISCALIA GENERAL DEL ESTADO
PROYECTO DE SEDE REGIONAL-CIUDAD DE PEDRO JUAN CABALLERO

UBICACION:	JUAN.DE.AYOLAS.E/.MADAME.LYNCH.Y.PANCHITO.LOPEZ		
PROPIETARIO:	MINISTERIOPUBLICO		
DIRECCIÓN:	CHILE.E/YGATIMI.Y.JEJUI		
PROFESIONAL:	DIRECCION.DE.OBRAS.Y.PROYECTOS	**PAT.No:** -	
DIRECCIÓN:	CHILE.E/YGATIMI.Y.JEJUI		
CTA.CTE.CTRAL:	L2;M-116;S-III		
SUP. TERRENO:	5524,74.M2	**SUP.A CONSTRUIR:** 7.997 M2	ESCALA: 1:25 / LAMINA N° AD-07

PROFESIONAL **PROPIETARIO**