PROPUESTA ESQUEMÁTICA

OBRA:

EMPEDRADO
CALLE BOQUERON

PLANO N°01

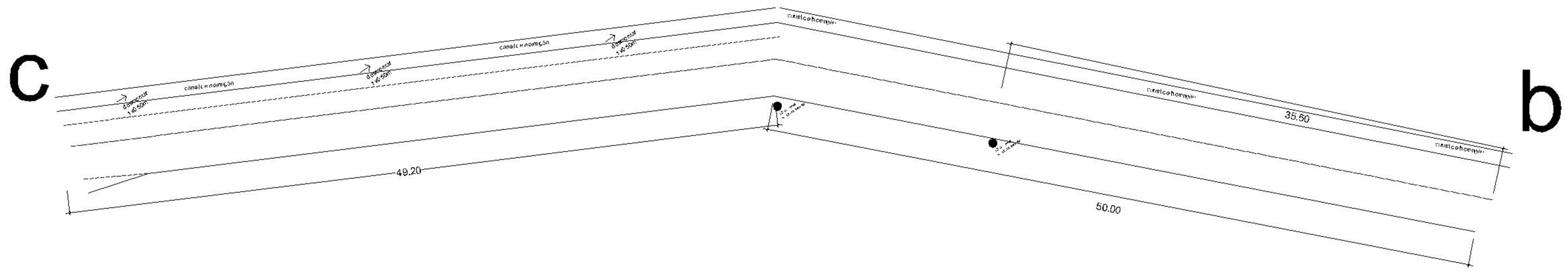

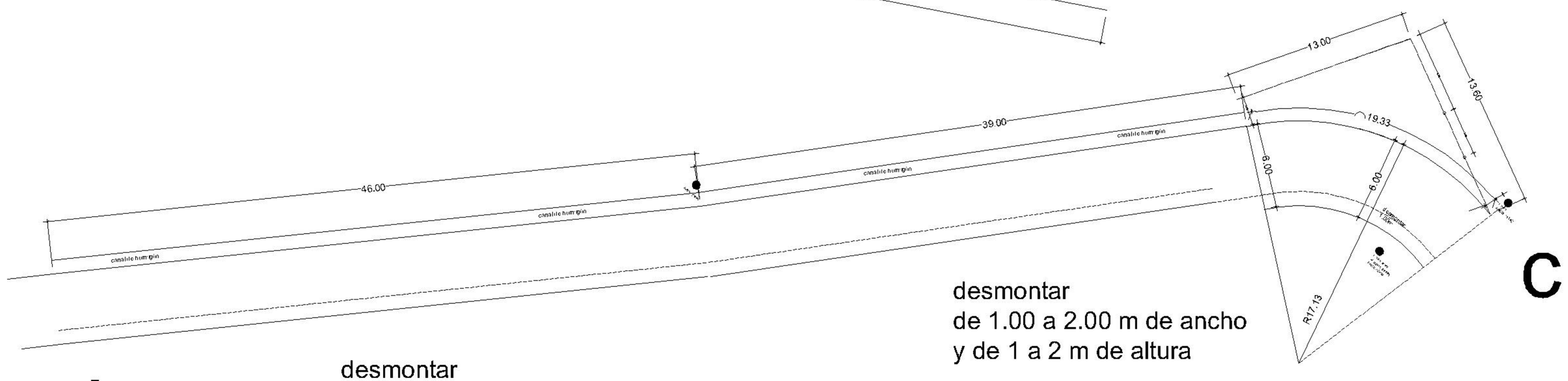

desmontar
de 1.00 a 2.00 m de ancho
y de 1 a 2 m de altura

d

desmontar
de 1.30 a 1.80 m de ancho
y de altura 1.80 a 1.00m

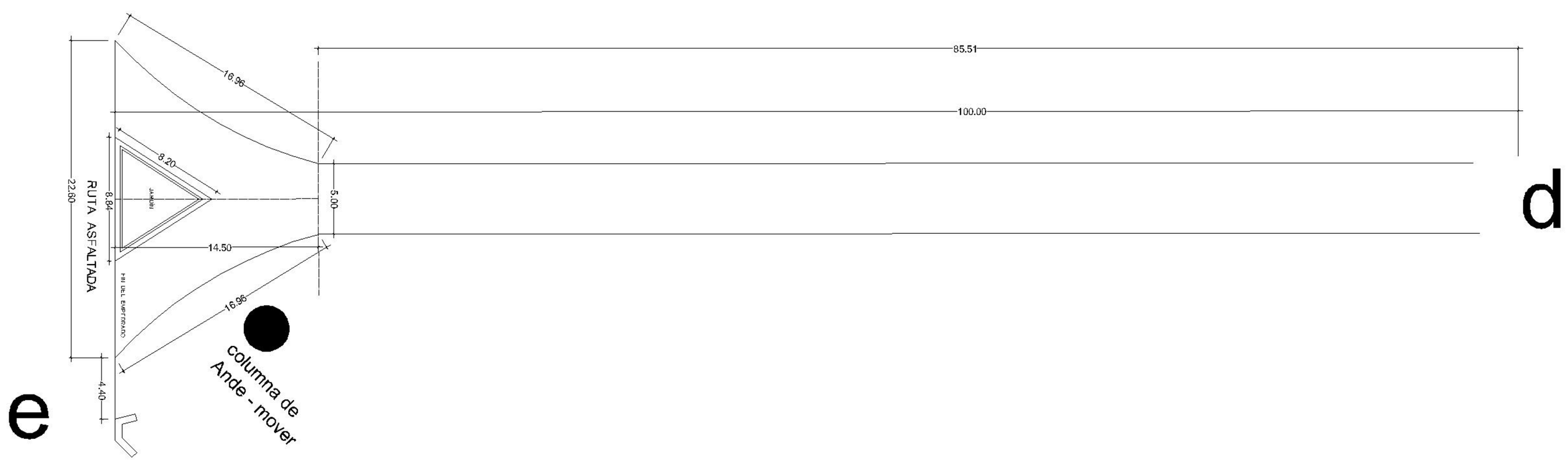

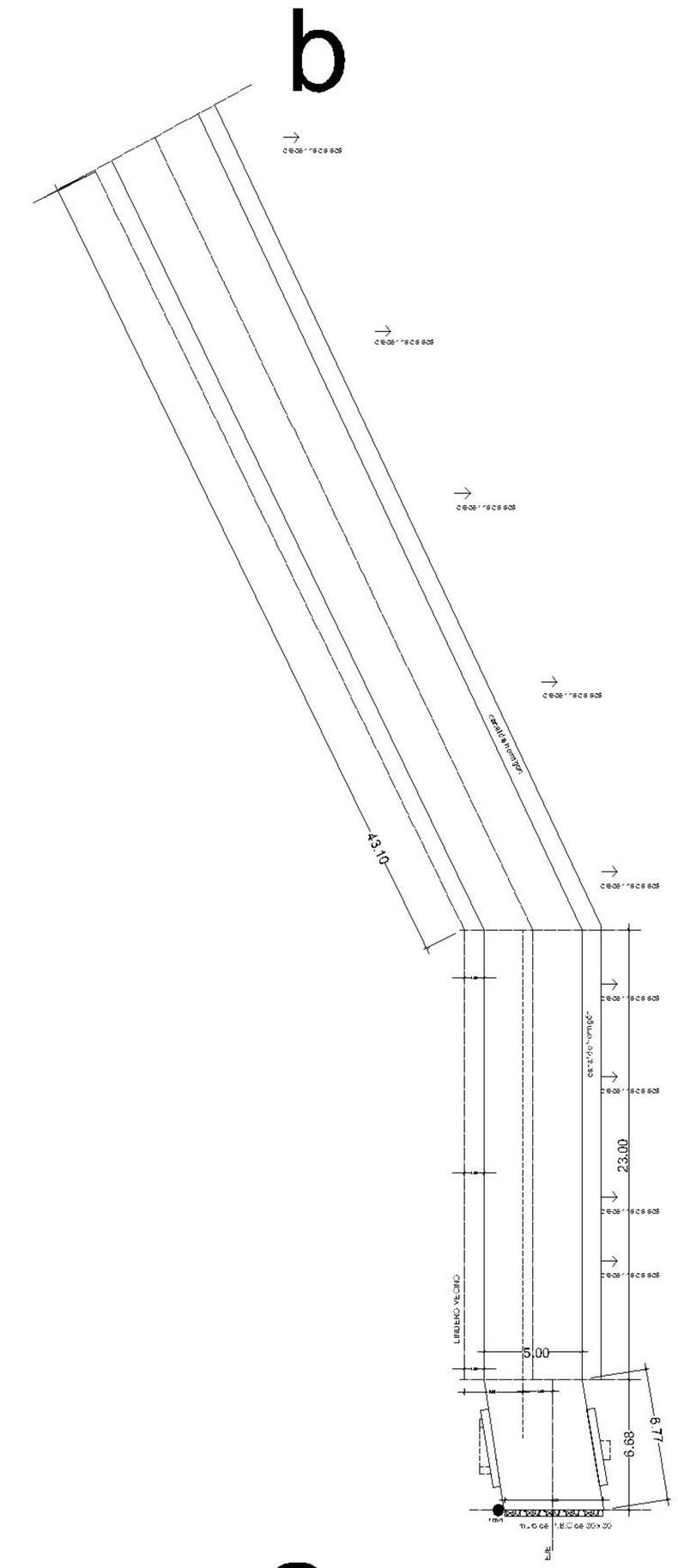

PROPUESTA ESQUEMÁTICA

OBRA:

EMPEDRADO
CALLE BOQUERON

PLANO N°01

Situación actual

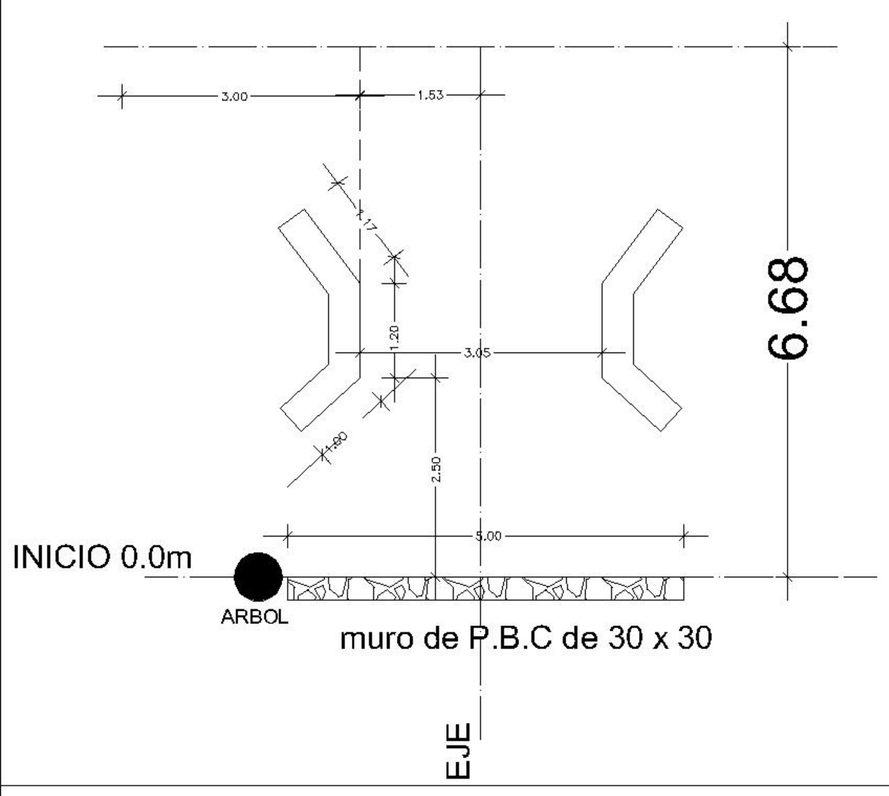

Propuesta

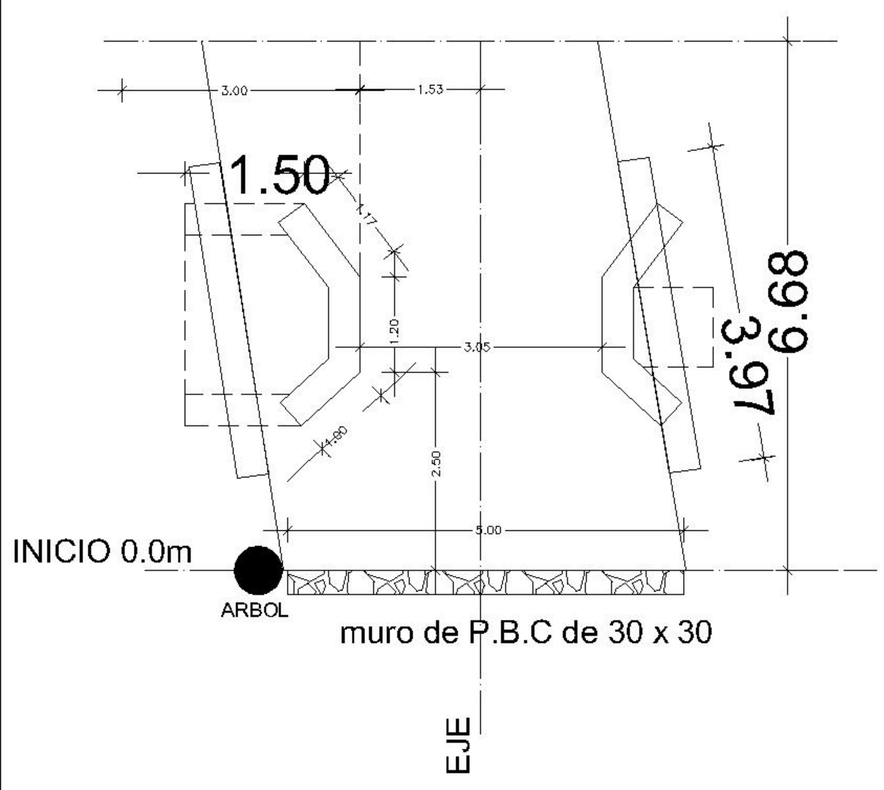

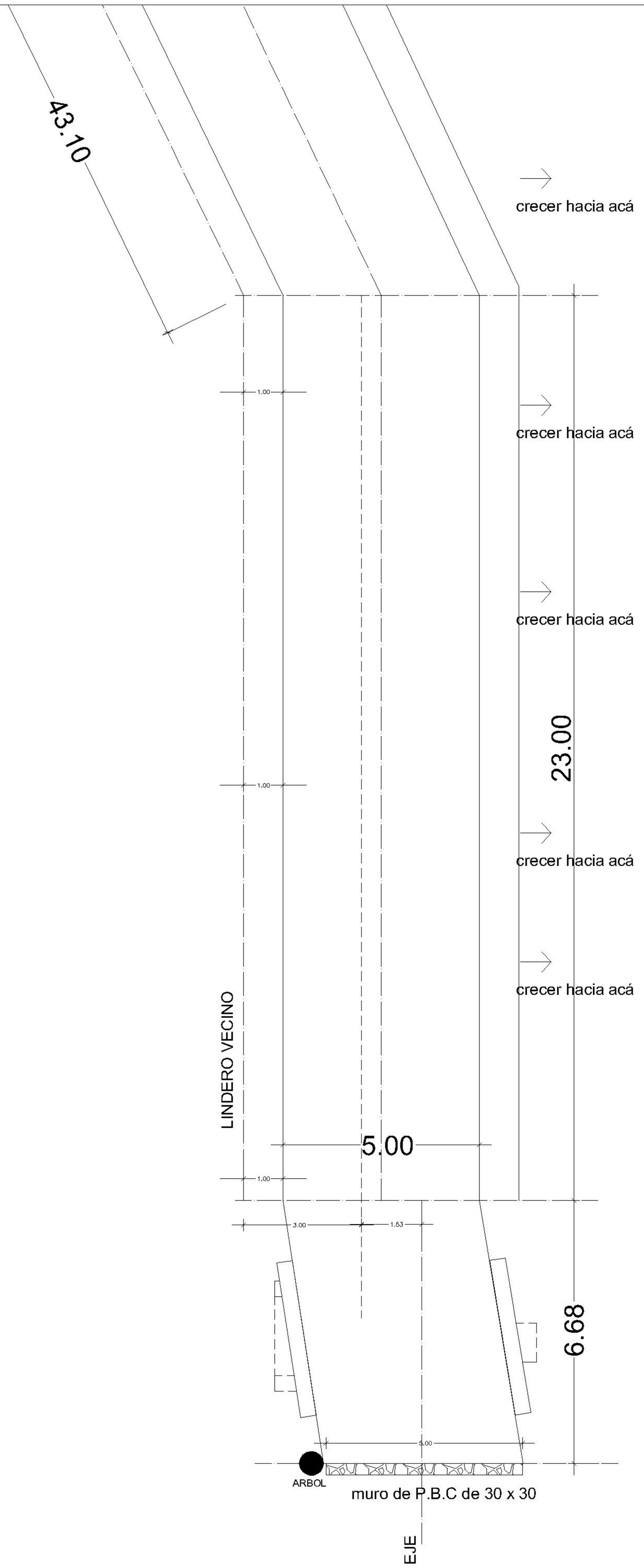

a

	OBRA:	EMPEDRADO CALLE BOQUERON	PLANO N°02

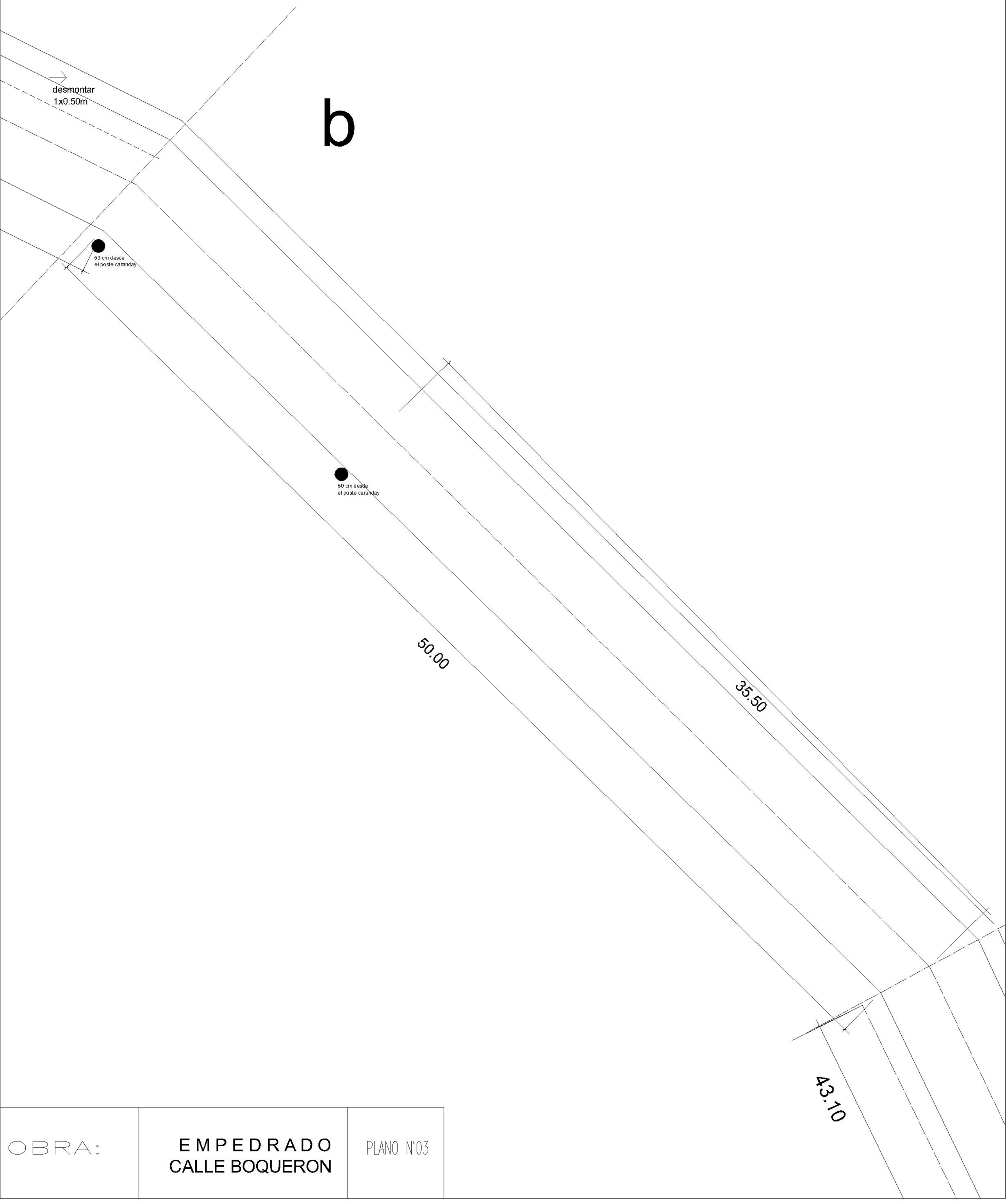

OBRA:	EMPEDRADO CALLE BOQUERON	PLANO N°03

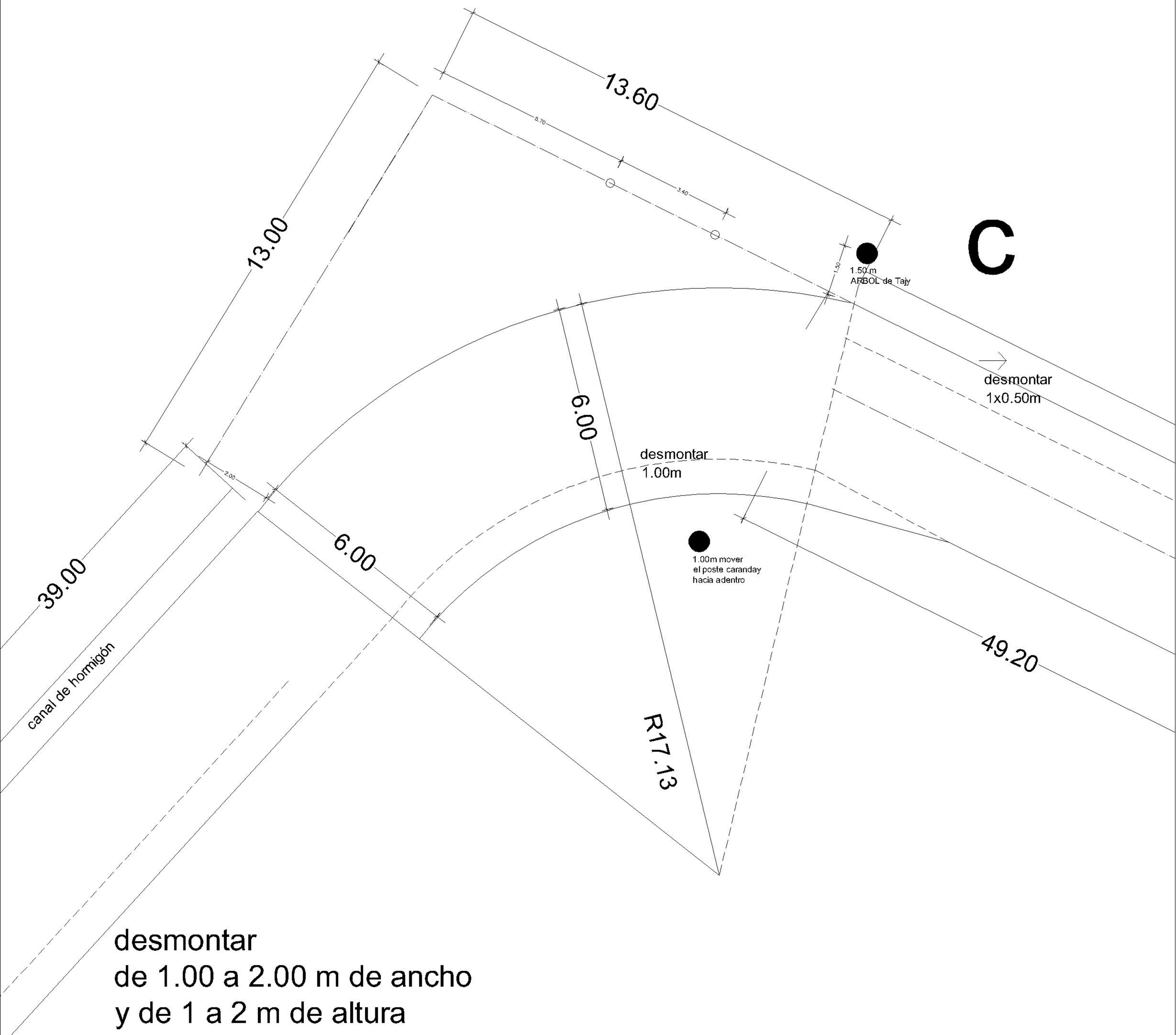

OBRA:	EMPEDRADO CALLE BOQUERON	PLANO N°04

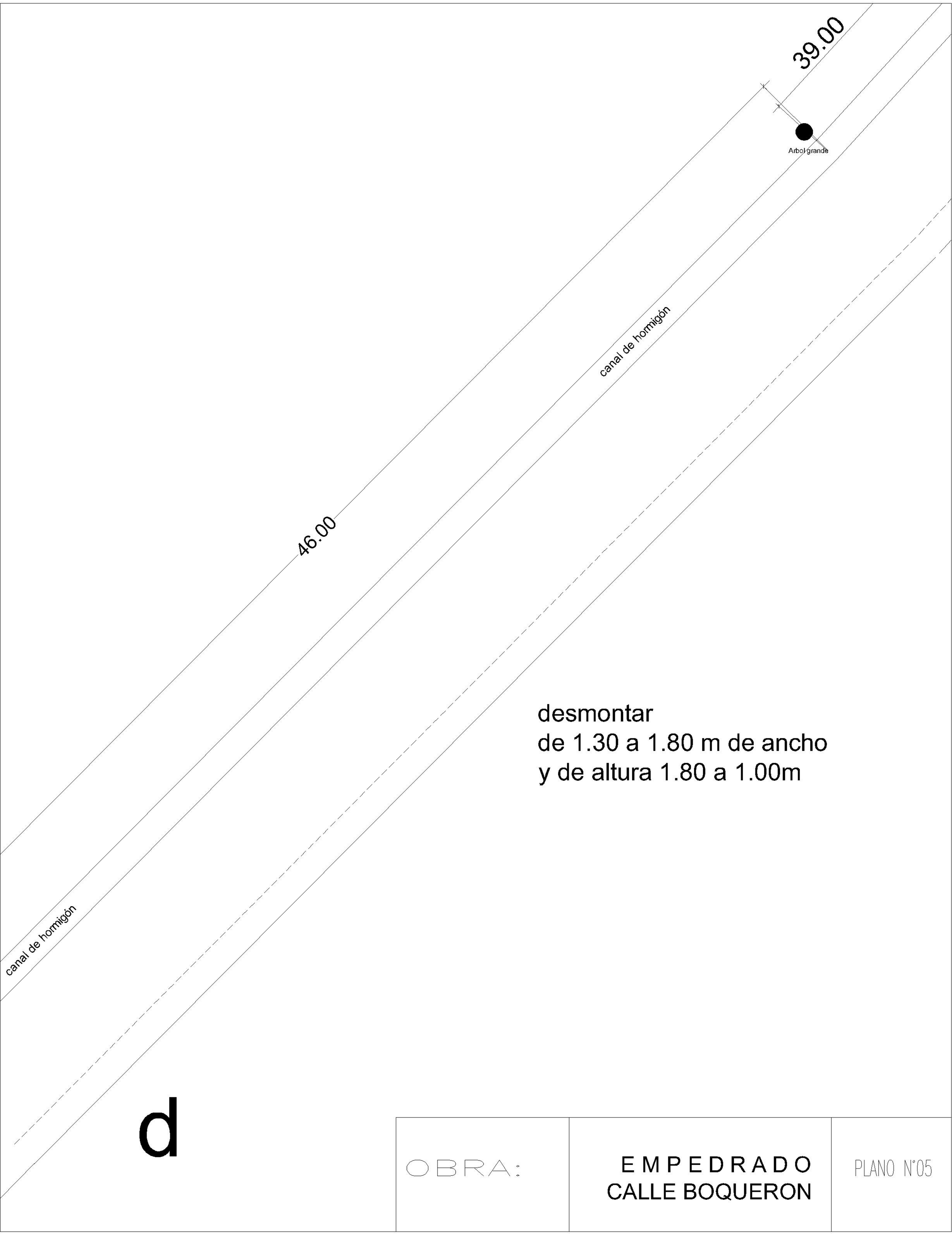

desmontar
de 1.30 a 1.80 m de ancho
y de altura 1.80 a 1.00m

OBRA:	EMPEDRADO CALLE BOQUERON	PLANO N°05

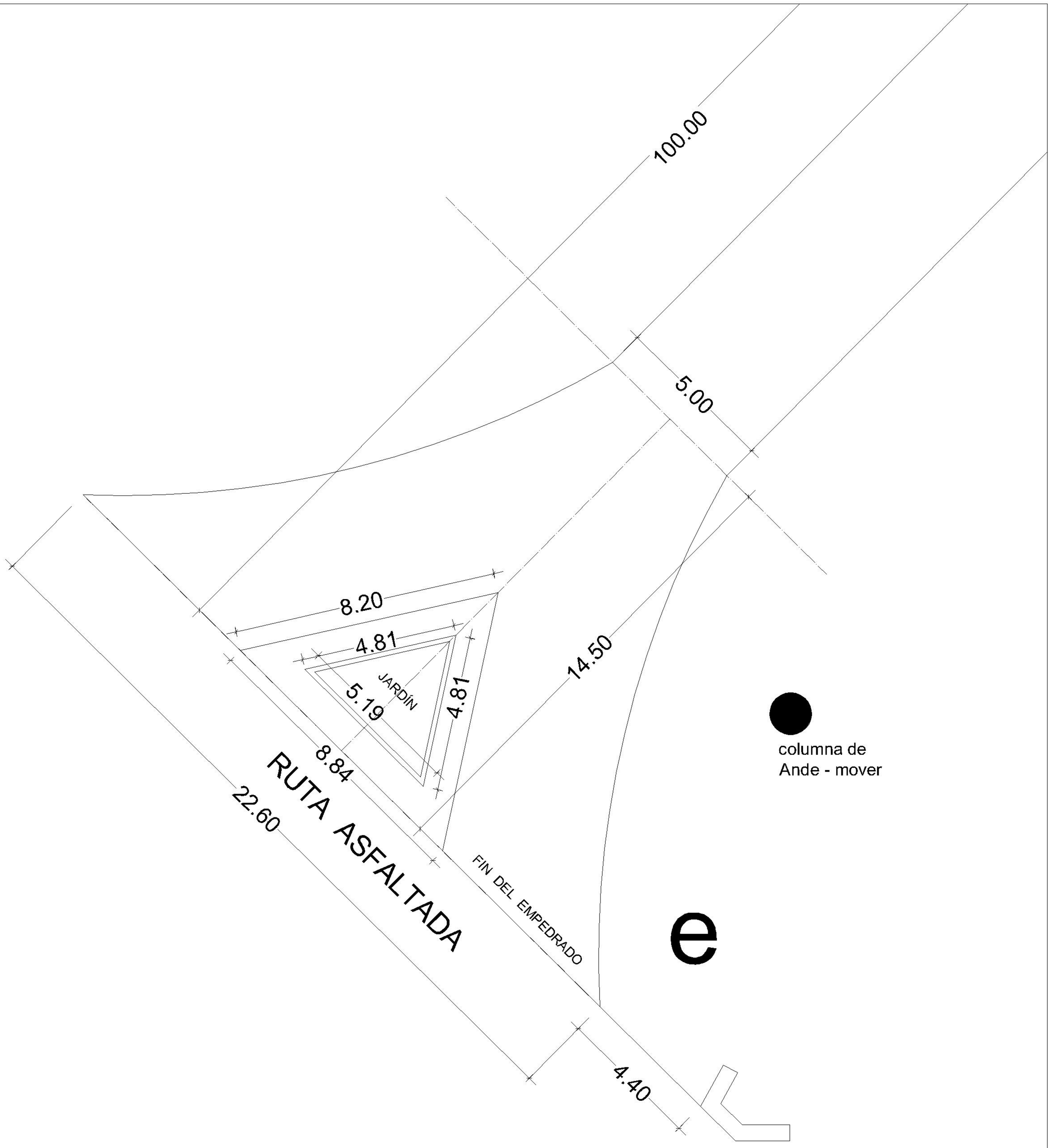

OBRA:	EMPEDRADO CALLE BOQUERON	PLANO N°06