MUNICIPALIDAD DE YATYTAY

GOBIERNO MUNICIPAL 2015-2020

OBRA: CONSTRUCCION DE SS HH TIPO 2.55 X 4.00 CON TECHO DE ZINC EN LA ESCUELA BASICA NRO 2327 "OSCAR REVERCHON"

PLANTA DE UBICACION S/E

LATITUD: 26°43'32.23"S
LONGITUD: 54°59'34.52"W

MUNICIPALIDAD DE YATYTAY

GOBIERNO MUNICIPAL 2015-2020

OBRA: CONSTRUCCION DE SS HH TIPO 2.55 X 4.00 CON TECHO DE ZINC EN LA ESCUELA BASICA NRO 2327 "OSCAR REVERCHON"		
INTENDENTE MUNICIPAL: SR PAULO IGNACIO SAUCEDO ROA		
PROFESIONAL: LAERCIO VICENTE WOLFART LUFT PATENTE NRO 2229		
UBICACION : YATYTAY - BONANZA		
SUPERFICIE DEL TERRENO:10.000M2	SUPERFICIE A REPARAR: 10.2m2	
DESCRIPCION: PLANTA DE UBICACION S/E	FECHA : MAYO/2021	LAMINA NRO: 1

MUNICIPALIDAD DE YATYTAY
Viste el Salto del Tembey

Conforme:

Arq. Laercio V. Wolfart
Reg. 2229
Propietario
Municipalidad de Yatytay

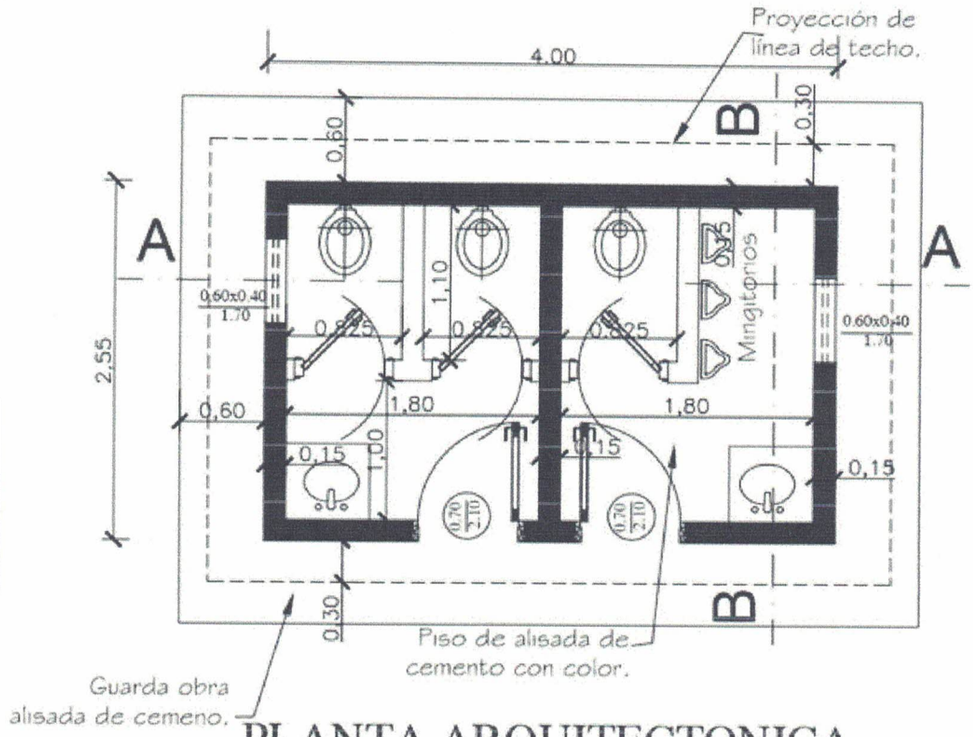

PLANTA ARQUITECTONICA

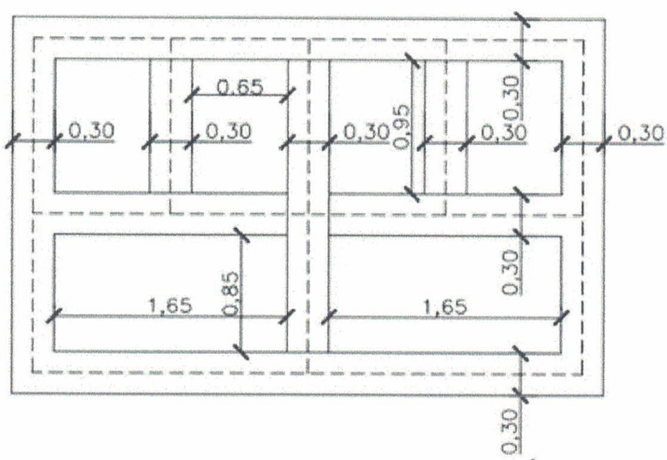

PLANTA DE FUNDACIÓN

MUNICIPALIDAD DE YATYTAY

GOBIERNO MUNICIPAL 2015-2020

OBRA: CONSTRUCCION DE SS HH TIPO 2.55 X 4.00 CON TECHO DE ZINC EN LA ESCUELA BASICA NRO 2327 "OSCAR REVERCHON"		
INTENDENTE MUNICIPAL: SR PAULO IGNACIO SAUCEDO ROA		
PROFESIONAL: LAERCIO VICENTE WOLFART LUFT PATENTE NRO 2229		
UBICACION : YATYTAY - BONANZA		
SUPERFICIE DEL TERRENO:10.000M2	SUPERFICIE A REPARAR: 10.2m2	
DESCRIPCION: PLANTA ARQUITECTONICA	FECHA : MAYO/2021	LAMINA NRO: 2

MUNICIPALIDAD DE YATYTAY
Viste el Salto del Tembey

Arq. Laercio V. Wolfart L.
Reg. 2229
Proyectista
Municipalidad de Yatytay

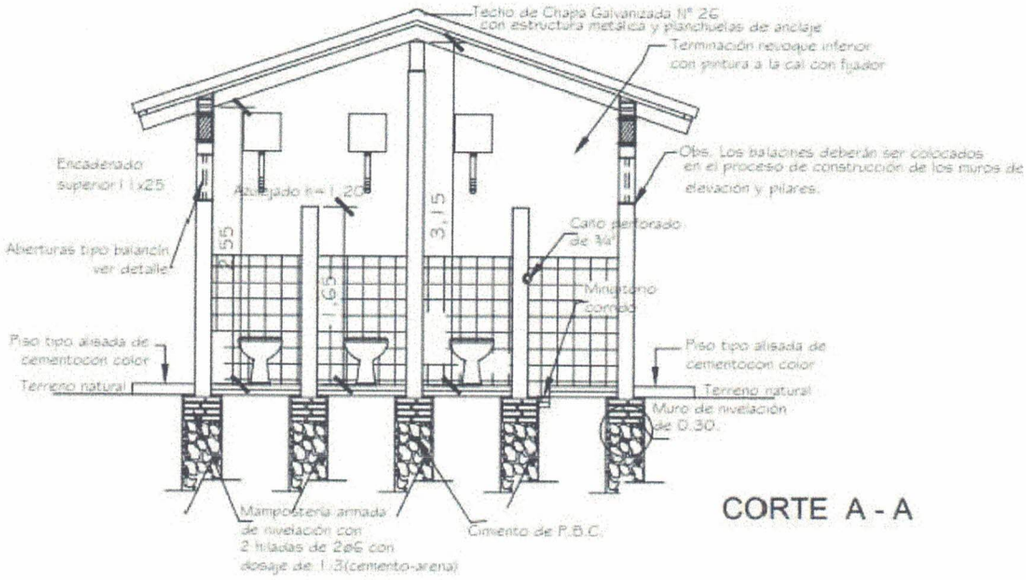

CORTE A - A

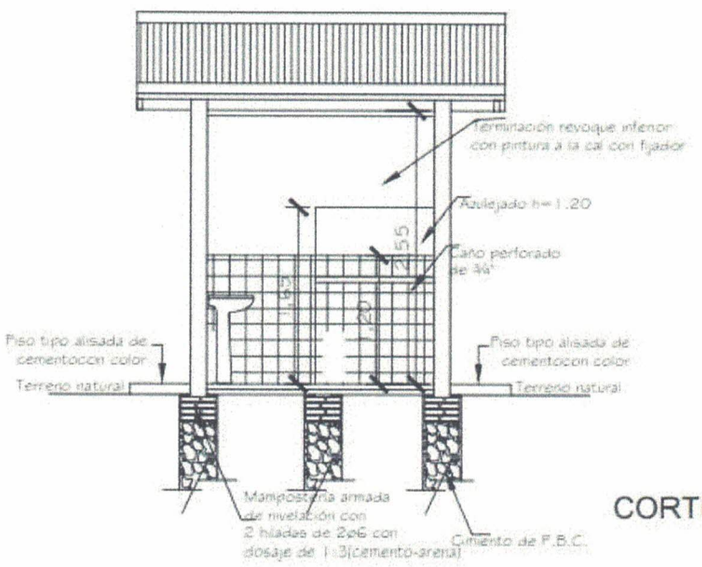

CORTE B - B

MUNICIPALIDAD DE YATYTAY

GOBIERNO MUNICIPAL 2015-2020

OBRA: CONSTRUCCION DE SS HH TIPO 2.55 X 4.00 CON TECHO DE ZINC EN LA ESCUELA BASICA NRO 2327 "OSCAR REVERCHON"		
INTENDENTE MUNICIPAL: SR PAULO IGNACIO SAUCEDO ROA		
PROFESIONAL: LAERCIO VICENTE WOLFART LUFT PATENTE NRO 2229		
UBICACION : YATYTAY - BONANZA		
SUPERFICIE DEL TERRENO:10.000M2	SUPERFICIE A REPARAR: 10.2m2	
DESCRIPCION: CORTES	FECHA : MAYO/2021	LAMINA NRO: 3

MUNICIPALIDAD DE YATYTAY

Visite el Salto del Tembey

Arq. Laercio V. Wolfart L.
Reg. 2229
Proyectista
Municipalidad de Yatytay

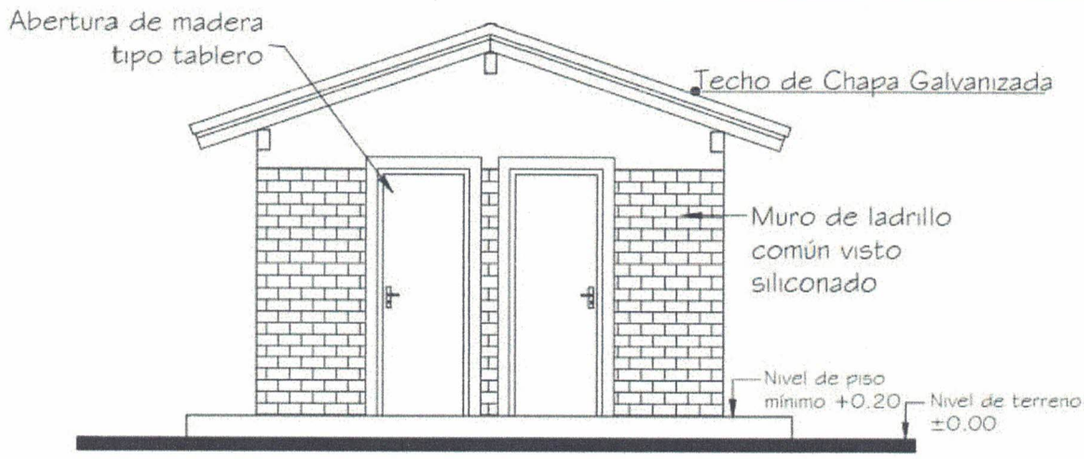

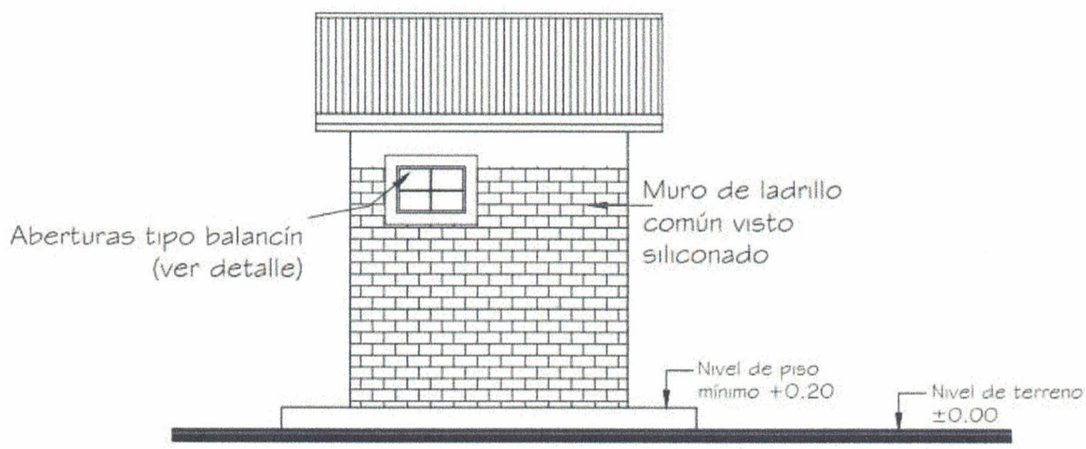

MUNICIPALIDAD DE YATYTAY

GOBIERNO MUNICIPAL 2015-2020

OBRA: CONSTRUCCION DE SS HH TIPO 2.55 X 4.00 CON TECHO DE ZINC EN LA ESCUELA BASICA NRO 2327 "OSCAR REVERCHON"		
INTENDENTE MUNICIPAL: SR PAULO IGNACIO SAUCEDO ROA		
PROFESIONAL: LAERCIO VICENTE WOLFART LUFT PATENTE NRO 2229		
UBICACION : YATYTAY - BONANZA		
SUPERFICIE DEL TERRENO:10.000M2	SUPERFICIE A REPARAR: 10.2m2	
DESCRIPCION: ELEVACIONES	FECHA : MAYO/2021	LAMINA NRO: 4

MUNICIPALIDAD DE YATYTAY

Visite el Salto del Tembey

Arq. Laercio V. Wolfart L.
Reg. 2229
Proyectista
Municipalidad de Yatytay

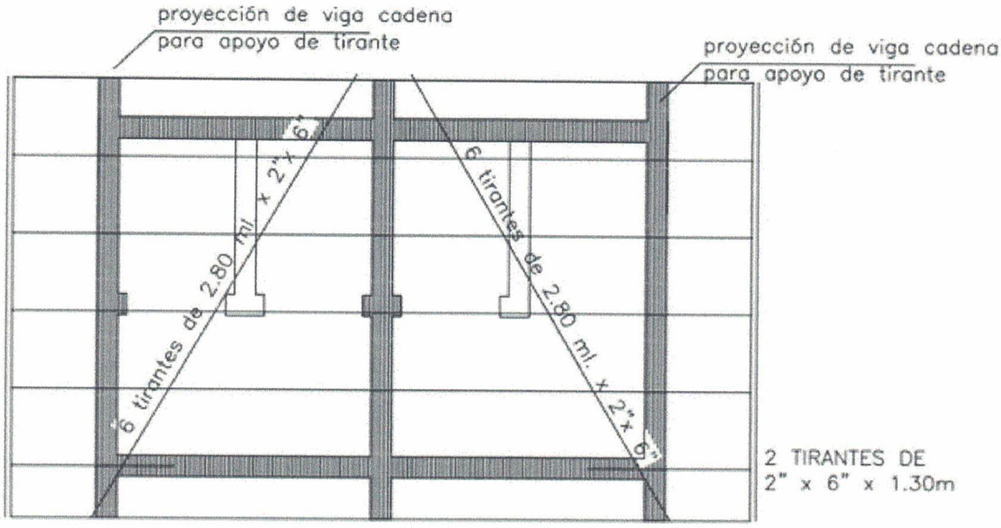

Planta de techo

proyección de viga cadena
para apoyo de tirante

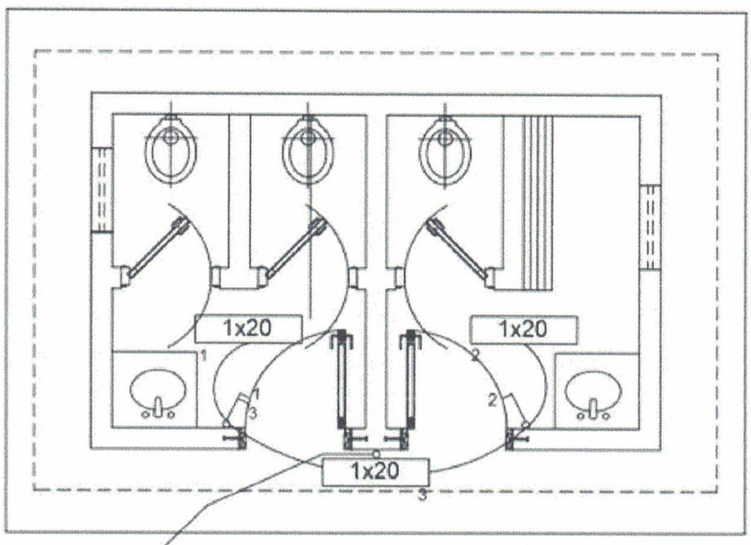

Instalación Eléctrica

MUNICIPALIDAD DE YATYTAY

GOBIERNO MUNICIPAL 2015-2020

OBRA: CONSTRUCCION DE SS HH TIPO 2.55 X 4.00 CON TECHO DE ZINC EN LA ESCUELA BASICA NRO 2327 "OSCAR REVERCHON"		
INTENDENTE MUNICIPAL: SR PAULO IGNACIO SAUCEDO ROA		
PROFESIONAL: LAERCIO VICENTE WOLFART LUFT PATENTE NRO 2229		
UBICACION : YATYTAY - BONANZA		
SUPERFICIE DEL TERRENO:10.000M2	SUPERFICIE A REPARAR: 10.2m2	
DESCRIPCION: PLANTA DE INSTALACION ELECTRICA	FECHA : MAYO/2021	LAMINA NRO: 5

MUNICIPALIDAD DE YATYTAY
Viste el Salto del Tembey

Arq. Laercio V. Wolfart L.
Reg. 2229
Proyectista
Municipalidad de Yatytay

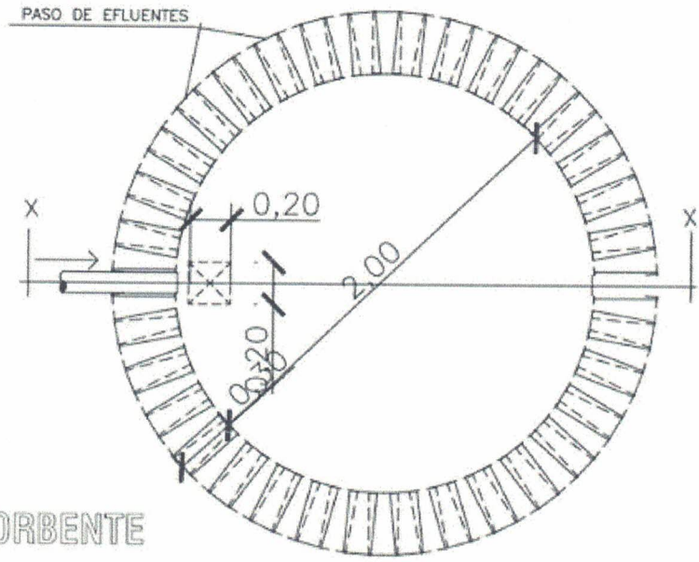

PLANTA
POZO ABSORBENTE

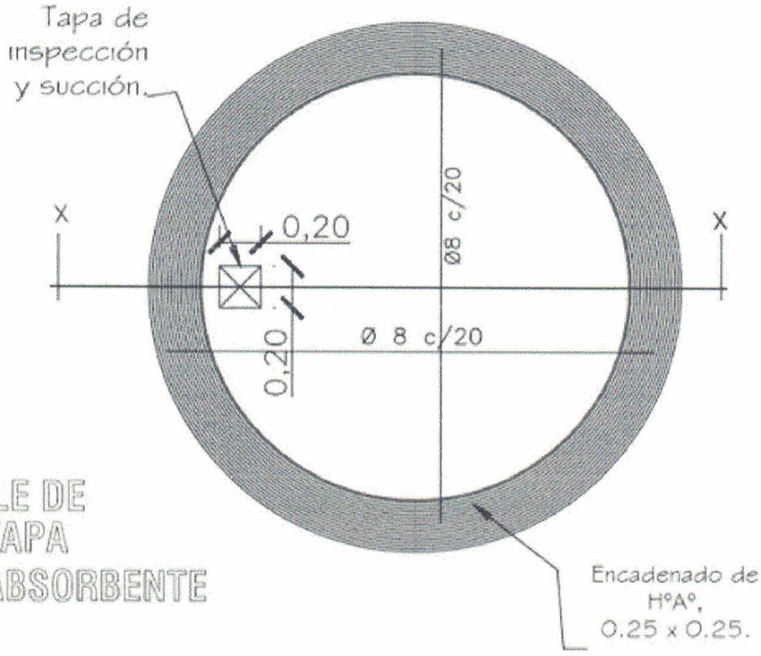

DETALLE DE
LOSA TAPA
POZO ABSORBENTE

MUNICIPALIDAD DE YATYTAY

GOBIERNO MUNICIPAL 2015-2020

OBRA: CONSTRUCCION DE SS HH TIPO 2.55 X 4.00 CON TECHO DE ZINC EN LA ESCUELA BASICA NRO 2327 "OSCAR REVERCHON"		
INTENDENTE MUNICIPAL: SR PAULO IGNACIO SAUCEDO ROA		
PROFESIONAL: LAERCIO VICENTE WOLFART LUFT PATENTE NRO 2229		
UBICACION : YATYTAY - BONANZA		
SUPERFICIE DEL TERRENO:10.000M2	SUPERFICIE A REPARAR: 10.2m2	
DESCRIPCION: POZO ABSORBENTE	FECHA : MAYO/2021	LAMINA NRO: 6

Arq. Laercio V. Wolfarf L.
Reg. 2229
Proyectista
Municipalidad de Yatytay

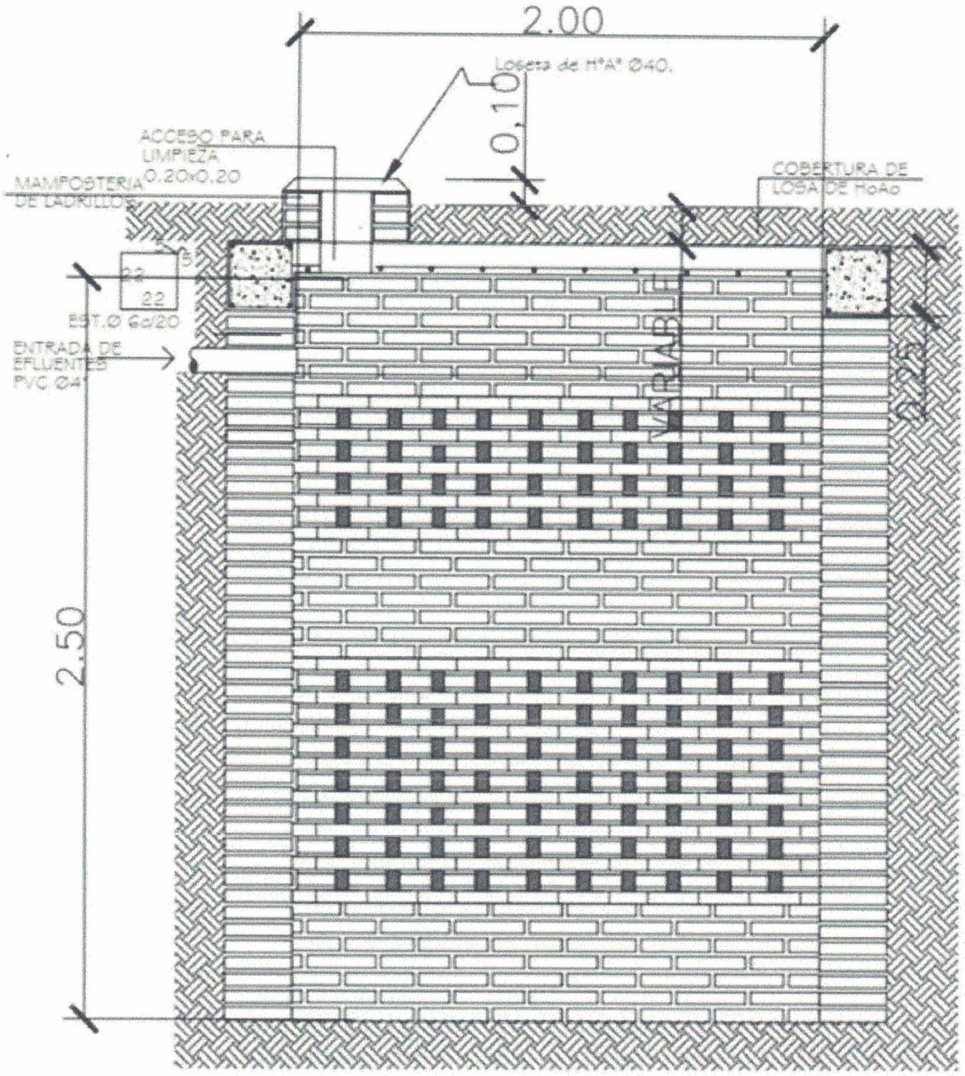

POZO ABSORBENTE CORTE X-X

MUNICIPALIDAD DE YATYTAY GOBIERNO MUNICIPAL 2015-2020		
OBRA: CONSTRUCCION DE SS HH TIPO 2.55 X 4.00 CON TECHO DE ZINC EN LA ESCUELA BASICA NRO 2327 "OSCAR REVERCHON"		
INTENDENTE MUNICIPAL: SR PAULO IGNACIO SAUCEDO ROA		
PROFESIONAL: LAERCIO VICENTE WOLFART LUFT PATENTE NRO 2229		
UBICACION : YATYTAY - BONANZA		
SUPERFICIE DEL TERRENO:10.000M2	SUPERFICIE A REPARAR: 10.2m2	
DESCRIPCION: POZO ABSORBENTE -CORTE	FECHA : MAYO/2021	LAMINA NRO: 7

MUNICIPALIDAD DE YATYTAY
Visite el Salto del Tembey

Arq. Laercio V. Wolfart L.
Reg. 2229
Proyectista
Municipalidad de Yatytay

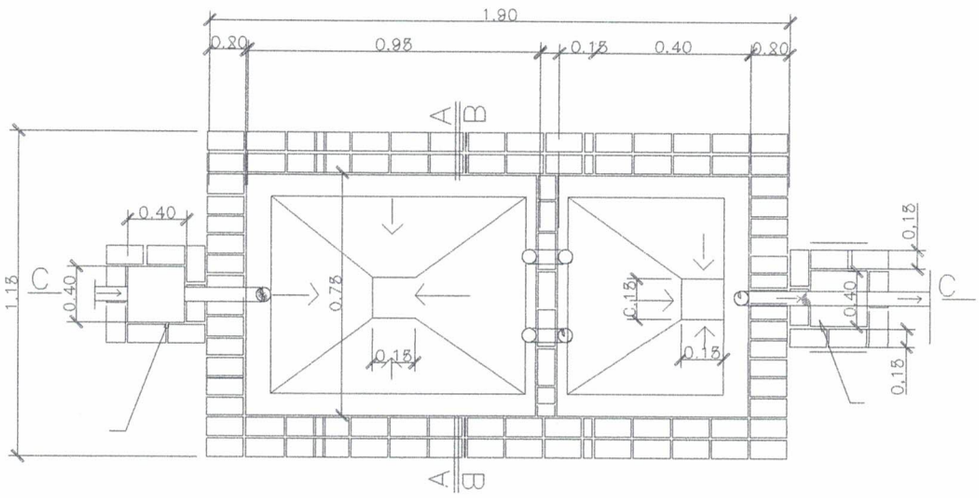

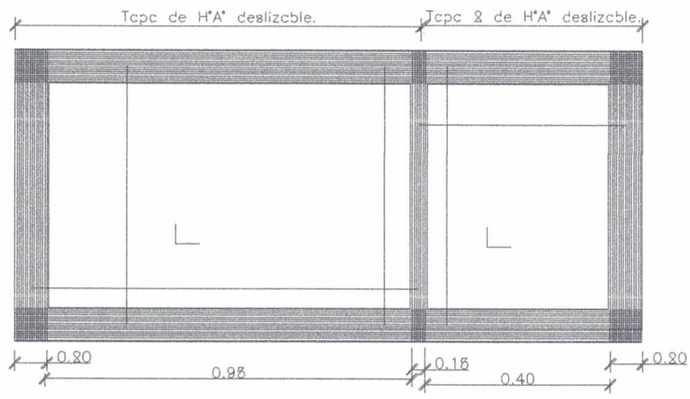

MUNICIPALIDAD DE YATYTAY

GOBIERNO MUNICIPAL 2015-2020

OBRA: CONSTRUCCION DE SS HH TIPO 2.55 X 4.00 CON TECHO DE ZINC EN LA ESCUELA BASICA NRO 2327 "OSCAR REVERCHON"		
INTENDENTE MUNICIPAL: SR PAULO IGNACIO SAUCEDO ROA		
PROFESIONAL: LAERCIO VICENTE WOLFART LUFT PATENTE NRO 2229		
UBICACION : YATYTAY - BONANZA		
SUPERFICIE DEL TERRENO:10.000M2	SUPERFICIE A REPARAR: 10.2m2	
DESCRIPCION: PLANTA CAMARA SEPTICA	FECHA : MAYO/2021	LAMINA NRO: 8

Arq. Laercio V. Wolfarf L.
Reg. 2229
Proyectista
Municipalidad de Yatytay

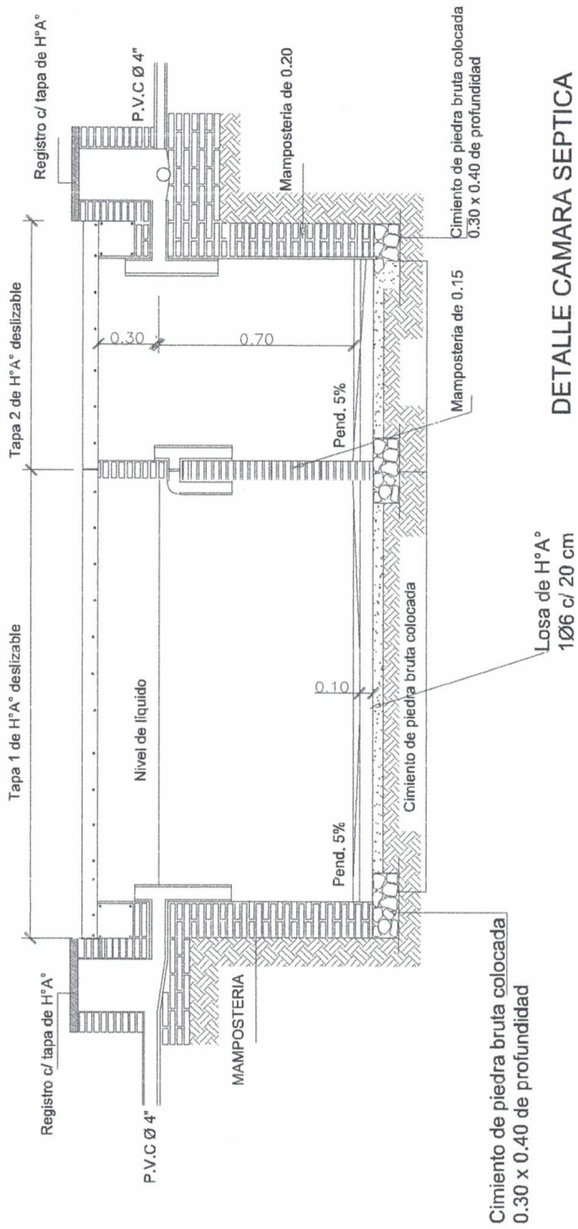

DETALLE CAMARA SEPTICA

MUNICIPALIDAD DE YATYTAY

GOBIERNO MUNICIPAL 2015-2020

OBRA: CONSTRUCCION DE SS HH TIPO 2.55 X 4.00 CON TECHO DE ZINC EN LA ESCUELA BASICA NRO 2327 "OSCAR REVERCHON"		
INTENDENTE MUNICIPAL: SR PAULO IGNACIO SAUCEDO ROA		
PROFESIONAL: LAERCIO VICENTE WOLFART LUFT PATENTE NRO 2229		
UBICACION : YATYTAY - BONANZA		
SUPERFICIE DEL TERRENO:10.000M2	SUPERFICIE A REPARAR: 10.2m2	
DESCRIPCION: CAMARA SEPTICA - CORTE	FECHA : MAYO/2021	LAMINA NRO: 9

MUNICIPALIDAD DE YATYTAY

Vivite el Salto del Tembey

Arq. Laercio V. Wolfart L.
Reg. 2229
Proyectista
Municipalidad de Yatytay

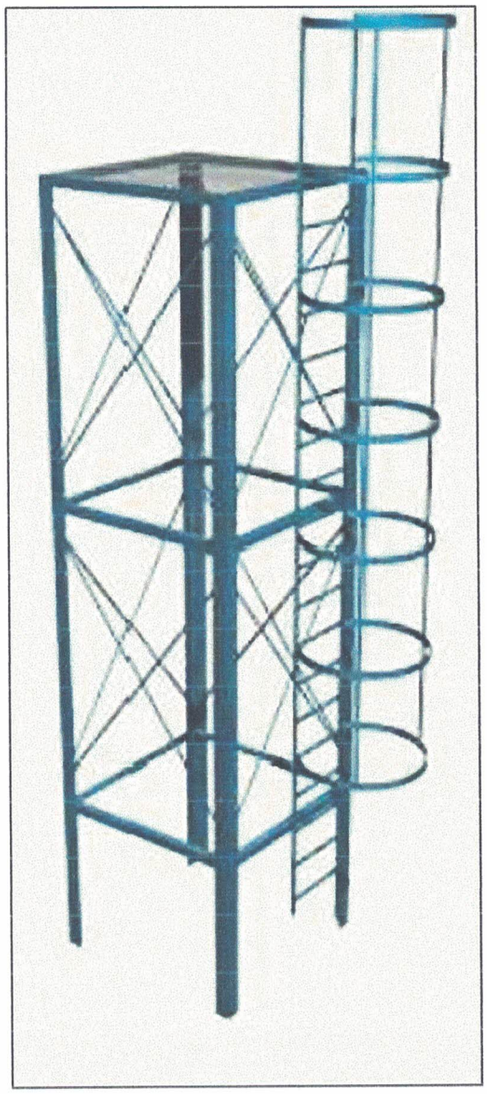

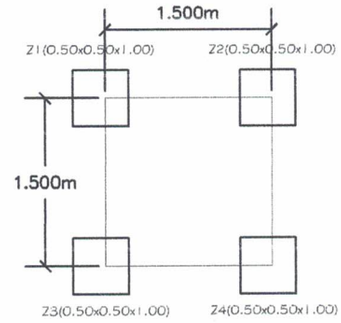

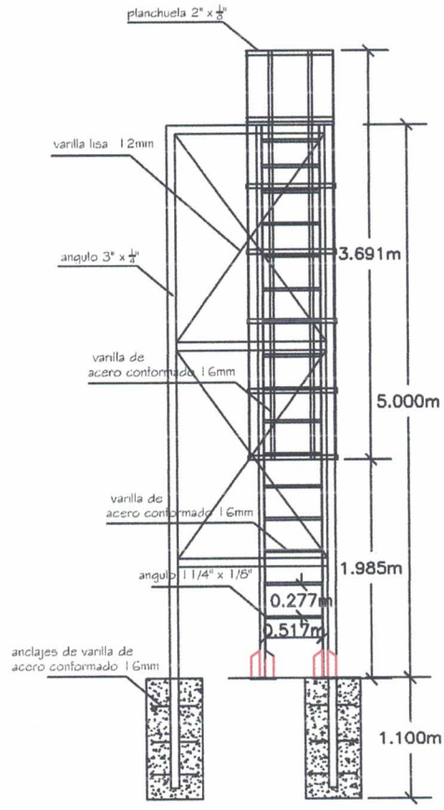

MUNICIPALIDAD DE YATYTAY

GOBIERNO MUNICIPAL 2015-2020

OBRA: CONSTRUCCION DE SS HH TIPO 2.55 X 4.00 CON TECHO DE ZINC EN LA ESCUELA BASICA NRO 2327 "OSCAR REVERCHON"

INTENDENTE MUNICIPAL: SR PAULO IGNACIO SAUCEDO ROA

PROFESIONAL: LAERCIO VICENTE WOLFART LUFT PATENTE NRO 2229

UBICACION : YATYTAY - BONANZA

SUPERFICIE DEL TERRENO:10.000M2	SUPERFICIE A REPARAR: 10.2m2

DESCRIPCION: ESTRUCTURA PORTA TANQUE	FECHA : MAYO/2021	LAMINA NRO: 10

MUNICIPALIDAD DE YATYTAY
Visite el Salto del Tembey

Arq. Laercio V. Wolfart L.
Reg. 2229
Proyectista
Municipalidad de Yatytay

TANQUE ELEVADO

(CAPACIDAD: 1000 lts.)

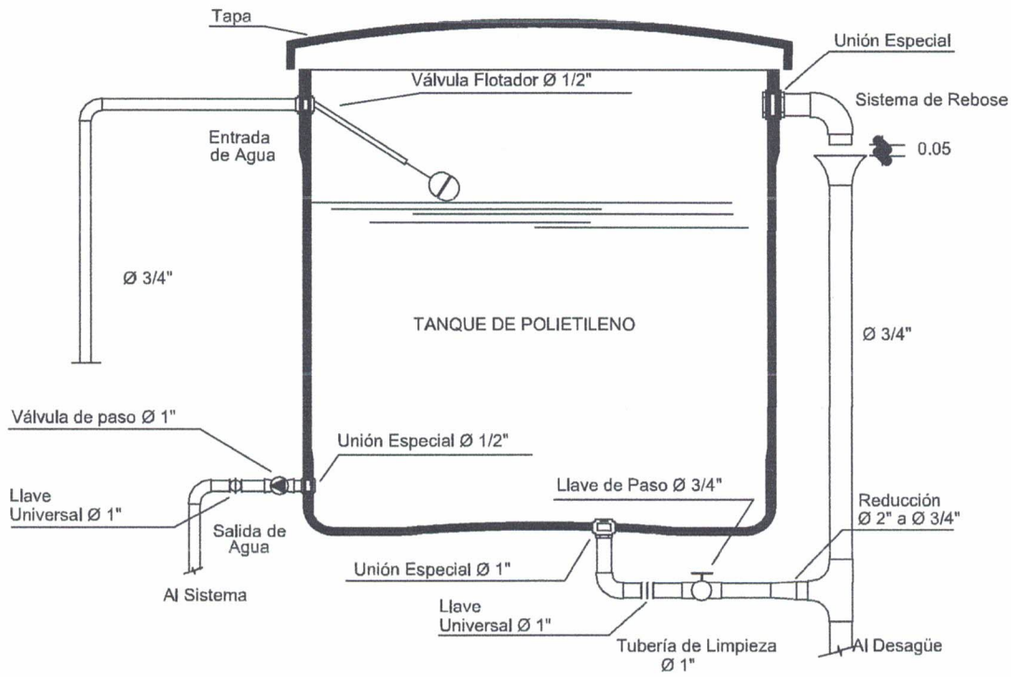

MUNICIPALIDAD DE YATYTAY

GOBIERNO MUNICIPAL 2015-2020

OBRA: CONSTRUCCION DE SS HH TIPO 2.55 X 4.00 CON TECHO DE ZINC EN LA ESCUELA BASICA NRO 2327 "OSCAR REVERCHON"		
INTENDENTE MUNICIPAL: SR PAULO IGNACIO SAUCEDO ROA		
PROFESIONAL: LAERCIO VICENTE WOLFART LUFT PATENTE NRO 2229		
UBICACION : YATYTAY - BONANZA		
SUPERFICIE DEL TERRENO:10.000M2	SUPERFICIE A REPARAR: 10.2m2	
DESCRIPCION: TANQUE	FECHA : MAYO/2021	LAMINA NRO: 11

MUNICIPALIDAD DE YATYTAY

Visite el Salto del Tembey

Arq. Laercio V. Wolfart L.
Reg. 2229
Proyectista
Municipalidad de Yatytay