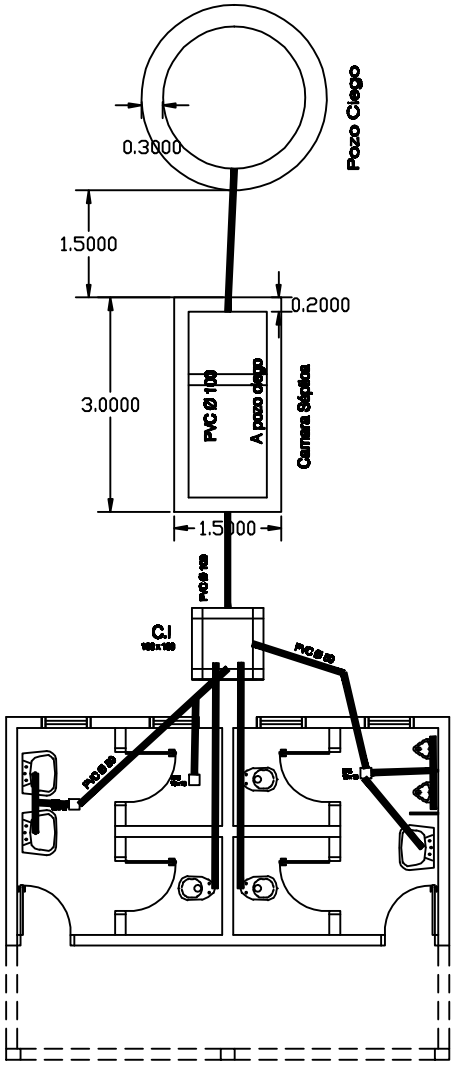

INSTALACION SANITARIA

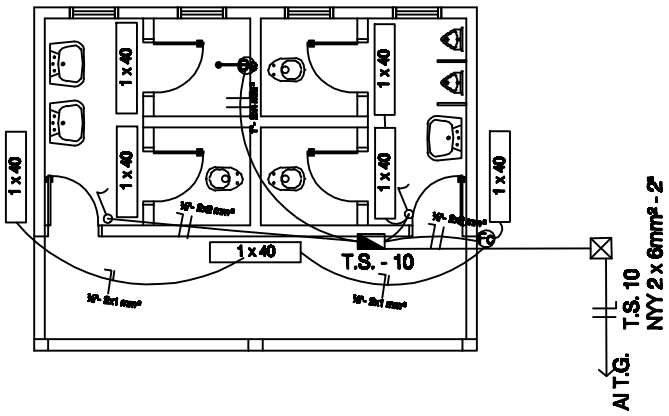

INSTALACION ELECTRICA

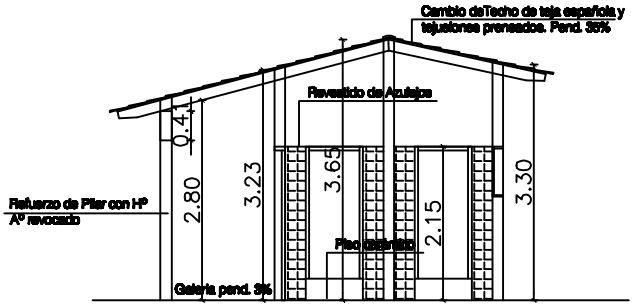

CORTE

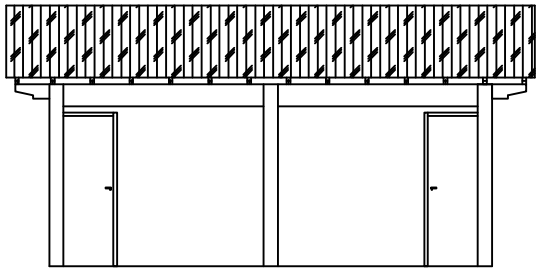

FACHADA

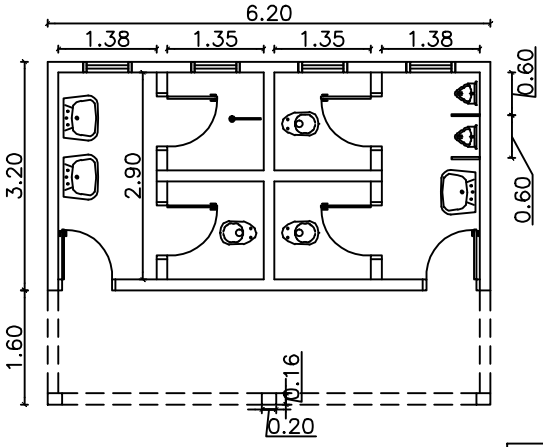

PLANTA ACOTADA

MUNICIPALIDAD DE RAUL PEÑA

OBRA: REPARACION DE SANITARIO

ESCUELA BASICA N° 4.408 "VIRGEN DE FATIMA