CORTE SECCIONAL

ESC. 1/50

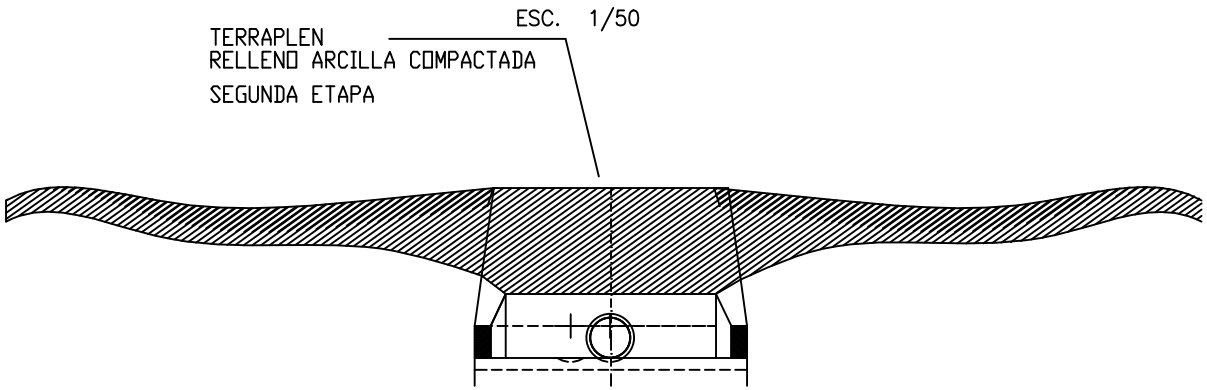

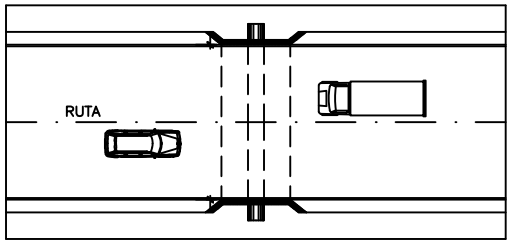

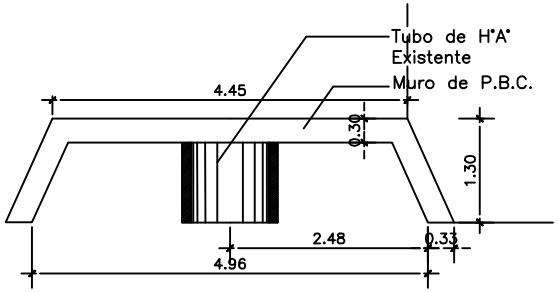

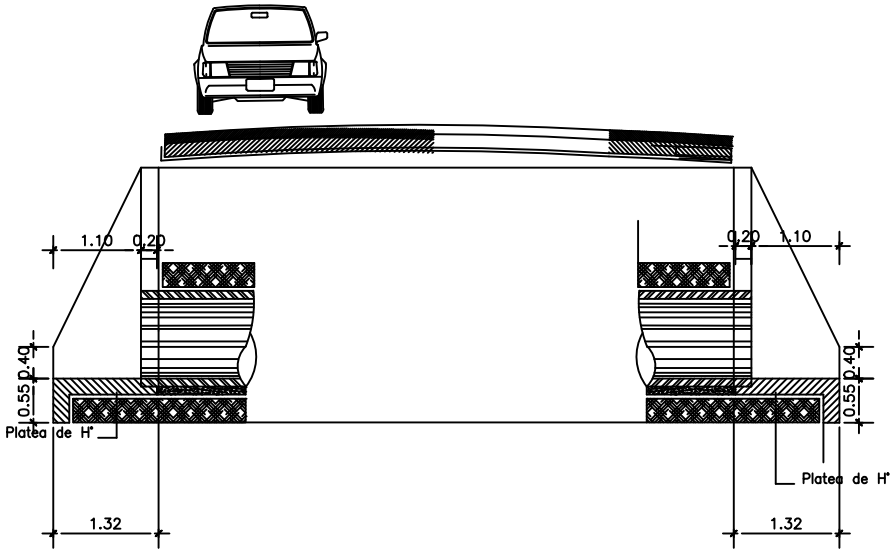

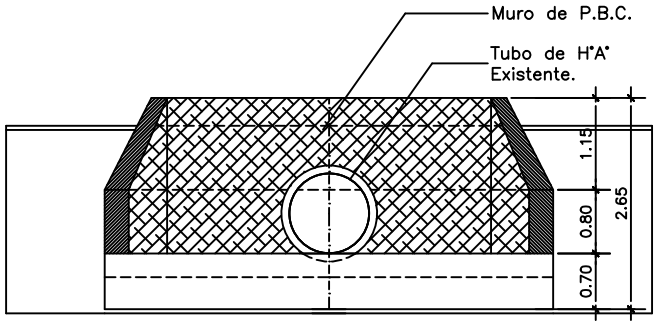

OBRA: Construcción de Cabecera de tubos	
PROPIETARIO: Municipalidad Raúl Peña	
UBICACIÓN: Barrio Fatima 1era Linea	
DISTRITO: Raúl Peña ESC. 1:50	
DEPARTAMENTO: Alto Paraná	LAMINA N°: I-01
FECHA: Febrero 2016	
Cabecera para alcantarillado existente	