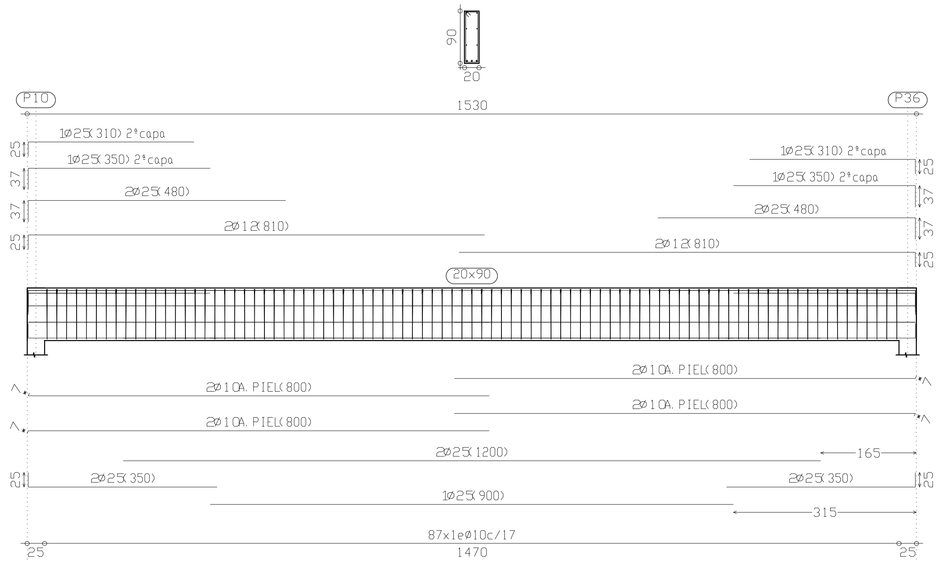

viga 15 (V15)/ bloque 3

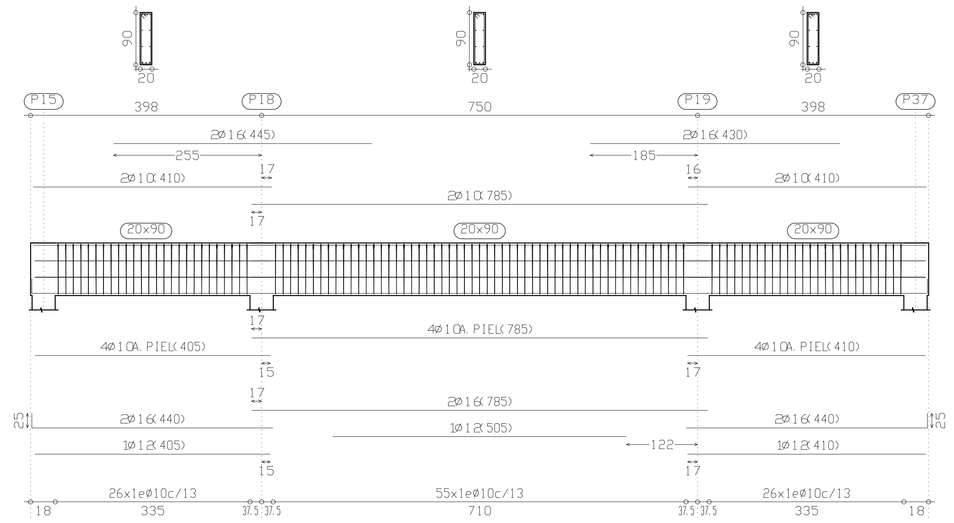

viga 16 (V16)/ bloque 3

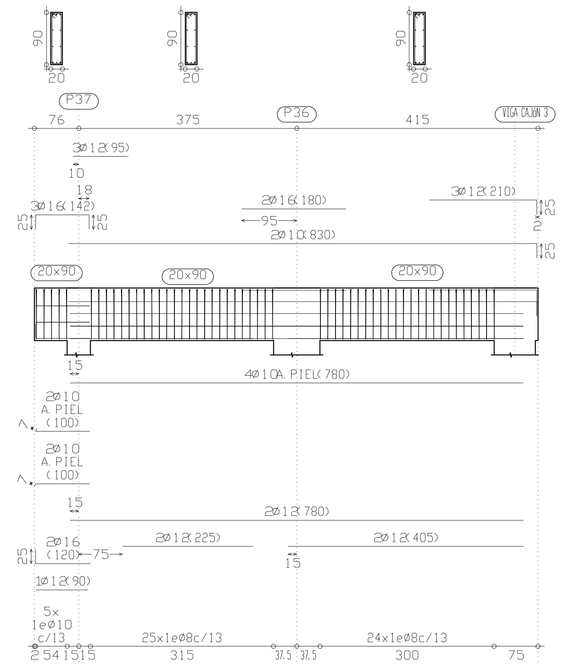

viga 17 (V17)/ bloque 3

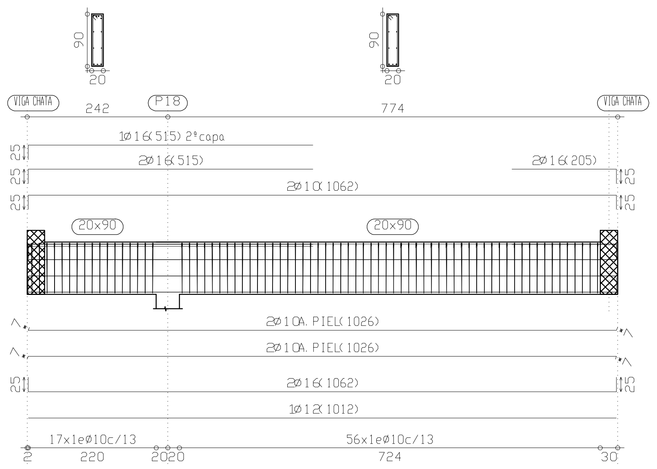

viga 18(V18)/ bloque 3

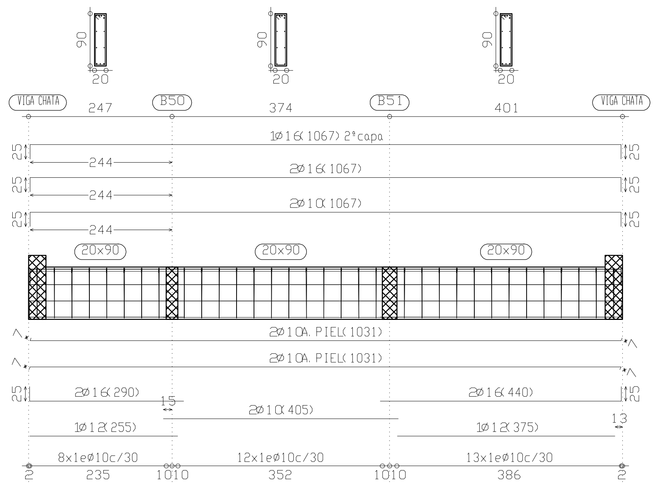

viga 19 (V19)/ bloque 3

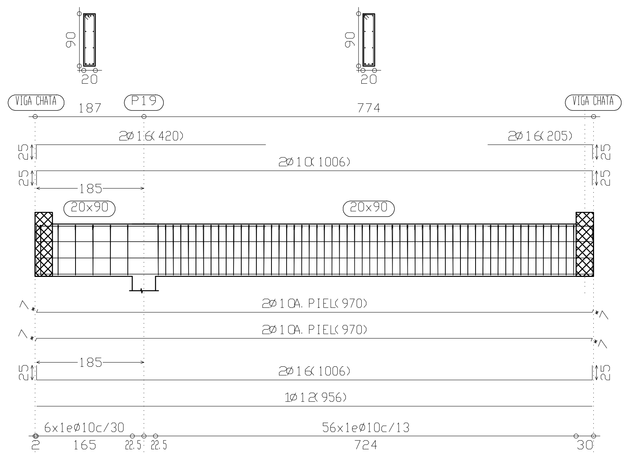

viga 20 (V20)/ bloque 3

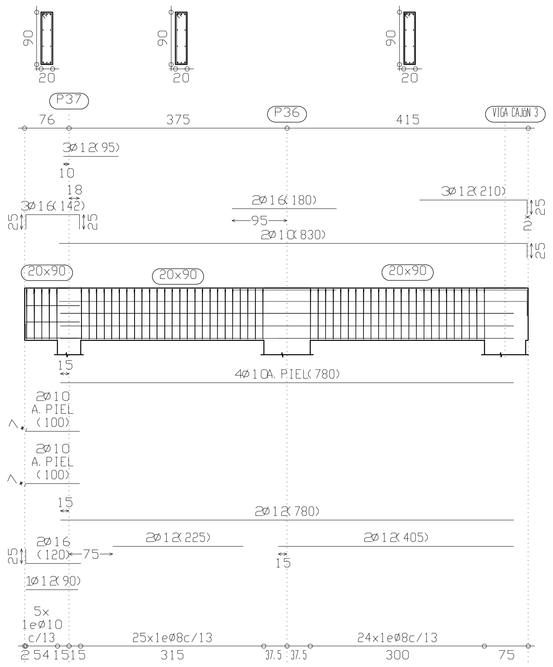

viga 21 (V21)/ bloque 3

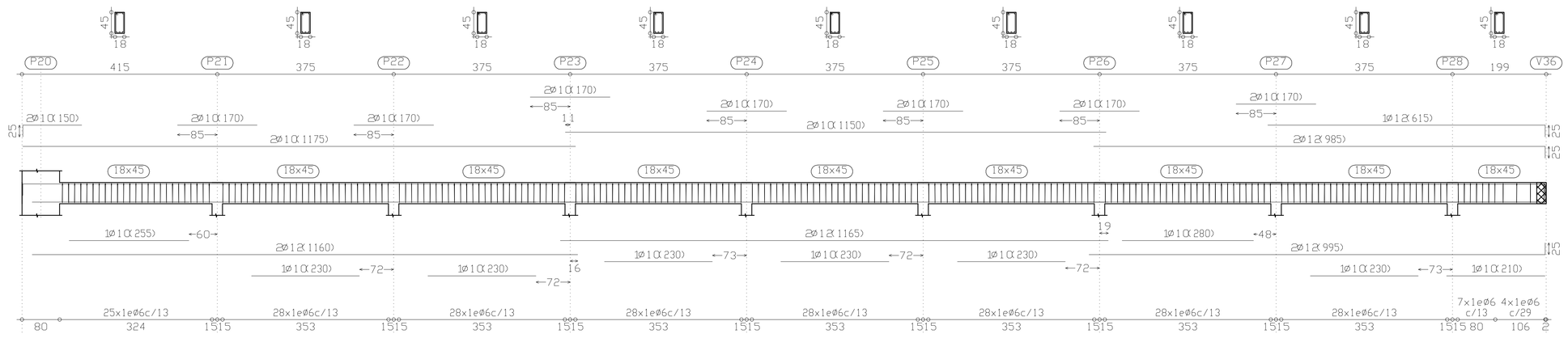

viga 22 (V22)/ bloque 3

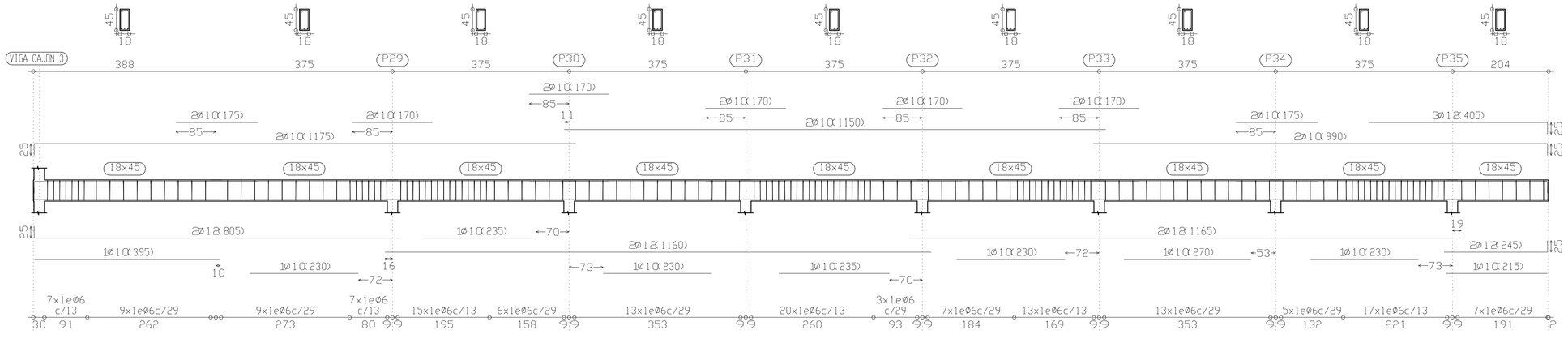

viga 23 (V23)/ bloque 3

fck= 250 kg/cm2

fyk= 5000 kg/cm2

CENTRO DE ATENCIÓN TURÍSTICA INTEGRAL AL VISITANTE DE ITAPUA			
DETALLE DE ARMADURA DE VIGAS BLOQUE 3			ESCALA 1/50
DIRECCIÓN: TENIENTE RAMOS ALFARO 299 E/ MONTE ALTO. LUQUE - PARAGUAY			
ING. ANIBAL AGUILAR	FIRMA	2010/08/06 FECHA	E12 Nº LAMINA