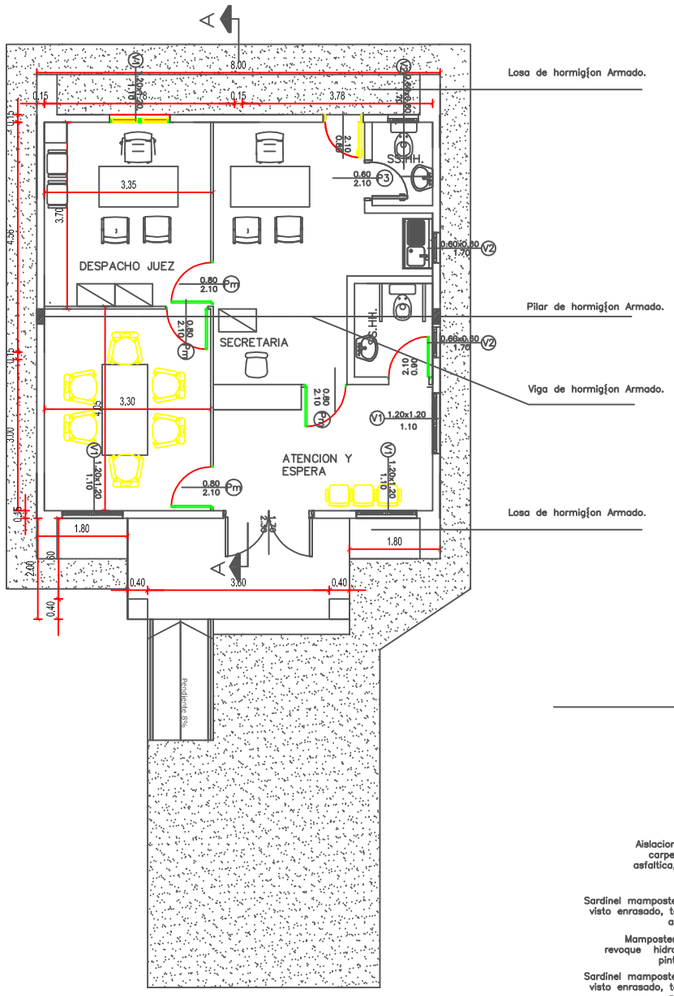

PLANTA EQUIPADA Y ACOTADA

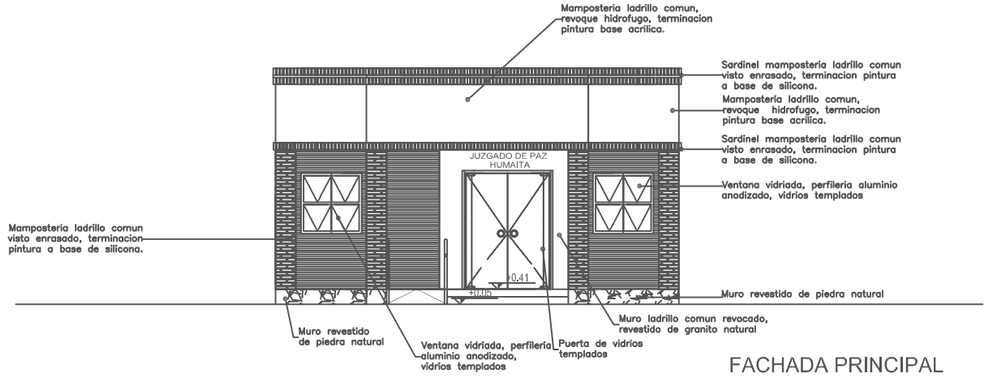

FACHADA PRINCIPAL

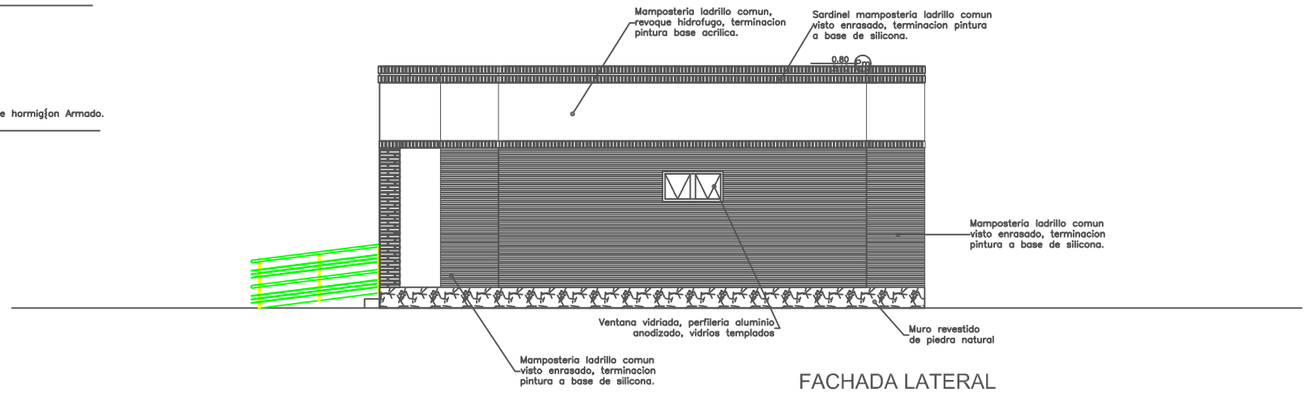

FACHADA LATERAL

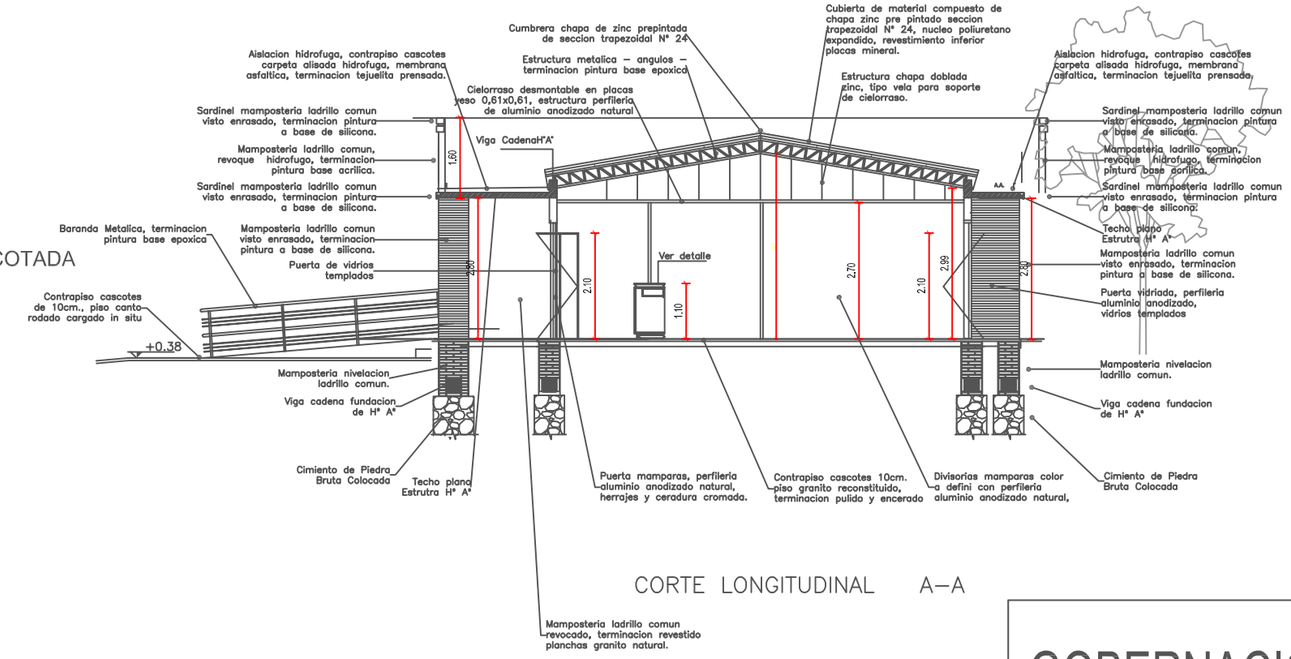

CORTE LONGITUDINAL A–A

ESCALA 1:125

GOBERNACIÓN DE ÑEEMBUCU

OBRA:	JUZGADO DE PAZ
UBICACION:	CIRCUNSCRIPCION JUDICIAL DE ÑEEMBUCU
PLANO:	PROPUESTA JUZGADO DE PAZ

PROYECTO	ESCALA	DIBUJO	FECHA

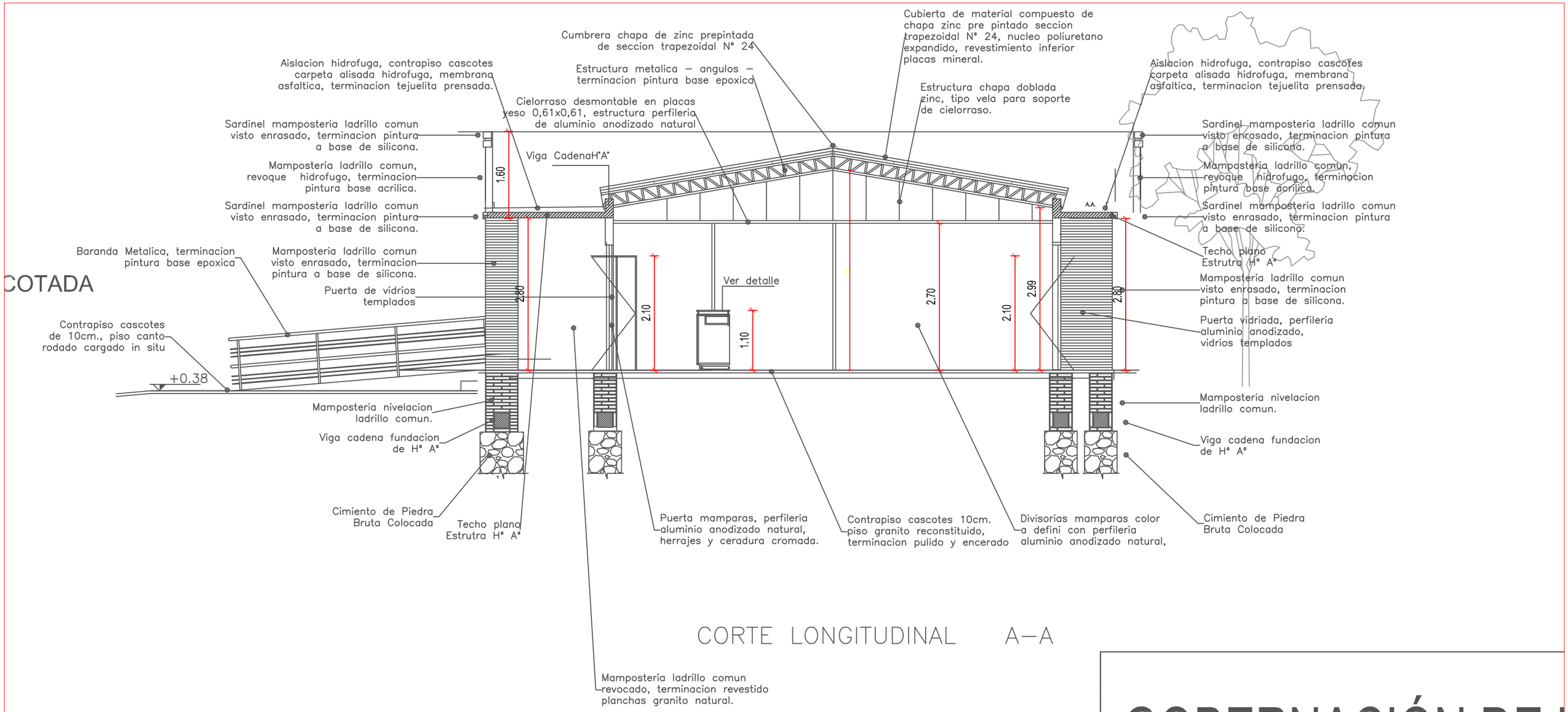

COTADA

CORTE LONGITUDINAL A–A

ESCALA 1:75

GOBERNACIÓN DE

OBRA: JUZGADO DE PAZ

UBICACION: CIRCUNSCRIPCION JUDICIAL DE ÑE

PLANO: PROPUESTA JUZGADO DE PAZ

PROYECTO	ESCALA	DI

IDENTIFICACION= P3

P3

ANCHO = 0,70m.
ALTO = 2,15m.

CANTIDAD = 2,0 unidades.

DESCRIPCION = puerta tipo placa
Una hoja batiente (0,60m x 2,10m)
Madera cedro–Espesor 2"–Con molduras a ambas caras.
Marco: 0,15m de ancho x 2" de espesor–Madera Lapacho
Contramarco: 0,10m, ancho x 1", espesor–Madera Petereby

UBICACION =
Baño Público
Baño para Funcionarios

FICHAS: de 5 agujeros color bronce–1 1/2 pares por unidad
TORNILLOS: de color bronce–30 por unidad
CERRADURA: 1 por unidad
Brazo hidráulico para baño público

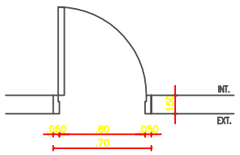

PLANTA

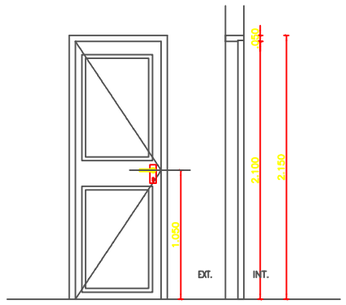

CORTE–VISTA

IDENTIFICACION= P1

P1

ANCHO = 1,70m.
ALTO = 2,35m.

CANTIDAD = 1,0 unidad

DESCRIPCION =
Dos Hojas Pivotantes de Cristal Templado de 10mm, color bronce.
Dimensiones de Hojas = 0,80mx2,30m.
Estructura perimetral Tubos 50x50mm.
en Aluminio Anodizado color Bronce

UBICACION = Acceso Principal

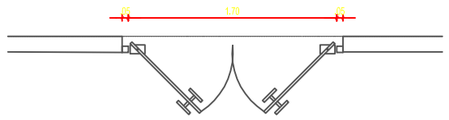

PLANTA

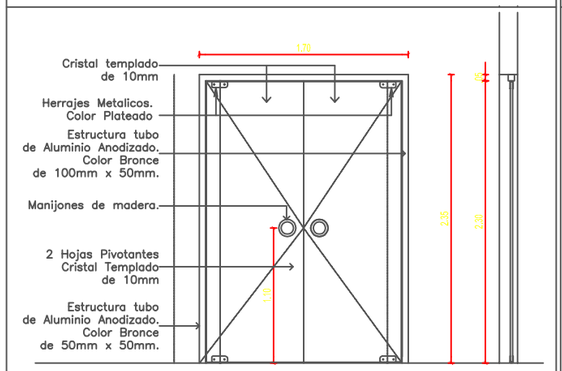

CORTE–VISTA

IDENTIFICACION= P2

P2

ANCHO = 1,50m.
ALTO = 2,35m.

CANTIDAD = 1,00 unidad

DESCRIPCION =
Una hoja batiente (0,80mx2,30m)
Una hoja fija (0,54mx2,30m)
Perfileria Aluminio Anodizado linea 40, color bronce.
Vidrio Cristal laminado bronce 8 mm.
Inferior aluminio anodizado color bronce ranurado
Marco: perfileria aluminio anodizado color bronce 50x50mm.

UBICACION = Acceso Funcionarios y Magistrados

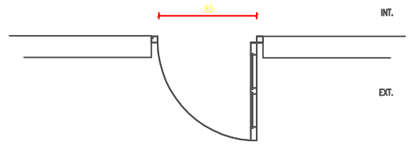

PLANTA

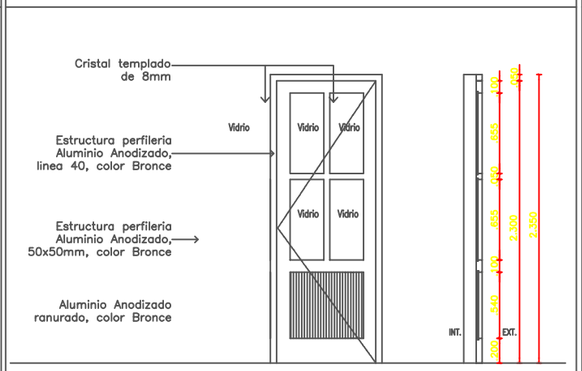

CORTE–VISTA

IDENTIFICACION= V1

V1

ANCHO = 1,20m.
ALTO = 1,20m.
ANTEPECHO = 1,10m.

CANTIDAD = 3,0 unidades.

DESCRIPCION = 2 hojas de proyecciòn
2 hojas fijas
Perfileria Aluminio Anodizado bronce Linea 30
Cristal Templado Bronce 6mm.
Dimensiones = 1,20mx1,20m.

UBICACION =
Sala de Audiencias
Espera
Despacho Juez

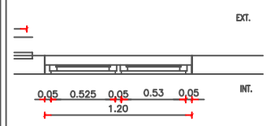

PLANTA

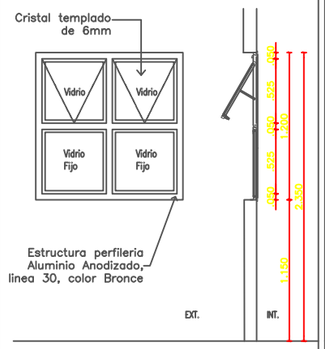

CORTE–VISTA

IDENTIFICACION= V2

V2

ANCHO = 0,60m.
ALTO = 0,60m.
ANTEPECHO = 1,70m.

CANTIDAD = 5,0 unidades.

DESCRIPCION = 1 hoja de proyecciòn
Aluminio Anodizado bronce Linea 30
Cristal Bronce 6mm.
Dimensiones = 0,60mx0,60m.

UBICACION =
Baño Público
Baño para Discapacitados
Baño para Funcionarios
Kitchenette
Archivo

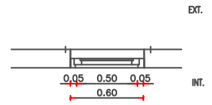

PLANTA

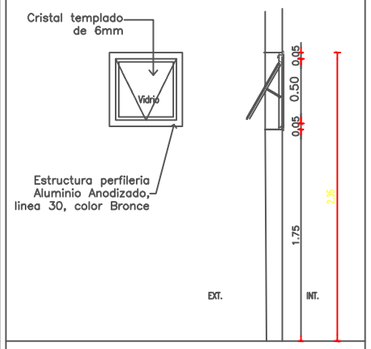

CORTE–VISTA

DETALLE DE ABERTURAS

ESCALA 1:50

JUZGADO DE PAZ

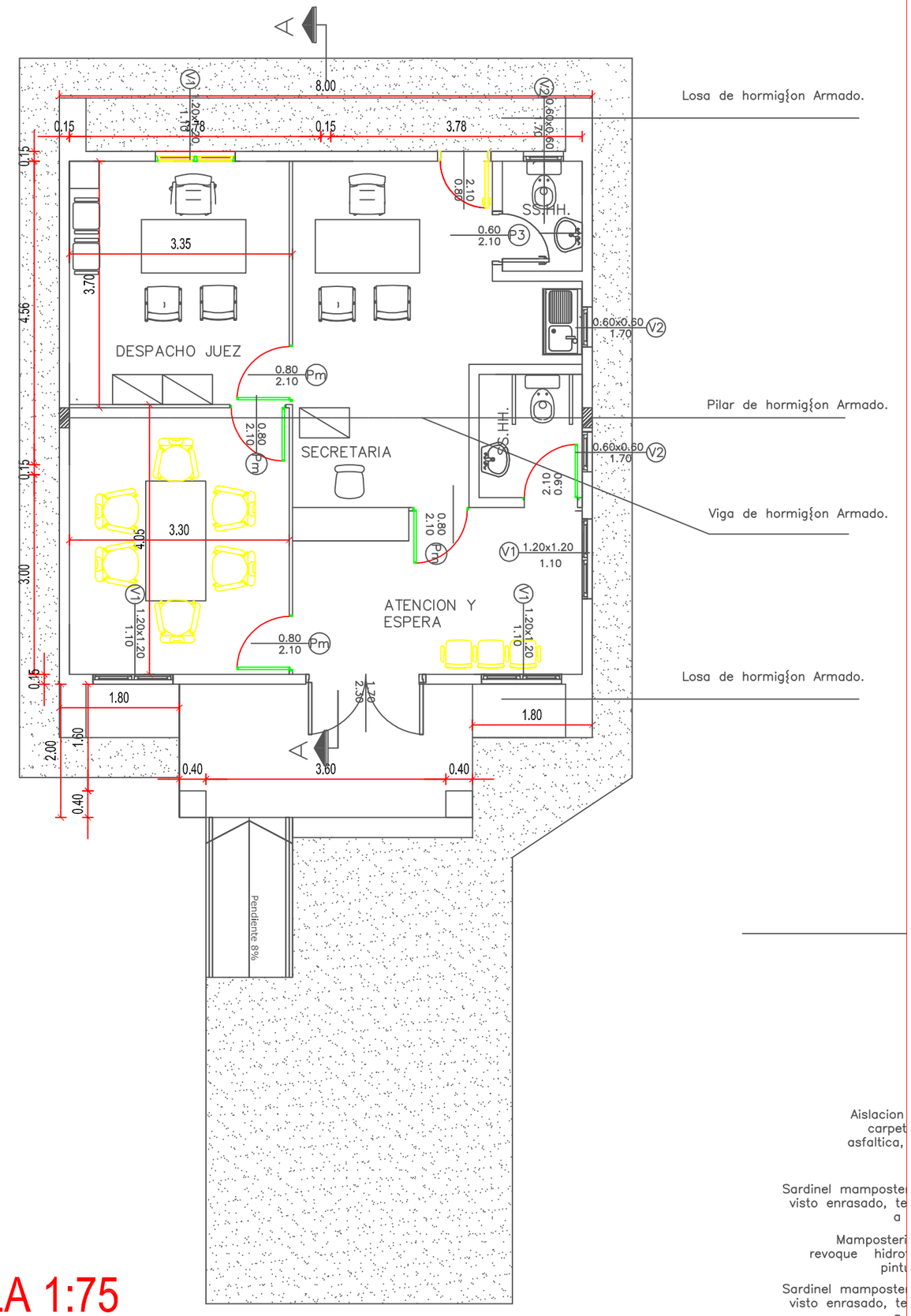

ESCALA 1:75

Aislacion
carpet
asfaltica,

Sardinel mamposte
visto enrasado, te
a

Mamposteri
revoque hidro
pint

Sardinel mamposte
visto enrasado, te
a

Baranda Metalica, terminacion
pintura base epoxica

Mamposter
visto enras
pintura a

PLANTA EQUIPADA Y ACOTADA