# DETALLE CONSTRUCTIVO DISIPADOR

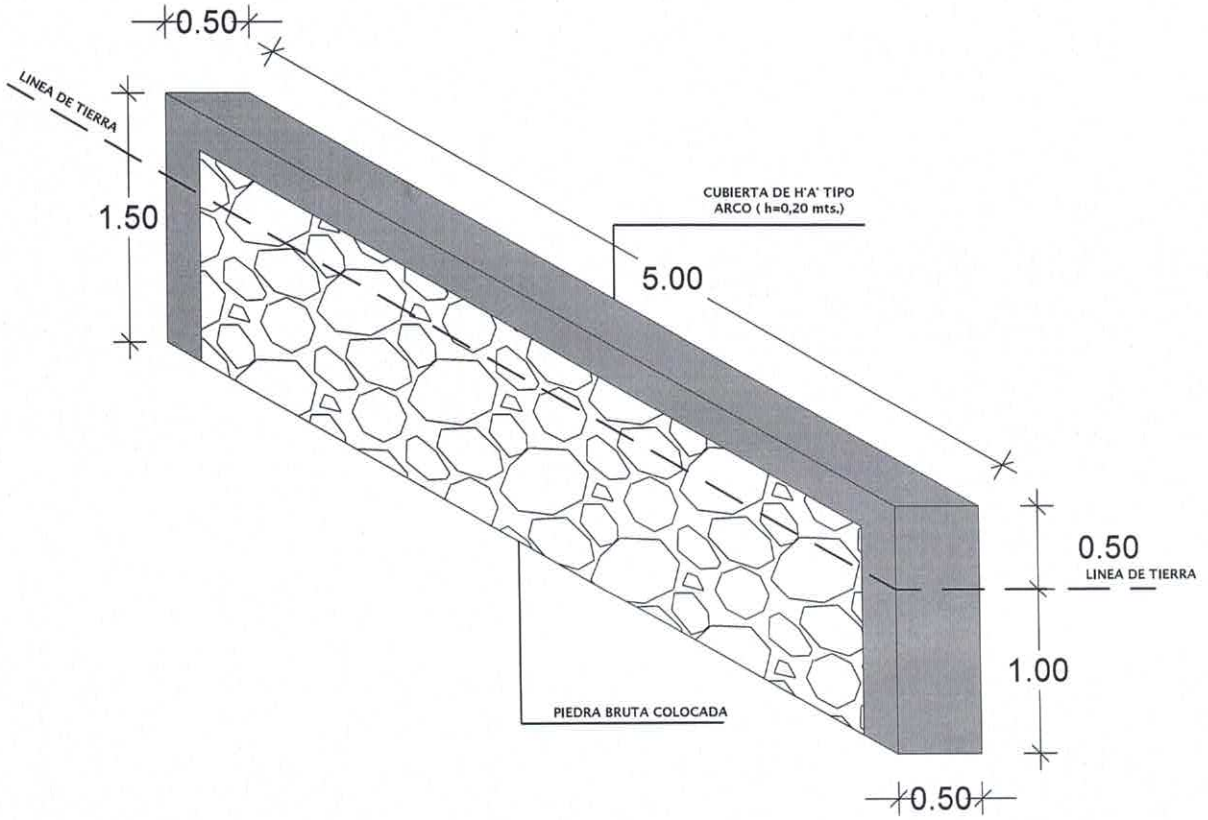


AXONOMETRIA
ESC.:.....1/40

**MUNICIPALIDAD DE YRYBUCUA**
**DTO. DE SAN PEDRO-PARAGUAY**

**PROYECTO: CONSTRUCCION DE DESAGUE PLUVIAL Y ARREGLO DE CAMINO**

**UBICACIÓN: 3RA LINEA SAN ISIDRO - DISTRITO DE YRYBUCUA**

DETALLE DE ALCANTARILLADO TIPO TUBULAR DE Hº

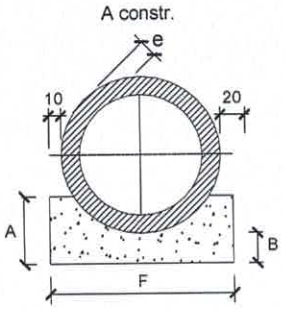


VISTA FRONTAL

| CUADRO DE DIMENSIONES (m) | | | | |
|---|---|---|---|---|
| DIAMETRO | A | B | F | e |
| 1.00 | 0.40 | 0.25 | - | 0.10 |

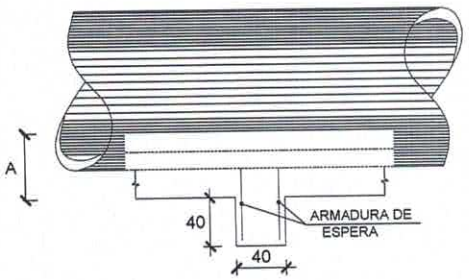


VISTA LATERAL

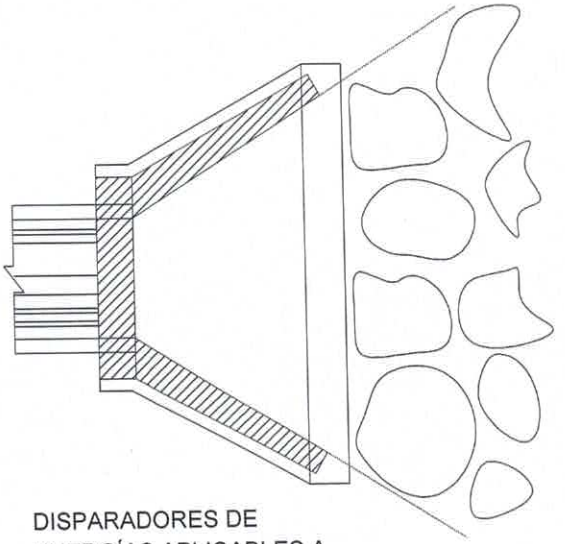

DISPARADORES DE ENERGÍAS APLICABLES A ALCANTARILLAS TUBULARES EN CASO DE SER NECESARIO

**MUNICIPALIDAD DE YRYBUCUA**

**DTO. DE SAN PEDRO-PARAGUAY**

**PROYECTO: CONSTRUCCION DE DESAGUE PLUVIAL Y ARREGLO DE CAMINO**

**UBICACIÓN: 3RA LINEA SAN ISIDRO - DISTRITO DE YRYBUCUA**

# ALCANTARILLADO CELULAR TIPO CAJÓN C/ ALETAS DE PIEDRA BRUTA

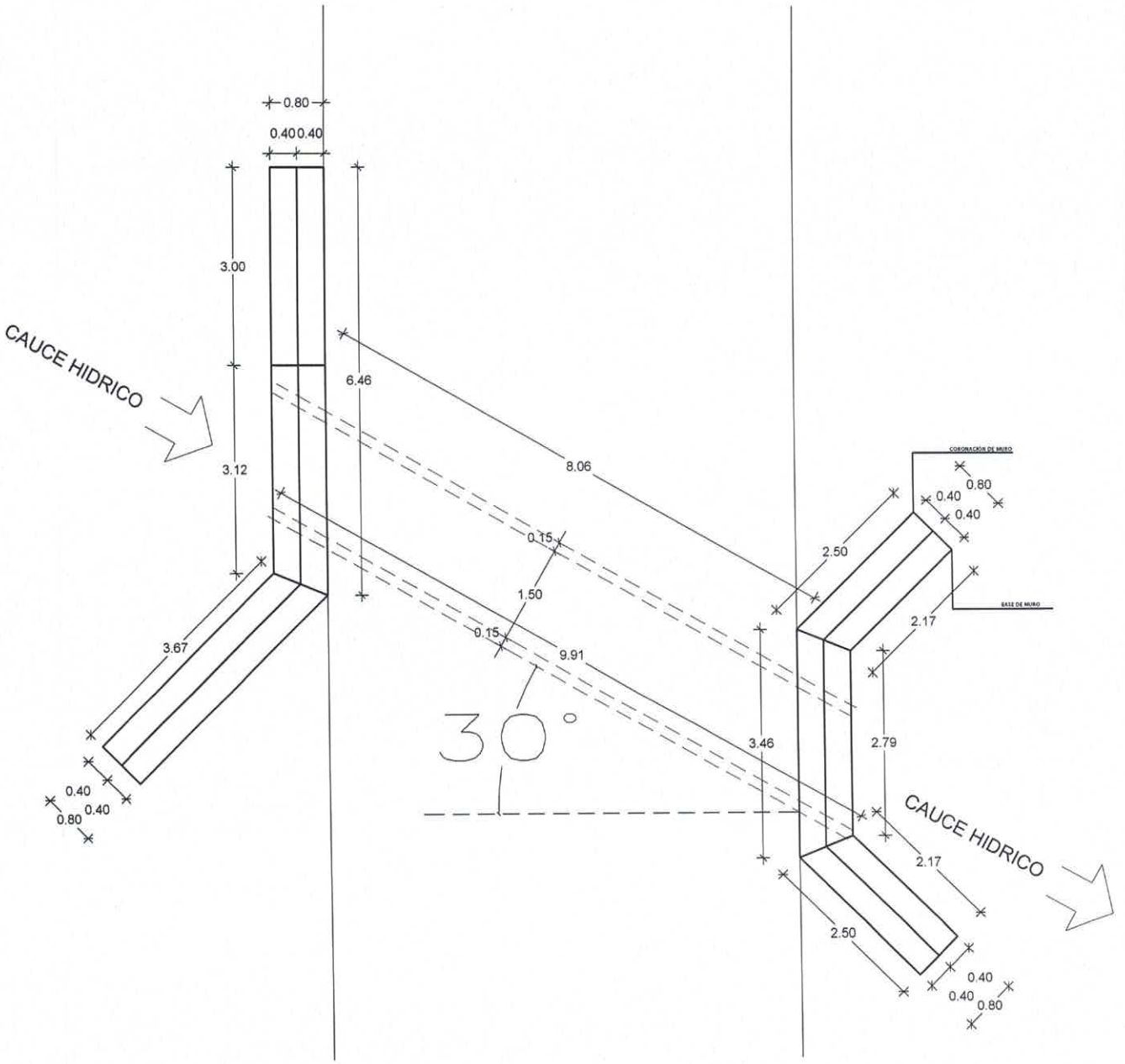


PLANTA ACOTADA
ESC.:.....1/85

**MUNICIPALIDAD DE YRYBUCUA**
**DTO. DE SAN PEDRO-PARAGUAY**

**PROYECTO:** CONSTRUCCION DE DESAGUE PLUVIAL Y ARREGLO DE CAMINO

**UBICACIÓN:** 3RA LINEA SAN ISIDRO - DISTRITO DE YRYBUCUA

ALCANTARILLADO CELULAR TUBULAR S/ PLATEA DE H° C/ ALETAS DE PIEDRA BRUTA

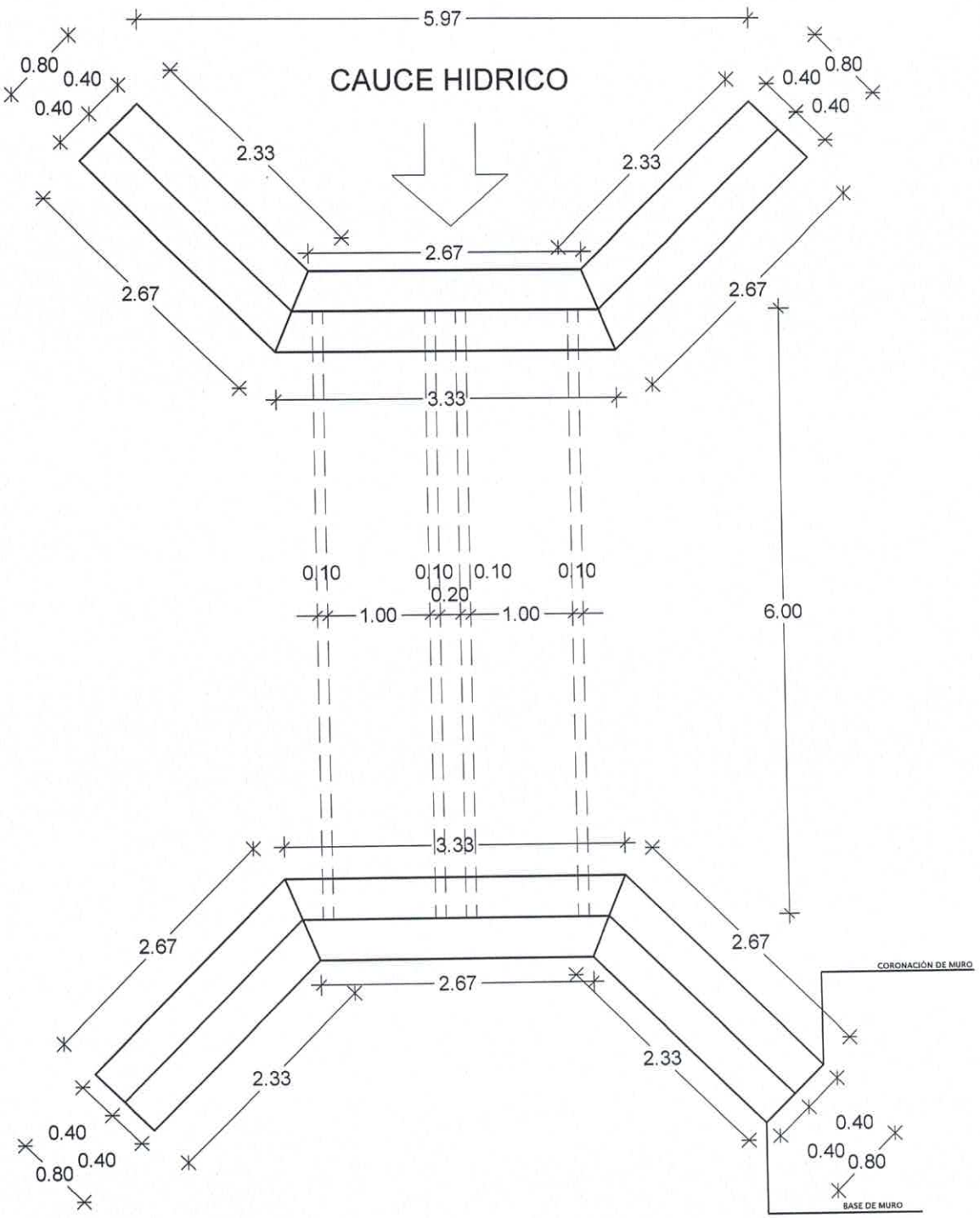


PLANTA ACOTADA
ESC.:.....1/50

**MUNICIPALIDAD DE YRYBUCUA**
**DTO. DE SAN PEDRO-PARAGUAY**

**PROYECTO:** CONSTRUCCION DE DESAGUE PLUVIAL Y ARREGLO DE CAMINO

**UBICACIÓN:** 3RA LINEA SAN ISIDRO - DISTRITO DE YRYBUCUA

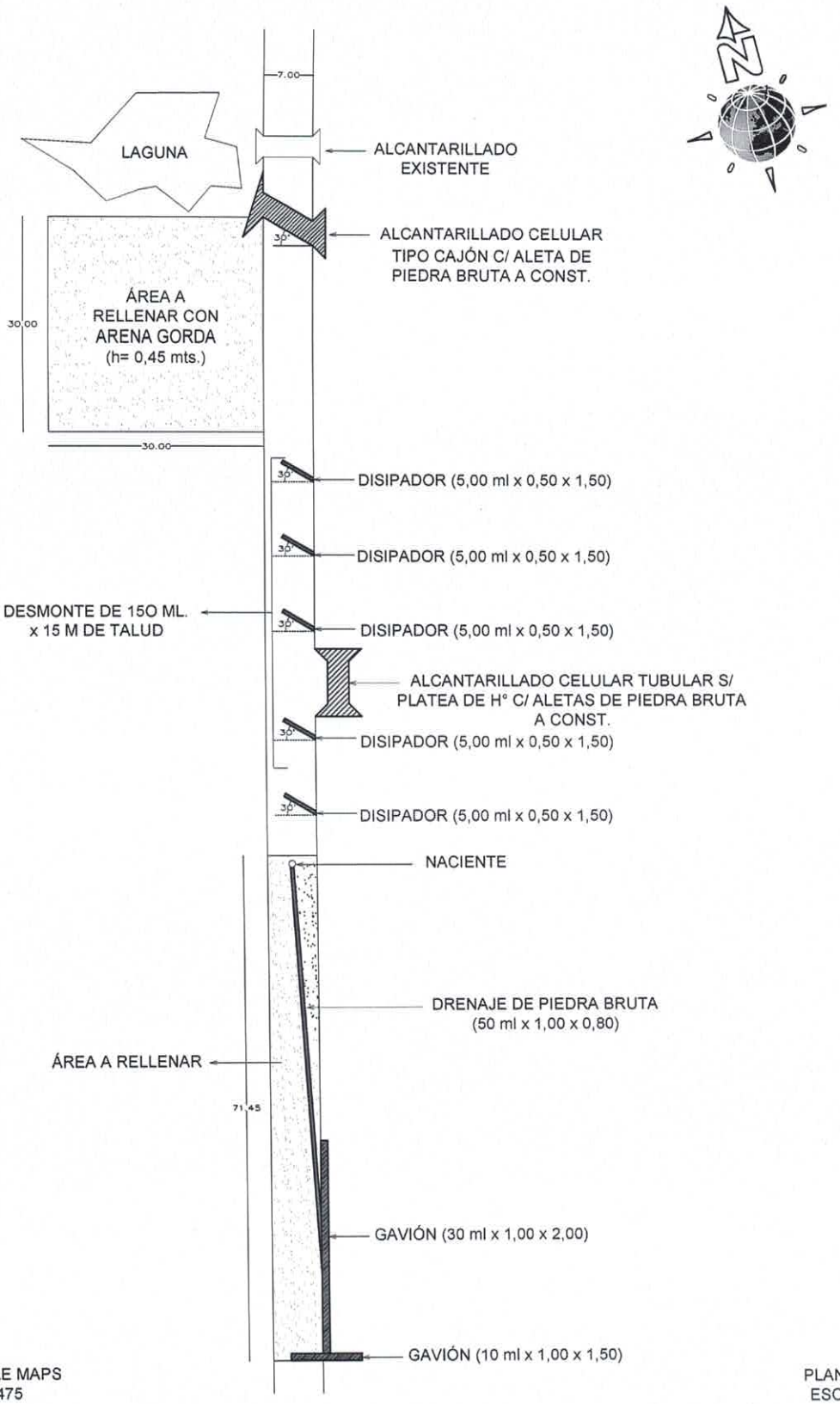


COORDENADAS GOOGLE MAPS
-24.517412, -56.025475

PLANTA GENERAL
ESC.:.....1/800

**MUNICIPALIDAD DE YRYBUCUA**
**DTO. DE SAN PEDRO-PARAGUAY**
**PROYECTO: CONSTRUCCION DE DESAGUE PLUVIAL Y ARREGLO DE CAMINO**
**UBICACIÓN: 3RA LINEA SAN ISIDRO - DISTRITO DE YRYBUCUA**

# ALCANTARILLADO CELULAR TIPO CAJÓN C/ ALETAS DE PIEDRA BRUTA

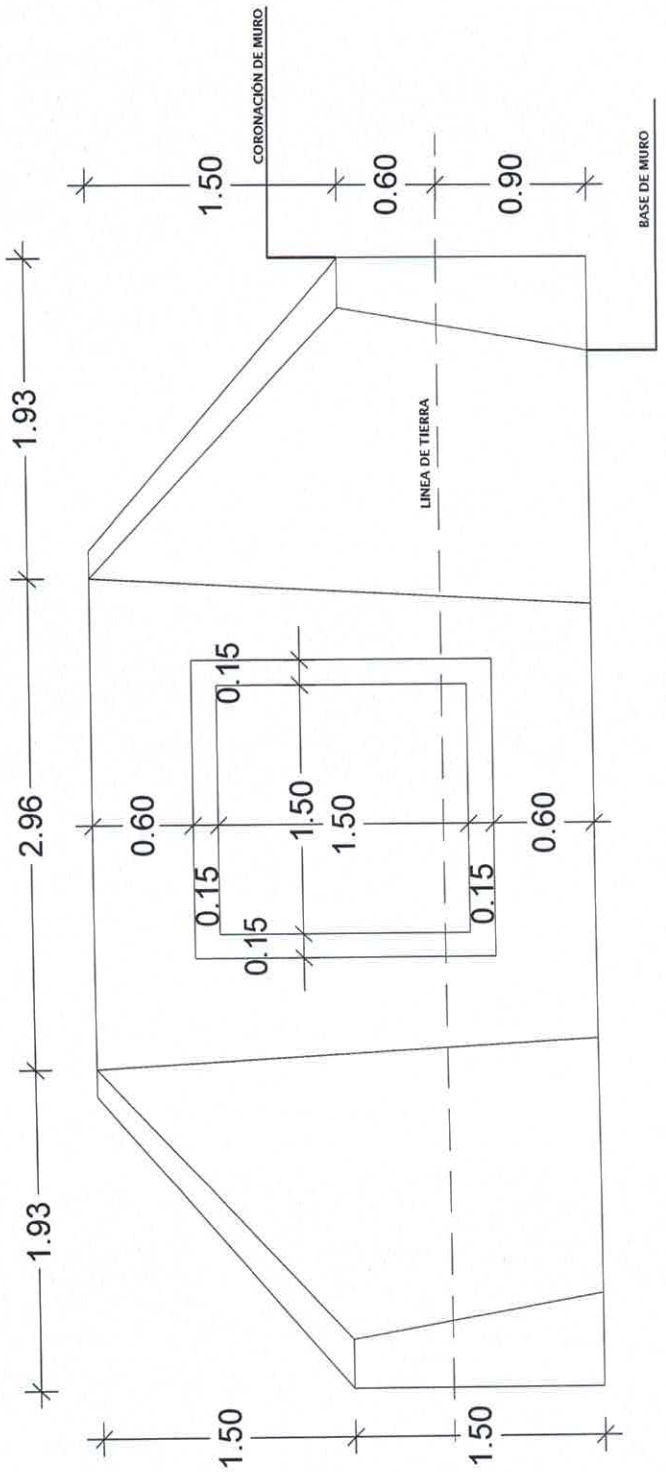


SECCIÓN TRANSVERSAL
ESC:.....1/85

**MUNICIPALIDAD DE YRYBUCUA**
**DTO. DE SAN PEDRO-PARAGUAY**

**PROYECTO:** CONSTRUCCION DE DESAGUE PLUVIAL Y ARREGLO DE CAMINO

**UBICACIÓN:** 3RA LINEA SAN ISIDRO - DISTRITO DE YRYBUCUA

# ALCANTARILLADO CELULAR TUBULAR S/ PLATEA DE H° C/ ALETAS DE PIEDRA BRUTA

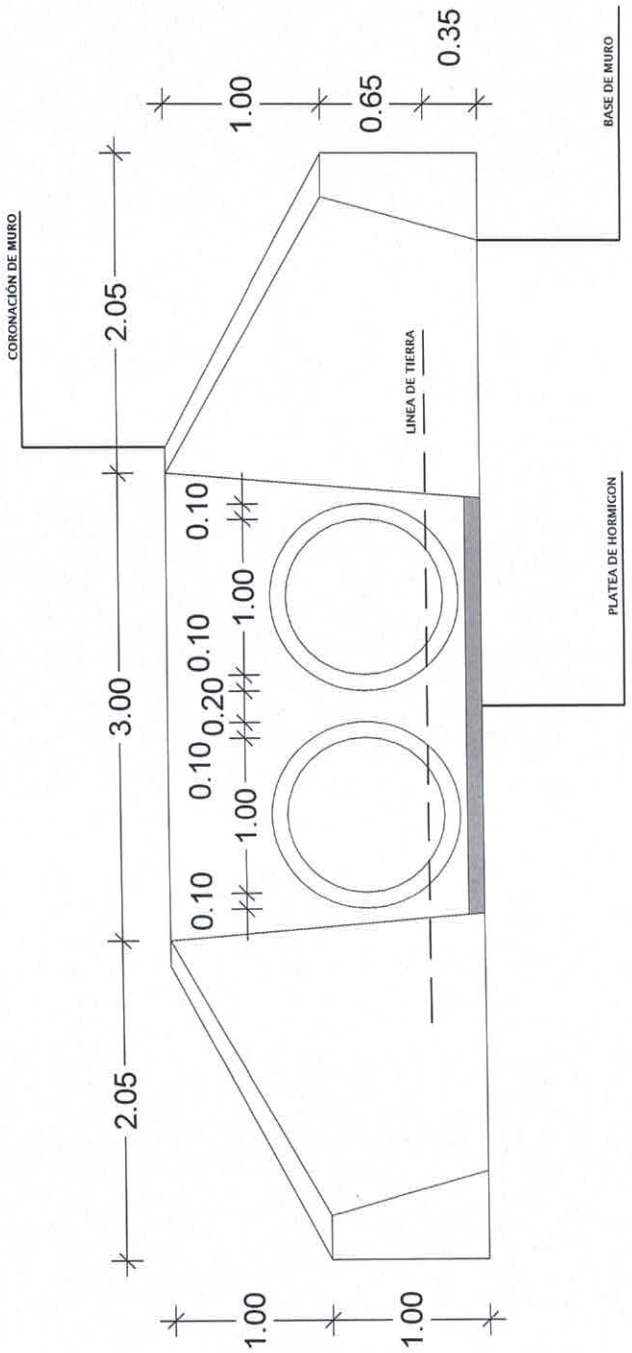


SECCIÓN TRANSVERSAL
ESC.:.....1/50

**MUNICIPALIDAD DE YRYBUCUA**
**DTO. DE SAN PEDRO-PARAGUAY**

**PROYECTO:** CONSTRUCCION DE DESAGUE PLUVIAL Y ARREGLO DE CAMINO

**UBICACIÓN:** 3RA LINEA SAN ISIDRO - DISTRITO DE YRYBUCUA