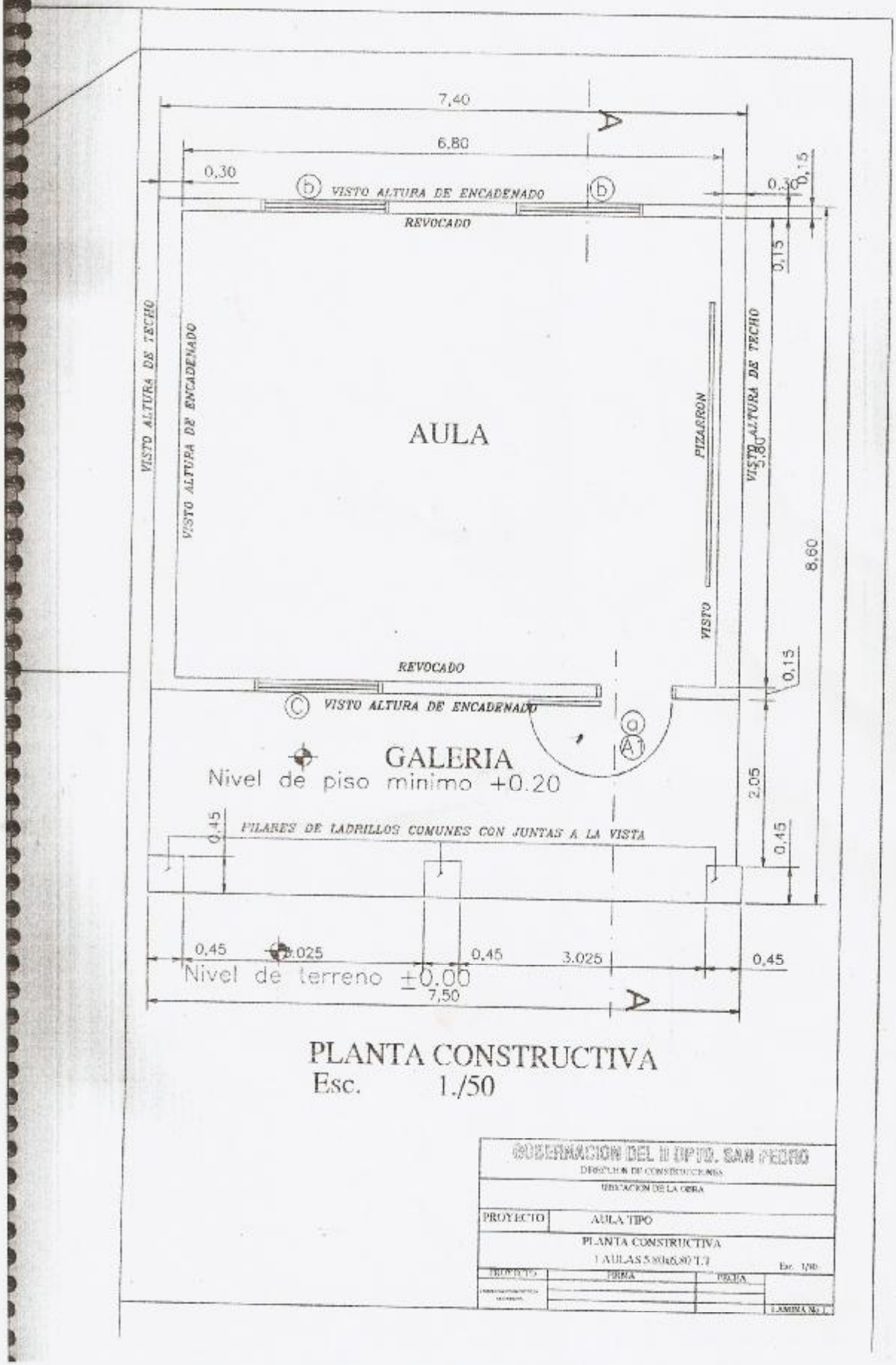

PDF created with pdfFactory Pro trial version www.pdffactory.com

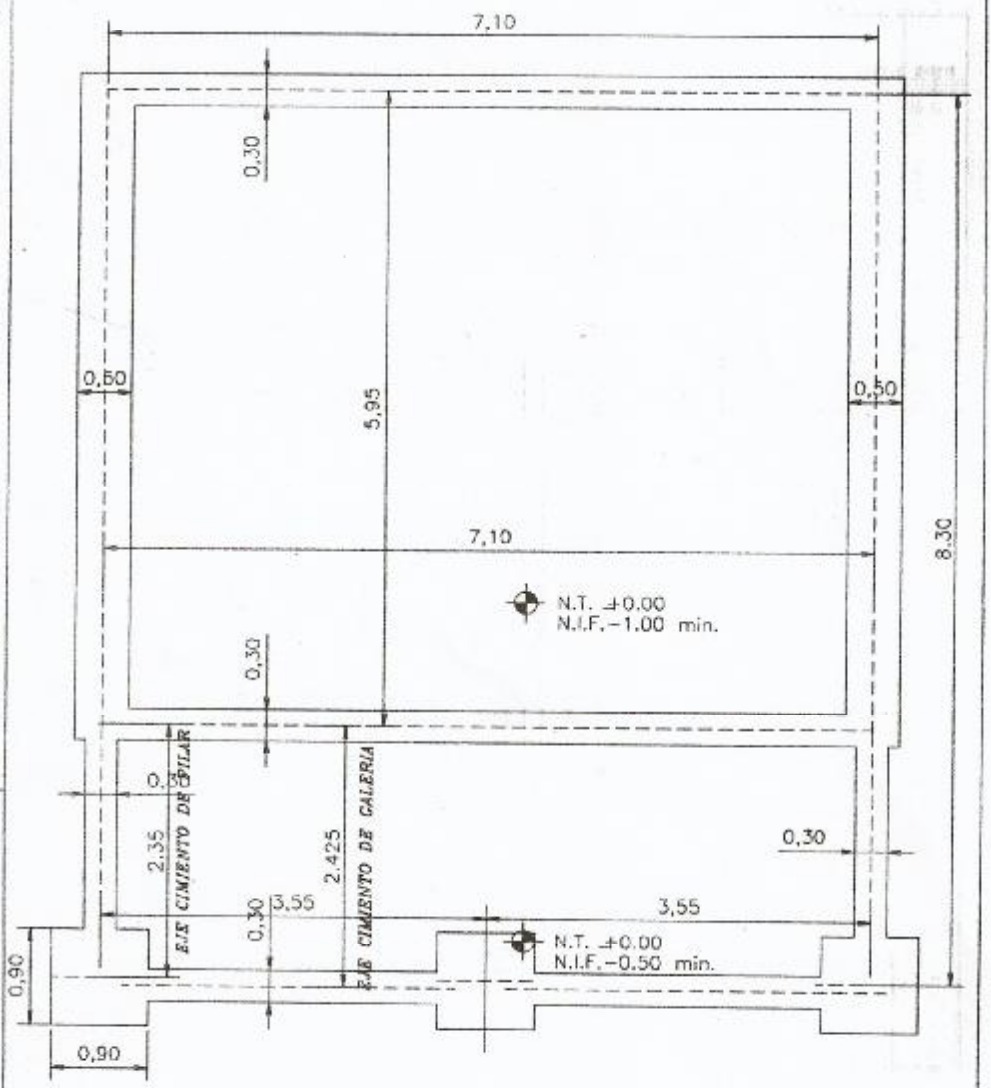

PLANTA DE FUNDACION

Esc. 1./50

GOBERNACION DEL II DPTO. SAN PEDRO		
DIRECCION DE CONSTRUCCIONES		
UBICACION DE LA OBRA		
PROYECTO	AULA TIPO	
PLANTA DE FUNDACIÓN 1 AULAS 5,80x6,80 T.T		Esc. 1/50
PROYECTO	FIRMA	FECHA
		LAMINA Nº 1

PDF created with pdfFactory Pro trial version www.pdffactory.com

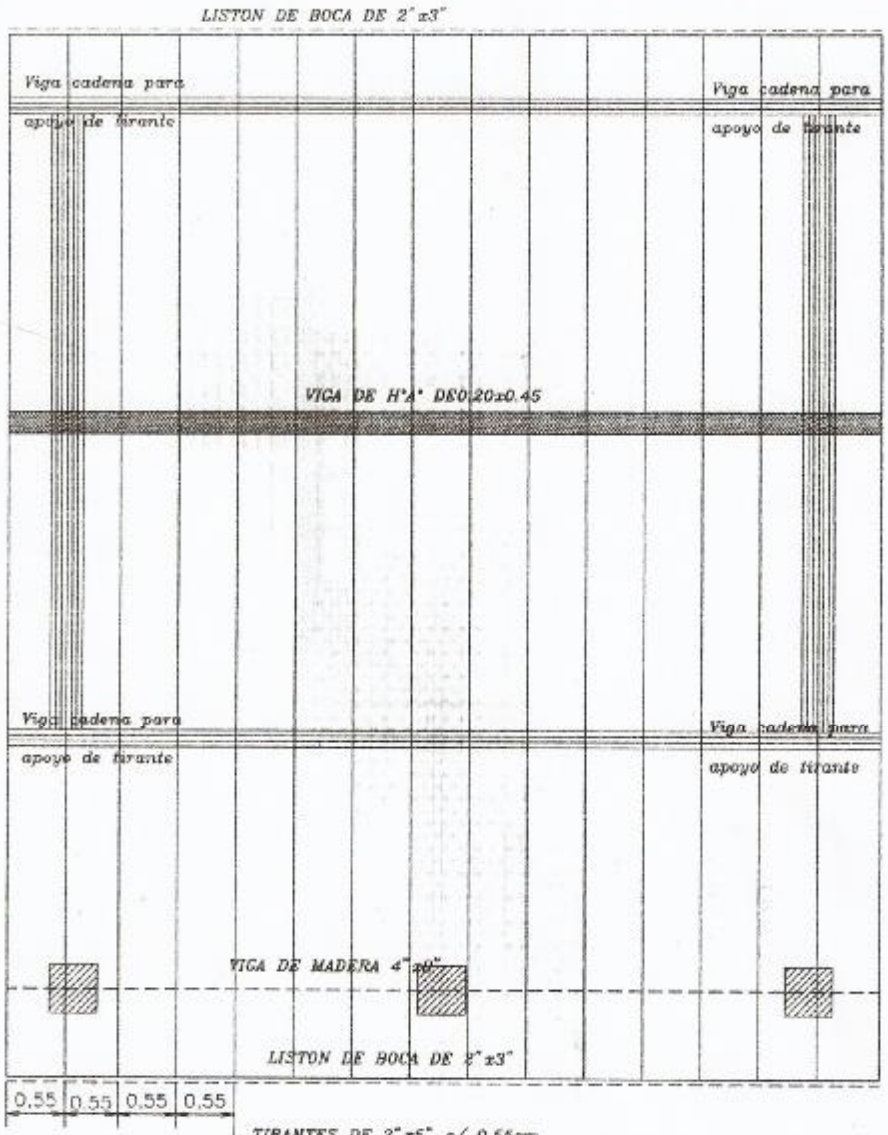

PLANTA DE TECHO

Esc. 1./50

Nota: En la viga de hormigon armado dejar brotes de arranque para futura construcción

Obs.: Los aleros extremos del bloque serán de 0.40m. y los aleros longitudinales del bloque serán de 0.70m., contados del lado de la galeria apartir de la viga de apoyo del tirante, y en el opuesto apartir del muro.

GOBERNACION DEL II DPTO. SAN PEDRO DIRECCION DE CONSTRUCCIONES		
UBICACION DE LA OBRA		
PROYECTO	AULA TIPO	
PLANTA DE TECHO 1 AULAS 5.80x6.80 7.7		Esc. 1/50
PROYECTO	FIRMA	FECHA
		LAMINA Nº 1

PDF created with pdfFactory Pro trial version www.pdffactory.com

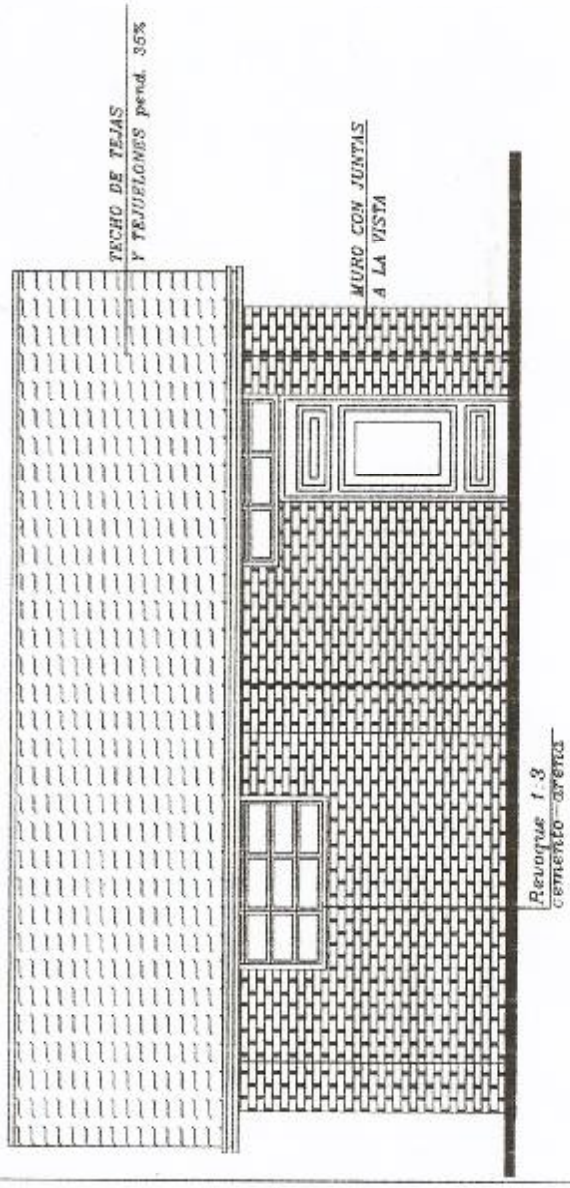

FACHADA PRINCIPAL
Esc. 1./50

GOBERNACION DEL II DPTO. SAN PEDRO

DIRECCION DE CONSTRUCCIONES

UBICACION DE LA OBRA

PROYECTO	AULA TIPO
	FACHADA PRINCIPAL 1 AULAS 5.80x6.80 T.T Esc. 1/50.-

PROYECTO	FIRMA	FECHA	
RAMON AYALA SANCHEZ SILVA ARQUITECTO			LAMINA No 1.

PDF created with pdfFactory Pro trial version www.pdffactory.com

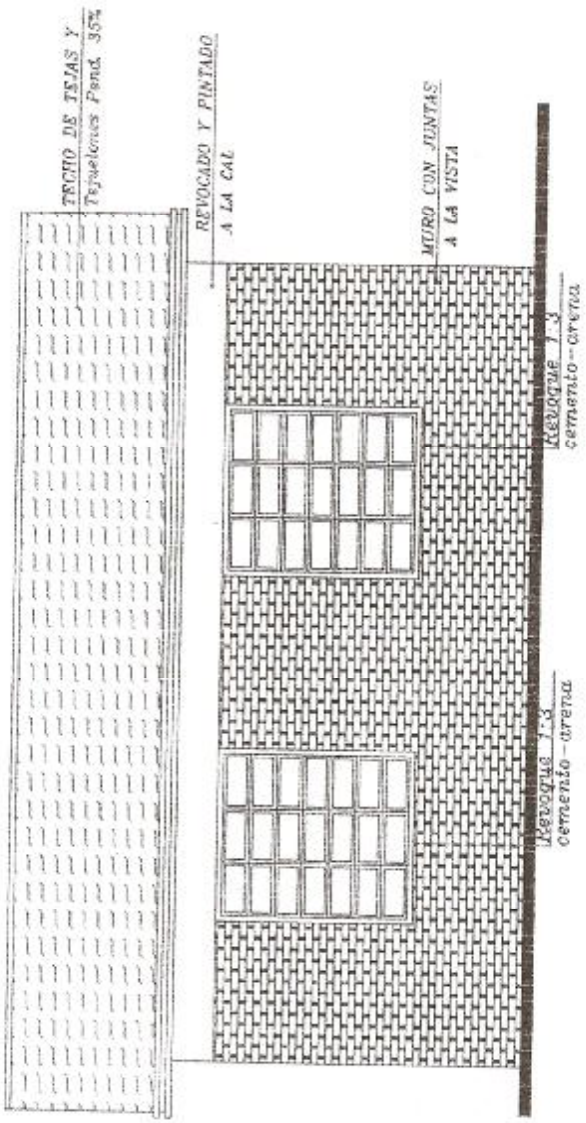

FACHADA POSTERIOR
Esc. 1./50

GOBERNACION DEL II DPTO. SAN PEDRO

DIRECCION DE CONSTRUCCIONES

UBICACION DE LA OBRA

PROYECTO	AULA TIPO

FACHADA POSTERIOR

1 AULAS 5.80x6.80 T.T

Esc. 1/50.-

PROYECTO	FIRMA	FECHA	
RAMON AVALOS SANCHEZ OTA ARQUITECTO			LAMINA Nº 1.

PDF created with pdfFactory Pro trial version www.pdffactory.com

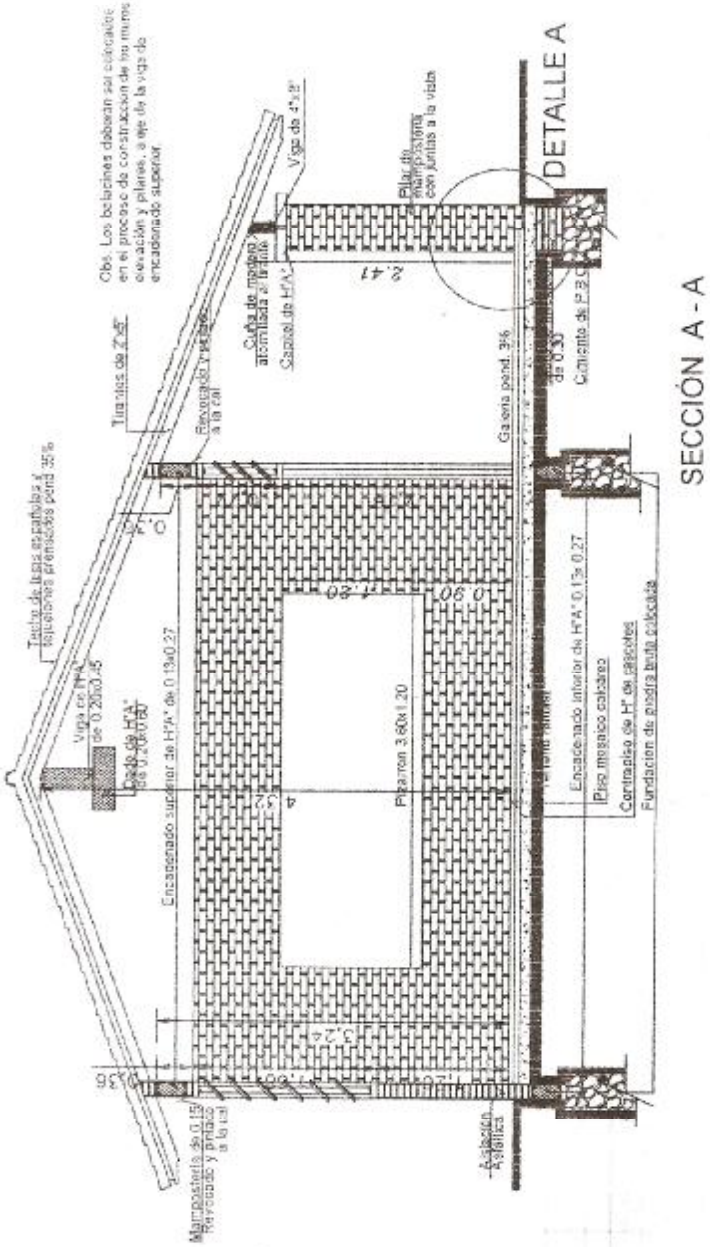

PDF created with pdfFactory Pro trial version www.pdffactory.com

DETALLE A

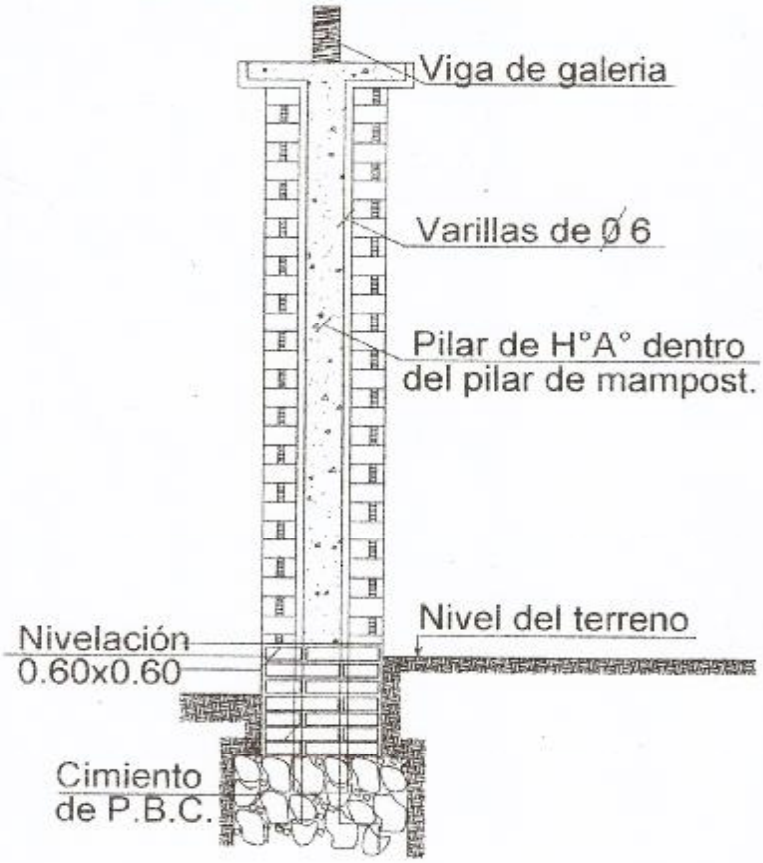

GOBERNACION DEL II DPTO. SAN PEDRO

DIRECCION DE CONSTRUCCIONES

UBICACION DE LA OBRA

PROYECTO	AULA TIPO		
	DETALLE PILAR 1 AULAS 5.80x6.80 T.T		Esc. 1/20.-
PROYECTO	FIRMA	FECHA	
RAMON AYALA OSSÁNCHEZ SILVA ARQUITECTO			LAMINA No 1.

PDF created with pdfFactory Pro trial version www.pdffactory.com

PDF created with pdfFactory Pro trial version www.pdffactory.com

DETALLE CAPITEL

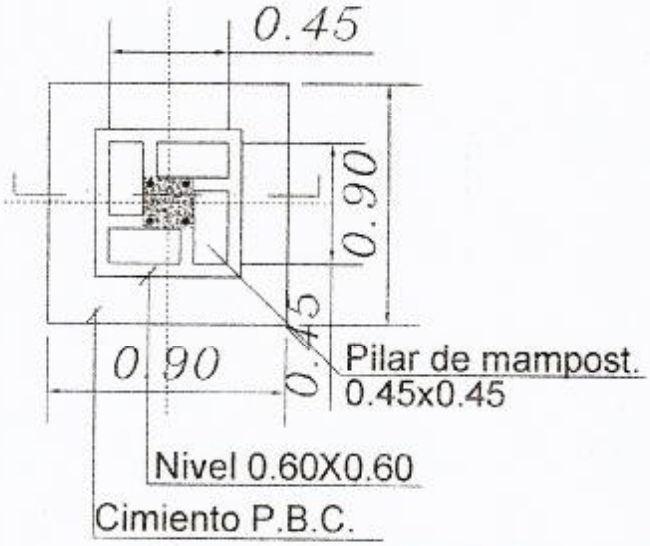

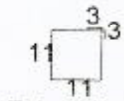

PLANTA

Est. 1Ø6 c/40cm. - 50cm.
Total 8

GOBERNACION DEL II DPTO. SAN PEDRO

DIRECCION DE CONSTRUCCIONES

UBICACION DE LA OBRA

PROYECTO	AULA TIPO

DETALLE DE CAPITEL

1 AULAS 5.80x6.80 T.T

Esc. 1/20.-

PROYECTO	FIRMA	FECHA	
RAMÓN AYALA DE SÁNCHEZ SILVA ARQUITECTO			LAMINA No 1.

PDF created with pdfFactory Pro trial version www.pdffactory.com

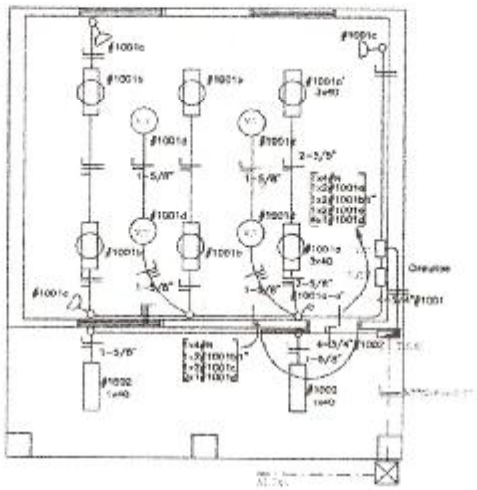

PLANTA INST. ELECTRICA
Esc. 1/100

COORDINACION DEL H.G.P.T. SAN PEDRO		
DIRECCION DE CONSTRUCCIONES		
UBICACION DE LA OBRA		
PROYECTO	AULA TIPO	
PLANTA INSTALACION ELECTRICA		
AULAS 5.80x6.80 T.1		
PROPIETARIO	FIRMA	FECHA
		LAMINA N.° 1

PDF created with pdfFactory Pro trial version www.pdffactory.com

ESQUEMA DEL TS10

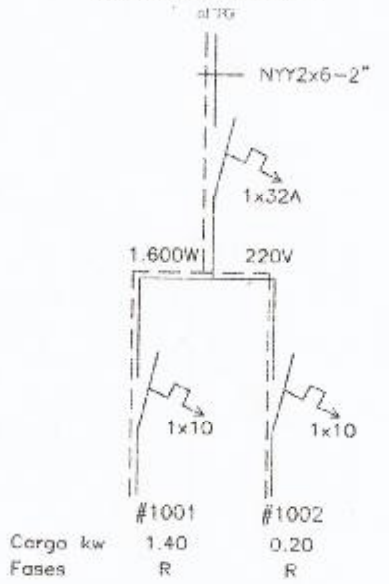

ESQUEMA DEL TC

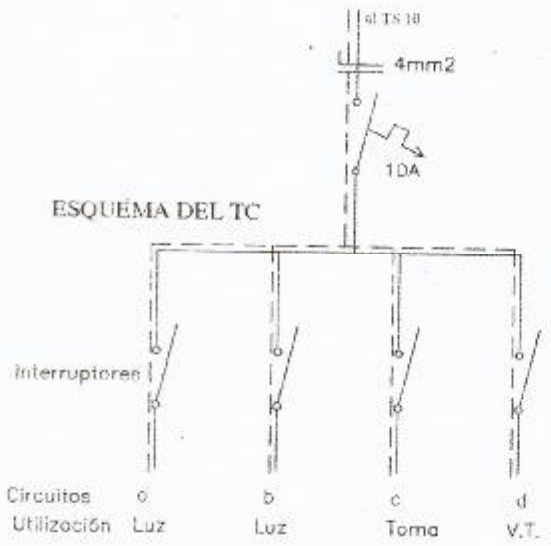

GOBERNACION DEL I DPTO. SAN PEDRO

DIRECCION DE CONSTRUCCIONES

UBICACION DE LA OBRA

PROYECTO:	AULA TIPO

ESQUEMA DE TABLERO SECCIONAL

1 AULAS 5.80x8.80 T-1

PROYECTO	FIRMA	FECHA

LAMINA No 1

PDF created with pdfFactory Pro trial version www.pdffactory.com

DETALLE DE CARGA DEL TS10

Circuito	Fluorescentes			Tomas	V.T	Fases
	3x40	2x40	1x40	Watts	Watts	R
#1001	2x150	4x100		3x100	4x100	1.400
#1002			2x100			200
Total						1.600W

Observación:

*Los artefactos no acotados son de 2x40W.
*Los conductores no acotados son de 2mm2.
*Los fluorescentes deben tener capacitores.
*Los TC son tableros de comando de luces y tomas.
*Los TCV son tableros de comando de ventiladores.

PROYECTO	AULA TIPO
	DETALLE DE CARGA
	1 AULAS S. SECC. NO 1 1
INSPECTO	OBRA
	TOMA
	LÁMINA NO 1

PDF created with pdfFactory Pro trial version www.pdffactory.com