PROYECTO DE EMPEDRADO
PRIMERA CALLE DE CONAVI
HASTA LA AVENIDA
2 CUADRAS

SUPERFICIE EMPEDRADO = 1,504,52 m2
CORDON CUNETA = 165 ml
CUNETA DE 0.60X0.15 = 220,28 ml
BADEN DE H° A° DE 1.50 m DE ANCHO = 11,20 m3
CORDON ESCONDIDO DE 0.15X0.30 = 34,79 ml

Miguel Almada
Arquitecto
Director de Obras
Municipalidad Cnel. Bogado

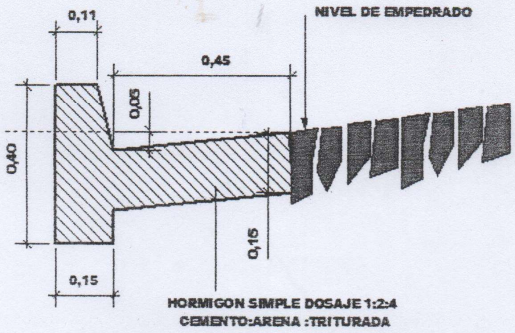

DETALLE DE CORDON CUNETA

ESCALA 1 / 10

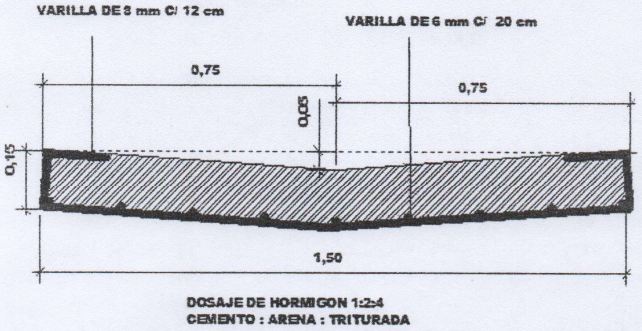

DETALLE DE BADEN

ESCALA 1 / 10

Miguel Almada
Arquitecto
Director de Obras
Municipalidad Cnel. Bogado