ENCADENADO SUPERIOR INFERIOR PARA MURO DE 0.15

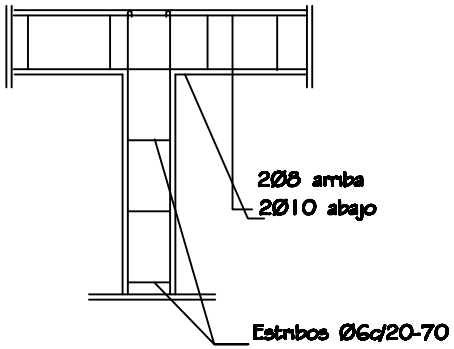

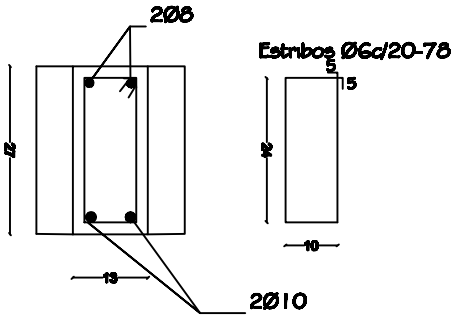

VIGA DE HºAº .0.20 X 0.45

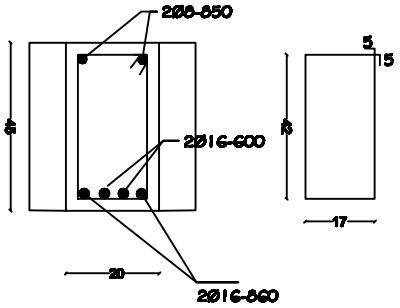

VIGA HºAº 20X45

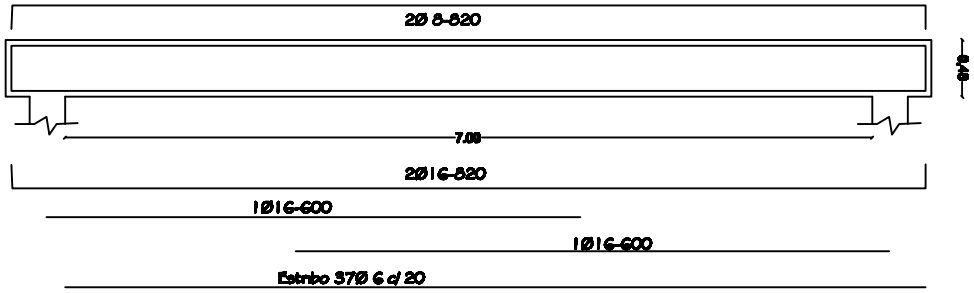

MUNICIPALIDAD DE SAN COSME Y DAMIAN

Escuela Básica Nº 895 Cabo Lisardo/Amarilla

PROYECTO: Reparación de un pabellón con tres aulas-Bloque 1

Planta de techo

07

Sin Escala