1. Características Generales

El presente documento establece las condiciones y exigencias técnicas básicas para el cambio, fijación o colocación de fondo de nicho para sujeción de medidores monofásico o trifásicos en BT y MT con medición directa, para el caso en que el suministro a verificar se encuentre con fondo de nicho de medidor en mal estado o ante la ausencia del mismo.

2. Materiales a Utilizar

Madera de una sola pieza:

- Para trifásico: 1" x 20 cm x 30 cm
- Para monofásico de 1" x 20 cm x 25 cm
- Clavos, tornillos, tarugos (varias medidas)
- Cemento, arena lavada de río (cantidad requerida con dosaje 1:3 cemento y arena respectivamente)

3. Procedimiento de Ejecución de los trabajos

Para el cambio deberá ejecutar los trabajos indicados a continuación:

3.1 Dejar la llave limitadora del suministro en la posición de OFF (apagado - abierto)

3.2 Identificar las fases y la secuencia de conexión encontrada. Proceder a la desconexión en la bornera del medidor y a la aislación efectiva de los conductores de entrada.

3.3 Retirar el medidor, retirar el fondo de nicho, realizar los ajustes necesarios a la mampostería del nicho.

3.4 Sujetar fondo de nicho: colocar a la madera clavos o tirafondos para su fijación con argamasa.

3.5 Macizar la madera al fondo del nicho o sujetar con tornillo y tarugo.

3.6 Ubicar el medidor en posición vertical y fijar con la utilización de tornillo cabeza fusible o convencional. En ambos casos se deberá garantizar la fijación correcta y eficiente del fondo de nicho del medidor.

3.7 Conectar los conductores de entrada/salida en bornes del medidor de energía eléctrica, respetando la secuencia de fase original.

3.8 Accionar la llave limitadora llevando a la posición de ON (encendido - cerrado)

3.9 Comprobar el funcionamiento del medidor y el servicio de energía eléctrica al cliente.

3.10 Proceder a la colocación y precintado de la tapa bornera.

PREPARADO POR	REVISADO POR	FECHA DE EMISIÓN	APROBADO POR
GC/DNT	GC/DIN	05/09/2017	GC/PE

Lic. Jorge Viera Centeno
Jefe - GC/DNT

1. Características Generales

El presente documento establece las condiciones y exigencias técnicas básicas para el cambio de cajón para sitio de medidor (monofásico o trifásico) instalado en poste de: madera, palma o similar por Caja de Material de Policarbonato.

El suministro cuenta con los conductores de acometida, caños, curvas, pipeta, caja de llave limitadora, disyuntor termo magnético, puesta a tierra y aisladores todos en condiciones de reutilización.

2. Materiales a Utilizar

- Caja de Material de Policarbonato con dimensiones aproximadas de 25 cm de ancho, 37 cm de alto y 12 cm de profundidad con sus respectivos herrajes de fijación.
- Banda de acero inoxidable (5/8"), hebillas para banda de acero, tornillos.

3. Procedimiento de Ejecución de los trabajos

Para la ejecución del trabajo se deberá:

3.1. Verificar el estado de conservación del poste de madera, palma o similar a ser reutilizado, verificar que el mismo este en buenas condiciones de conservación, con suficiente resistencia mecánica y acorde al reglamento BT. Caso no reúna las condiciones el trabajo no se deberá ejecutar, hasta que la irregularidad haya sido corregida.

3.2. Accionar el dispositivo de protección o llave limitadora en la posición de OFF (apagado - abierto), aflojar las terminales de la bornera del medidor, retirar los conductores de entrada y salida (aislar efectivamente los de entrada), identificar previamente cada uno de ellos.

3.3. Retirar el medidor, el cajón y la caja de llave limitadora (si es necesario). Colocar la nueva caja y sujetar al poste. Sujetar la caja de llave limitadora a la base del nicho en forma externa, proceder a la conexión del disyuntor con los conductores requeridos.

3.4. Fijar esta caja de material de policarbonato al poste de madera, palma o similar mediante zuncho con banda de acero. Ver instrucciones de montaje adjunto.

3.5. Fijar el medidor al fondo del nicho con tornillos adecuados, reinstalar y conectar los conductores de salida al dispositivo de protección, conectar los conductores de entrada (respetando la secuencia de conexión y fase del suministro).

3.6. Accionar la llave limitadora en la posición de ON (encendido - cerrado) probar el funcionamiento del medidor y del servicio de energía eléctrica al cliente.

PREPARADO POR	REVISADO POR	FECHA DE EMISIÓN	APROBADO POR
GC/DNT	GC/DIN	04/09/2017	GC/PE

Lic. Jorge Vie[illegible] Centeno
Jefe GC/DNT

3.7. Proceder a la colocación y precintado de la tapa bornera. Incluye el llenado de los documentos respectivos (OT y otros) de todos los datos requeridos, actualizar los que así lo ameriten (dirección, numero de casa, actividad, potencia instalada, etc.)

Instrucciones montaje a poste

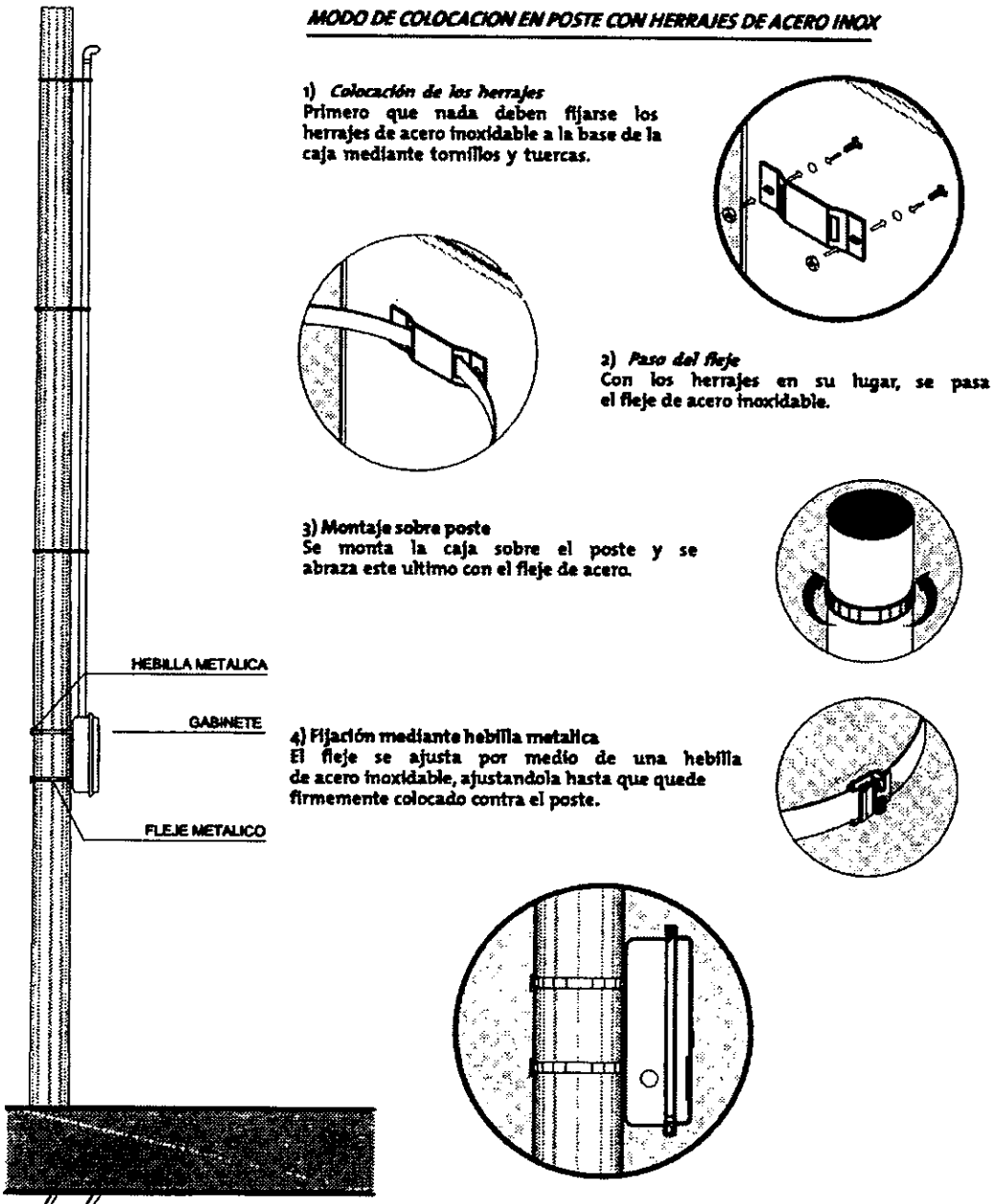

PREPARADO POR	REVISADO POR	FECHA DE EMISIÓN	APROBADO POR
GC/DNT	GC/DIN	04/09/2017	GC/PE

Lic. Jorge Viedma Gemeno
Jefe - GC/DNT

1. Características Generales

El presente documento establece las condiciones y exigencias técnicas básicas para la instalación de caja de policarbonato, para sitio de medidor (monofásico o trifásico), por poste de madera, palma, adosado en pilar de mampostería.

El suministro cuenta con el poste o pilar de mampostería, caños, curvas, pipetas, caja de llave limitadora todos en condiciones de utilización.

2. Materiales a Utilizar

- Caja de Material de Policarbonato con dimensiones aproximadas de 25 cm de ancho, 37 cm de alto y 12 cm de profundidad con sus respectivos herrajes de fijación.
- Banda de acero inoxidable (5/8"), hebillas para banda de acero, tornillos.
- Clavos, tornillos, tarugos (varias medidas)
- Cemento, arena lavada de río (cantidad requerida con dosaje 1:3 cemento y arena respectivamente)

3. Procedimiento de Ejecución de los trabajos

Para la ejecución del trabajo se deberá:

3.1. Verificar el estado de conservación del poste plantado ya sea de madera, palma o similar, de los caños de (entrada y de la línea principal) a ser utilizado, verificar que el mismo este en buenas condiciones de conservación, con suficiente resistencia mecánica y acorde al reglamento BT. Caso no reúna las condiciones el trabajo no se deberá ejecutar hasta que la irregularidad haya sido corregida.

3.2. En caso de que la caja se instale en poste tipo palma, la caja de llave limitadora se sujetara a la base del nicho en forma externa y se procederá a la conexión del disyuntor con los conductores requeridos.

3.3. Sujetar la caja de policarbonato al poste de madera, palma o similar mediante zuncho con banda de acero. En el caso de ser sujeta a un pilar de mampostería en forma adosada, se realizara con tarugos.

3.4. Montar los caños requeridos por la caja de policarbonato.

PREPARADO POR	REVISADO POR	FECHA DE EMISIÓN	APROBADO POR
GC/DNT	GC/DIN	04/09/2017	GC/PE

Lic. Jorge Viedma Centen.
Jefe - GC/DNT

1. Características Generales

El presente documento establece las condiciones y exigencias técnicas básicas para el cambio de acometida convencional monofásica por conductor protegido con neutro concéntrico.

La Acometida denominada Convencional, puede estar compuesta por Conductores Unipolares de material de cobre aislado (secciones de 4 mm2 a 10 mm2) o por conductores pre ensamblados o similares.

Este tipo de acometida será utilizado preferentemente en líneas de distribución del tipo pre ensamblado.

2. Materiales a Utilizar

- Conductor Protegido con Neutro Concéntrico Unipolar.
- Conectores destinados a prensar Conductor Protegido con Neutro Concéntrico y su conexión a la Red de Distribución.
- Mordazas de retención para sistema de sujeción del Conductor Protegido con Neutro Concéntrico.

3. Procedimiento de Ejecución de los trabajos

Contempla el retiro de los conductores: fase y neutro, de la acometida convencional monofásica y la sustitución de cada conductor por el conductor protegido con Neutro Concéntrico Unipolar, para el efecto se deberá:

3.1. Verificar el estado de conservación de la pilastra de medidor, del poste de madera, palma o similar a ser reutilizado, verificar que el mismo este en buenas condiciones de conservación, con suficiente resistencia mecánica y acorde al reglamento BT. Caso no reúna las condiciones el trabajo no se deberá ejecutar hasta que la irregularidad haya sido corregida.

3.2. Dejar la llave limitadora del suministro en la posición de OFF (apagado - abierto)

3.3. Desconectar los conductores de la red de distribución, de la bornera del medidor y retirar la acometida. La acometida deberá ser reconectada a la misma fase en la que estaba originalmente.

3.4. Sujetar los conductores con mordazas adecuadas en el arranque y la llegada a la cruceta, garantizando la buena tracción de los mismos.

3.5. Proceder al retiro de la protección del conductor de manera a darle al neutro la longitud requerida para una conexión adecuada y segura en el borne del medidor.

3.6. Realizar la conexión en bornes del medidor de energía eléctrica monofásica.

PREPARADO POR	REVISADO POR	FECHA DE EMISIÓN	APROBADO POR
GC/DNT	GC/DN	04/09/2017	GC/PE

Lic. Jorge Vie[illegible]
Jefe GC/DNT

3.7. Proceder al empalme a través de conectores tipo prensas, apropiados al tipo de red de distribución (dentada o compresión) o a la caja de derivación.

3.8. Accionar la llave limitadora llevando a la posición de ON (encendido - cerrado)

3.9. Comprobar el funcionamiento del medidor y el servicio de energía eléctrica al cliente.

3.10. Proceder a la colocación y precintado de la tapa bornera.

PREPARADO POR	REVISADO POR	FECHA DE EMISIÓN	APROBADO POR
GC/DNT	GC/DIN	04/09/2017	GC/PE

Lic. Jorge Viedma Centeno
Jefe - GC/DNT

1. Características Generales.

El presente documento establece las condiciones y exigencias técnicas básicas para el cambio de acometida convencional trifásica por conductor protegido con neutro concéntrico.

La Acometida denominada Convencional, puede estar compuesta por Conductores unipolares de material de cobre aislado (secciones de 4 mm2 a 10 mm2) o por conductores pre ensamblados o similares.

Este tipo de acometida será utilizado preferentemente en líneas de distribución del tipo pre ensamblado.

2. Materiales a Utilizar:

- Conductor Protegido con Neutro Concéntrico Unipolar.
- Conectores destinados a prensar Conductor Protegido con Neutro Concéntrico y su conexión a la Red de Distribución.
- Mordazas de retención para sistema de sujeción del Conductor Protegido con Neutro Concéntrico.

3. Procedimiento de Ejecución de los trabajos

Contempla el retiro de los conductores: fases y neutro, de la acometida convencional trifásica y la sustitución de cada conductor por el conductor protegido con Neutro Concéntrico Unipolar, para el efecto se deberá:

3.1. Verificar el estado de conservación de la pilastra de medidor, del poste de madera, palma o similar a ser reutilizado, verificar que el mismo este en buenas condiciones de conservación, con suficiente resistencia mecánica y acorde al reglamento BT. Caso no reúna las condiciones el trabajo no se deberá ejecutar hasta que la irregularidad haya sido corregida.

3.2. Utilizar el secuencímetro para identificar la secuencia de fases en servicio.

3.3. Dejar la llave limitadora del suministro en la posición de off (apagado - abierto)

3.4. Proceder a la desconexión de los conductores de la red de distribución, de la bornera del medidor y retirar la acometida.

3.5. Sujetar los conductores con neutro concéntrico con mordazas adecuadas en el arranque y la llegada a la cruceta, garantizando la buena tracción de los mismos.

3.6. Introducir los conductores en caño de bajada, cuidando de no dañar la aislación (en el nicho dejar aislada la terminal de fase del conductor).

3.7. Retirar la protección del conductor concéntrico, de manera a darle a los neutros la longitud requerida para una conexión adecuada y segura en el borne del medidor.

3.8. Proceder a la conexión en bornes del medidor de energía eléctrica trifásica.

3.9. Realizar el empalme a la red de distribución (con prensas dentadas o a compresión).

3.10. Verificar la secuencia de las fases utilizando el secuencímetro, respetando la secuencia original, comprobar el funcionamiento del medidor y el servicio de energía eléctrica al cliente.

3.11. Accionar la llave limitadora llevando a la posición de ON (encendido - cerrado)

3.12. Proceder a la colocación y precintado de la tapa bornera.

PREPARADO POR	REVISADO POR	FECHA DE EMISIÓN	APROBADO POR
GC/DNT	GC/DIN	04/09/2017	GC/PE

1. Características Generales

El presente documento establece las condiciones y exigencias técnicas básicas para el cambio de medidor monofásico o trifásico en BT o MT con medición directa.

El suministro cuenta con los conductores de acometida, caños, curvas, pipeta, caja de llave limitadora, disyuntor termo magnético, puesta a tierra y aisladores todos en condiciones de reutilización.

2. Materiales a Utilizar

- Medidor monofásico o trifásico
- Tornillo convencional de 1''
- Tornillo cabeza fusible
- Precintos

3. Procedimiento de Ejecución de los trabajos

Para la ejecución del trabajo se deberá:

3.1. Verificar el estado del sitio de medidor acorde al reglamento BT. Caso no reúna las condiciones el trabajo no se deberá ejecutar hasta que la irregularidad haya sido corregida. Toma de lectura del medidor a retirar.

3.2. Accionar el dispositivo de protección o llave limitadora en la posición de OFF (apagado - abierto), aflojar las terminales de la bornera del medidor, retirar los conductores de entrada y salida (aislar efectivamente los de entrada), identificando previamente cada uno de ellos.

3.3. Retirar el medidor existente del fondo nicho e instalar el nuevo medidor en la posición correcta.

3.4. Fijar el nuevo medidor instalado al fondo del nicho con tornillos adecuados, conectar los conductores de salida en bornes del medidor, luego conectar los conductores de entrada (respetando la secuencia de conexión y fase del suministro).

3.5. Accionar la llave limitadora en la posición de ON (encendido - cerrado) probar el funcionamiento del medidor y del servicio de energía eléctrica al cliente.

3.6. Proceder a la colocación y precintado de la tapa bornera. Incluye el llenado de los documentos respectivos (OT, Informe técnico y otros) de todos los datos requeridos, actualizando los que así lo ameriten (dirección, numero de casa, actividad, potencia instalada, etc.)

3.7. Entregar todos los materiales retirados a la ANDE, especificando el NIS del suministro al cual corresponde.

1. Características Generales

El presente documento establece las condiciones y exigencias técnicas básicas para el cambio de acometida monofásica por conductor multifilar de cobre aislado.

La Acometida existente, puede estar compuesta por Conductores Unipolares de material de cobre aislado (secciones de 4 mm^2 a 35 mm^2) o por conductores pre ensamblados o similares.

Este tipo de acometida será utilizado preferentemente en líneas de distribución del tipo abierta o pre ensamblada.

2. Materiales a Utilizar

- Conductor multifilar de cobre aislado, de sección igual o mayor al existente.
- Conectores del tipo dentada o prensas de compresión Al/Cu (Aluminio/Cobre).

3. Procedimiento de Ejecución de los trabajos

Contempla el retiro de los conductores: fase y neutro, de la acometida existente monofásica y la sustitución de cada conductor por el conductor multifilar de cobre aislado unipolar, para el efecto se deberá:

3.1. Observar el estado de conservación de la pilastra de medidor, del poste de madera, palma o similar a ser reutilizado, verificar que el mismo este en buenas condiciones de conservación, con suficiente resistencia mecánica y acorde al reglamento BT. Caso no reúna las condiciones el trabajo no se deberá ejecutar hasta que la irregularidad haya sido corregida.

3.2. Dejar la llave limitadora del suministro en la posición de OFF (apagado - abierto)

3.3. Desconectar los conductores de la red de distribución, de la bornera del medidor y retirar la acometida. La acometida deberá ser reconectada a la misma fase en la que estaba originalmente.

3.4. Tensar y amarrar los conductores a los aisladores correspondientes (fase y neutro), en la red de distribución y la cruceta de llegada de la acometida en el lindero del usuario.

3.5. Realizar la conexión en bornes del medidor de energía eléctrica monofásica.

3.6. Empalmar a través de conectores tipo prensas, apropiados al tipo de red de distribución (dentada o compresión) o a la caja de derivación.

3.7. Accionar la llave limitadora llevando a la posición de ON (encendido - cerrado)

3.8. Comprobar el funcionamiento del medidor y el servicio de energía eléctrica al cliente.

3.9. Proceder a la colocación y precintado de la tapa bornera.

PREPARADO POR	REVISADO POR	FECHA DE EMISIÓN	APROBADO POR
GC/DNT	GC/DIN	04/09/2017	GC/PE

1. Características Generales

El presente documento establece las condiciones y exigencias técnicas básicas para el cambio de acometida trifásica por conductor multifilar de cobre aislado.

La Acometida existente, puede estar compuesta por Conductores unipolares de material de cobre aislado (secciones de 4 mm^2 a 35 mm^2) o por conductores pre ensamblados o similares.

Este tipo de acometida será utilizado preferentemente en líneas de distribución del tipo abierta o pre ensamblado.

2. Materiales a Utilizar

- Conductor multifilar de cobre aislado, de sección igual o mayor al existente.
- Conectores del tipo dentada o prensas de compresión Al/Cu (Aluminio/Cobre).

3. Procedimiento de Ejecución de los trabajos

Contempla el retiro de los conductores: fases y neutro, de la acometida existente trifásica y la sustitución de cada conductor por el conductor de multifilar de cobre aislado, para el efecto se deberá:

3.1. Observar el estado de conservación de la pilastra de medidor, del poste de madera, palma o similar a ser reutilizado, verificar que el mismo este en buenas condiciones de conservación, con suficiente resistencia mecánica y acorde al reglamento BT. Caso no reúna las condiciones el trabajo no se deberá ejecutar hasta que la irregularidad haya sido corregida.

3.2. Identificar la secuencia de fases en servicio utilizando el secuencímetro.

3.3. Dejar la llave limitadora del suministro en la posición de off (apagado - abierto)

3.4. Desconectar los conductores de la red de distribución, de la bornera del medidor y el ratirar la acometida.

3.5. Tensar y amarrar los conductores a los aisladores correspondientes (fases y neutro), en la red de distribución y la cruceta de llegada de la acometida en el lindero del usuario.

3.6. Proceder a la conexión en bornes del medidor de energía eléctrica trifásica.

3.7. Verificar la secuencia de fases respetando la secuencia original utilizando el secuencímetro.

3.8. Empalmar a la red de distribución (con prensas dentada o a compresión) o a la caja de derivación.

3.9. Accionar la llave limitadora llevando a la posición de ON (encendido - cerrado), comprobar el funcionamiento del medidor y el servicio de energía eléctrica al cliente.

3.10. Proceder a la colocación y precintado de la tapa bornera.

PREPARADO POR	REVISADO POR	FECHA DE EMISIÓN	APROBADO POR
GC/DNT	GC/DIN	04/09/2017	GC/PE

1. Características Generales

Esta especificación técnica tiene por finalidad establecer las condiciones básicas que reglamentan la instalación, fijación y conexión en bornes de medidor monofásico o trifásico para la medición del servicio de energía eléctrica de ANDE.

2. Materiales a Utilizar

- Medidor monofásico o trifásico
- Tornillo convencional de 1''
- Tornillo cabeza fusible
- Precintos

3. Procedimiento de Ejecución de los trabajos

Para la ejecución del trabajo se deberá:

3.1. Verificar el estado del sitio de medidor acorde al reglamento BT. Caso no reúna las condiciones el trabajo no se deberá ejecutar hasta que la irregularidad haya sido corregida.

3.2. Accionar el dispositivo de protección o llave limitadora en la posición de OFF (apagado - abierto), aflojar las terminales de la bornera del medidor, identificar previamente cada uno los conductores de entrada y salida.

3.3. Instalar el nuevo medidor en la posición correcta.

3.4. Fijar el nuevo medidor instalado al fondo del nicho con tornillos adecuados, conectar los conductores de salida en bornes del medidor, luego conectar los conductores de entrada (respetando la secuencia de conexión y fase del suministro).

3.5. Energizar la acometida, accionar la llave limitadora en la posición de ON (encendido - cerrado) probar el funcionamiento del medidor y del servicio de energía eléctrica al cliente.

3.6. Proceder a la colocación y precintado de la tapa bornera. Incluye el llenado de los documentos respectivos (OT y otros) de todos los datos requeridos, actualizar los que así lo ameriten (dirección, numero de casa, actividad, potencia instalada, etc.).

Observación: Éste ítem no incluye instalación de acometida.

PREPARADO POR	REVISADO POR	FECHA DE EMISIÓN	APROBADO POR
GC/DNT	GC/DN	04/09/2017	GC/PE

1. Características Generales

El presente documento establece las condiciones y exigencias técnicas básicas para la colocación de acometida monofásica con conductor protegido con neutro concéntrico.

Este tipo de acometida será utilizado preferentemente en líneas de distribución del tipo pre ensamblado.

2. Materiales a Utilizar

- Conductor Protegido con Neutro Concéntrico Unipolar.
- Conectores destinados a prensar Conductor Protegido con Neutro Concéntrico y su conexión a la Red de Distribución.
- Mordazas de retención para sistema de sujeción del Conductor Protegido con Neutro Concéntrico.

3. Procedimiento de Ejecución de los trabajos

Contempla la instalación de la acometida con conductor protegido con Neutro Concéntrico Unipolar, para el efecto:

3.1. Observar el estado de conservación de la pilastra de medidor, del poste de madera, palma o similar a ser reutilizado, verificar que el mismo este en buenas condiciones de conservación, con suficiente resistencia mecánica y acorde al reglamento BT. Caso no reúna las condiciones el trabajo no se deberá ejecutar hasta que la irregularidad haya sido corregida.

3.2. Sujetar los conductores con mordazas adecuadas en el arranque y la llegada a la cruceta, garantizando la buena tracción de los mismos.

3.3. Introducir los conductores en la bajada, cuidando de no dañar la aislación.

3.4. Proceder al empalme a través de conectores tipo prensas apropiados al tipo de red de distribución, (dentada o compresión) o a la caja de derivación.

1. Características Generales

El presente documento establece las condiciones y exigencias técnicas básicas para la colocación de acometida trifásica con conductor protegido con neutro concéntrico.

Este tipo de acometida será utilizado preferentemente en líneas de distribución del tipo pre ensamblado.

2. Materiales a Utilizar

- Conductor Protegido con Neutro Concéntrico Unipolar.
- Conectores destinados a prensar Conductor Protegido con Neutro Concéntrico y su conexión a la Red de Distribución.
- Mordazas de retención para sistema de sujeción del Conductor Protegido con Neutro Concéntrico.

3. Procedimiento de Ejecución de los trabajos

Contempla la instalación de la acometida con conductor protegido con Neutro Concéntrico Unipolar, para el efecto:

3.1. Observar el estado de conservación de la pilastra de medidor, del poste de madera, palma o similar a ser reutilizado verificar que el mismo este en buenas condiciones de conservación, con suficiente resistencia mecánica y acorde al reglamento BT. Caso no reúna las condiciones el trabajo no se deberá ejecutar hasta que la irregularidad haya sido corregida.

3.2. Sujetar los conductores con mordazas adecuadas en el arranque y la llegada a la cruceta, garantizando la buena tracción de los mismos.

3.3. Introducir los conductores en caño de bajada, cuidar de no dañar la aislación (en el nicho dejar aislado la terminal de fase del conductor).

3.4. Proceder al retiro de la protección del conductor concéntrico, de manera a darle a los conductores del neutro la longitud requerida para una conexión adecuada y segura en el borne del medidor.

3.5. Proceder al empalme a la red de distribución (con prensas dentada o a compresión) o a la caja de derivación.

1. Objeto de la Especificación

Esta especificación técnica establece las condiciones que deben satisfacer los datos del carné colgante identificatorio de cada personal del proveedor.

2. Dimensiones generales

FOTO CARNÉ (3X3) cm	NOMBRE DE LA EMPRESA: DIRECCIÓN:..... N° de TELEFONO:.....

LOGOTIPO

Nombre y Apellido:
C.I.P.N°:.....
Cargo: Técnico Electricista

EMPRESA HABILITADA POR ANDE PARA LA EJECUCION DE LA LICITACION PUBLICA N°...../2017

Observación: Las dimensiones del Carné de identificación deben ser:
*Ancho: diez (10) centímetros.
*Alto: diez (10) centímetros.

No se permitirá realizar tarea alguna a los Técnicos sin sus respectivos carné de identificación.

PREPARADO POR	REVISADO POR	FECHA DE EMISIÓN	APROBADO POR
GC/INT	GC/DIN	04/09/2017	GC/PE

1. Objeto de la especificación

Esta especificación técnica establece las condiciones que deben satisfacer los datos del proveedor, a ser colocados en las puertas delanteras y en la parte trasera (en el lado izquierdo); así como en las puertas traseras y en la parte trasera (a la derecha de los datos del proveedor) del móvil a ser utilizado en las licitaciones de la modalidad HHP5.

2. Dimensiones generales

a- Para las puertas delanteras y en la parte trasera (en el lado izquierdo) del móvil.

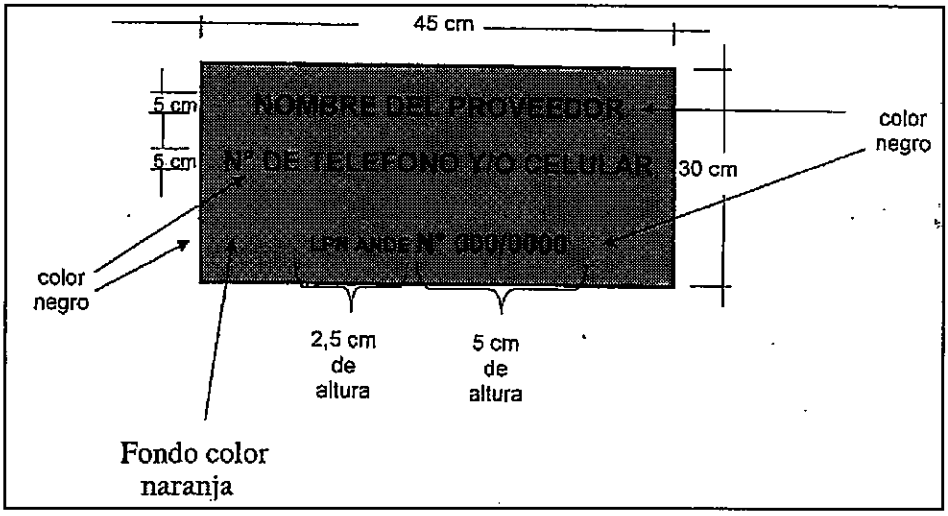

b- Para las puertas traseras y parte trasera (en el lado derecho) del móvil.

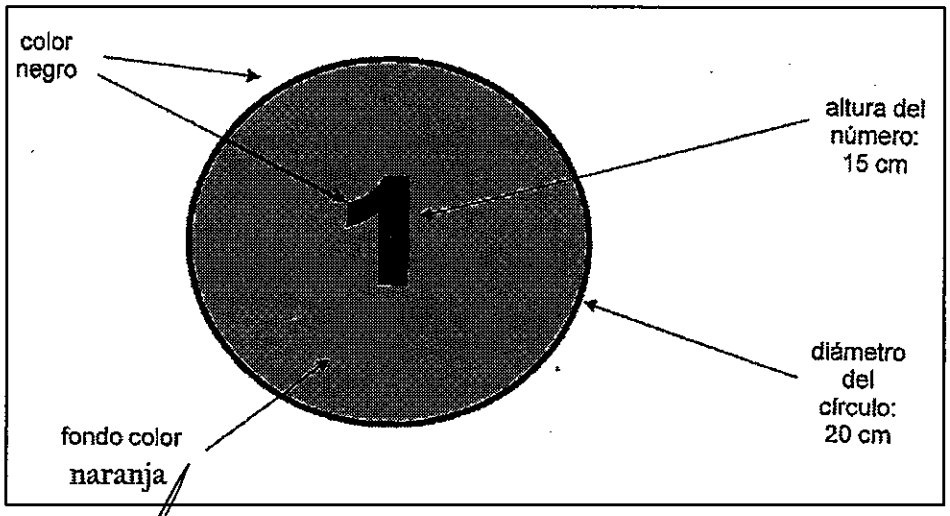

c- Los móviles deberán contar con una franja lateral de color naranja de 10cm de ancho en ambos lados del vehículo, desde la parte delantera hasta la parte trasera del mismo.

1. Características Generales

El presente documento establece las condiciones mínimas que deben satisfacer el Sistema de Rastreo Satelital de Vehículos (GPS), a ser utilizados por los móviles del Proveedor.

2. Requisitos mínimos que debe cumplir el Sistema de Rastreo Satelital de Vehículos (GPS)

- El equipo de Rastreo Satelital de Vehículo (GPS) deberá poder proveer el historial de recorrido del móvil (Fecha, día, hora, etc.)
- El Equipo debe proveer Resumen de Paradas.
- El Equipo debe proveer Control de Kilometraje recorrido.
- El margen de error del equipo no debe ser mayor a 10 metros.

3. Procedimiento de Utilización

Los móviles de las cuadrillas deberán contar en todo momento con un Sistema de Rastreo Satelital, con el fin de obtener la ubicación y tiempos del recorrido de los móviles.

El equipo de Rastreo Satelital deberá estar instalado por el móvil del proveedor de manera segura y correcta conforme a las especificaciones del aparato, para asegurar su correcto funcionamiento y de forma ininterrumpida.

Los datos de los equipos de Rastreo Satelital del vehículo serán entregados a ANDE al final de cada mes o cuando este lo solicite, en archivo digital DVD con los datos de:

- Empresa Proveedora, con N° de móvil.
- Integrantes de la cuadrilla, del Proveedor y Fiscal Interventor
- Mes y año.
- Otros datos de interés.

PREPARADO POR	REVISADO POR	FECHA DE EMISIÓN	APROBADO POR
GC/DNT	GC/DIN	04/09/2017	GC/PE

1. Características Generales

El presente documento establece las exigencias básicas para el georreferenciamiento de los suministros y las condiciones mínimas que deben satisfacer el equipo de GPS, a ser utilizado por el Proveedor.

2. Procedimiento de Utilización

Las cuadrillas deberán contar en todo momento con un equipo GPS, con el fin de obtener la ubicación geo referenciada del suministro verificado.

Se tomarán las coordenadas de todos y cada uno de los suministros en los cuales se realicen algún tipo de trabajo, siendo el punto de referencia, el sitio donde se encuentra o encontrará el medidor.

Las coordenadas relevadas deberán ser asociadas al número de NIS contenida en la OT, indicando el número de registro que le corresponde en el GPS.

Los datos de los equipos GPS serán entregados a ANDE al final de cada mes o cuando este lo solicite, en archivo digital DVD con los datos de:

- Empresa Proveedora, con N° de móvil.
- Integrantes de la cuadrilla
- Mes y año.
- Otros datos de interés.

3. Requisitos mínimos que debe cumplir el GPS

- Baterías: 2 pilas alcalinas, tipo AA
- Duración: 25 hs.
- Resistente al agua: si
- Flotante: NO
- Interfaz del equipo: USB
- Mapa Base: si
- Posibilidad de agregar mapa base: S/D
- Memoria interna: 1,7 GB
- Brújula Electrónica: NO
- Puntos de interés personalizable: Si (Posibilidad de agregar puntos de interés adicionales)
- Transferencia de unidad a unidad (comparte datos con unidades similares de forma inalámbrica): NO
- Waypoints: 2.000
- Rutas: 200
- Track log (registro de trayecto) 10.000 puntos, 200 tracks guardados

1. Características Generales

El presente documento establece las condiciones y exigencias técnicas básicas para la instalación de tapa de policarbonato, para sitio de medidor (monofásico o trifásico), en pilar de mampostería.

El suministro cuenta con pilar de mampostería, caños, curvas, pipetas, caja de llave limitadora todos en condiciones de utilización, a excepción de la tapa del nicho del medidor.

2. Materiales a Utilizar

- Tapa de Material de Policarbonato con sus respectivos herrajes de fijación.
- Clavos, tornillos, tarugos (varias medidas)

3. Procedimiento de Ejecución de los trabajos

Para la ejecución del trabajo se deberá:

3.1. Verificar el estado de la mampostería a ser utilizado, confirmar que el mismo este en buenas condiciones de conservación y acorde al reglamento BT. Caso no reúna las condiciones el trabajo no se deberá ejecutar hasta que la irregularidad haya sido corregida, de existir una tapa de nicho en mal estado, esta deberá ser retirada a fin de instalar la tapa de policarbonato.

3.2. Sujetar la tapa de policarbonato a la mampostería en forma adosada, fijándolo con tornillos y tarugos, corroborando la sujeción de forma correcta y segura. En ningún caso la tapa de policarbonato será instalada en forma sobrepuesta a otra tapa del nicho del medidor.

Observación: Para todos los casos de instalación de las tapas de policarbonato, el suministro deberá contar con medidor en situación correcta, salvo aquellas instalaciones nuevas en territorio social donde se podrá instalar antes de la colocación del medidor.

PREPARADO POR	REVISADO POR	FECHA DE EMISIÓN	APROBADO POR
GC/DNT	GC/DIN	04/09/2017	GC/PE

1. Características Generales

El presente documento establece las condiciones y exigencias técnicas básicas para la preparación del sitio de medidor monofásico en territorio social, de forma provisoria con poste de palma.

2. Materiales a Utilizar

- Poste de palma de 7 metros, cuyas Características Físicas deberán respetar lo estipulado en la "EETT 03.10.11 – Rev 4"
- Caño rígido de plástico, curvas y pipeta de 3/4".
- Grampa de metal para caño de 3/4".
- Aislador tipo rondana con estructura para 1 aislador o similares.
- Mordazas de retención para sistema de sujeción del Conductor Protegido con Neutro Concéntrico.
- Tornillos y clavos.

3. Procedimiento de Ejecución de los trabajos

Contempla la preparación, fijación, colocación e instalación de los materiales para sitio de medidor monofásico, para el efecto:

3.1. Preparar el sitio para medidor respetando lo establecido en el reglamento BT de la ANDE.

3.2. Realizar la excavación, respetando la profundidad mínima exigida para la colocación del poste de palma, ubicarla en el lindero de la propiedad del usuario, verificando que el mismo se encuentre en buen estado y con las alturas mínimas requeridas.

3.3. Colocar el poste de palma en la excavación y realizar la erección y compactación del mismo, atendiendo de quedar en forma nivelada y segura.

3.4. Instalar los accesorios y materiales, tales como caño de plástico rígido, curvas, pipetas, aisladores con sus amarres de forma correcta y segura mediante la utilización de grampas de metal con clavos y/o tornillos.

3.5. Instalar la jabalina en la tierra con el conductor, sujetado por el poste de palma, hasta la caja de medidor.

PREPARADO POR	REVISADO POR	FECHA DE EMISIÓN	APROBADO POR
GC/DNT	GC/DIN	04/09/2017	GC/PE

1. Objetivo

La Especificación Técnica describen los procedimientos a seguir para la ejecución de trabajos inherentes a Gestión Comercial, mejoramiento de puntos de medición de usuarios de la ANDE.

2. Aspectos técnicos de los trabajos a realizar en suministros con puesto de medición

Ítem 01: Fijación, colocación o cambio del fondo de madera del nicho para sujeción de medidores monofásicos y/o trifásicos en BT/MT con medición directa, para el mejoramiento del punto de medición.

A. Características Generales:
La especificación técnica tiene por finalidad establecer las condiciones básicas que describen el proceso para el mejoramiento del punto de medición mediante cambio o fijación de fondo en nicho para sujeción de medidores monofásico en BT y MT con medición directa.

B. Características Técnicas:
Incluye el cumplimiento de la Especificación Técnica N° **GC/PE/01/2017 "CAMBIO, FIJACIÓN O COLOCACIÓN DE FONDO DE NICHO PARA SUJECIÓN DE MEDIDORES MONOFÁSICOS O TRIFÁSICOS EN BT/MT CON MEDICIÓN DIRECTA"**

Ítem 02: Cambio de cajón para sitio de medidor monofásico por caja de policarbonato, para protección del medidor.

A. Características Generales:
La especificación técnica tiene por finalidad establecer las condiciones básicas que describen el proceso para el cambio de cajón para sitio de medidor monofásico para mejoramiento del resguardo del contador, por caja de policarbonato.

B. Características Técnicas:
Incluye el cumplimiento de la Especificación Técnica N° **GC/PE/02/2017 "CAMBIO DE CAJON PARA SITIO DE MEDIDORES MONOFÁSICOS O TRIFÁSICOS POR CAJA DE POLICARBONATO".**

Ítem 03: Cambio de cajón para sitio de medidor trifásico por caja de policarbonato, para protección del medidor.

A. Características Generales:
La especificación técnica tiene por finalidad establecer las condiciones básicas que describen el proceso para el cambio de cajón para sitio de medidor trifásico para mejoramiento del resguardo del contador, por caja de policarbonato.

B. Características Técnicas:
Incluye el cumplimiento de la Especificación Técnica N° **GC/PE/02/2017 "CAMBIO DE CAJON PARA SITIO DE MEDIDORES MONOFÁSICOS O TRIFÁSICOS POR CAJA DE POLICARBONATO".**

Ítem 04: Instalación de caja de policarbonato para sitio de medidor y para protección del medidor.

A. Características Generales:
La especificación técnica tiene por finalidad establecer las condiciones básicas que describen el proceso para Instalación de caja de policarbonato para sitio de medidor monofásico o trifásico para mejoramiento del resguardo del contador.

B. Características Técnicas:
Incluye el cumplimiento de la Especificación Técnica N° **GC/PE/03/2017 "INSTALACION DE CAJA DE POLICARBONATO PARA SITIO DE MEDIDORES MONOFÁSICOS O TRIFÁSICOS".**

Ítem 05: Cambio de acometida convencional monofásica por conductor protegido con neutro concéntrico, para el mejoramiento del punto de medición.

A. Características Generales:
La especificación técnica tiene por finalidad establecer las condiciones básicas que describen el proceso para el cambio de acometida convencional monofásico para mejoramiento del punto de medición, por conductor protegido con neutro concéntrico.

B. Características Técnicas:
Incluye el cumplimiento de la Especificación Técnica N° **GC/PE/04/2017 "CAMBIO DE ACOMETIDA CONVENCIONAL MONOFÁSICA POR CONDUCTOR PROTEGIDO CON NEUTRO CONCÉNTRICO"**

Ítem 06: Cambio de acometida convencional trifásica por conductor protegido con neutro concéntrico, para el mejoramiento del punto de medición.

A. Características Generales:
La especificación técnica tiene por finalidad establecer las condiciones básicas que describen el proceso para el cambio de acometida convencional trifásica para mejoramiento del punto de medición, por conductor protegido con neutro concéntrico

B. Características Técnicas:
Incluye el cumplimiento de la Especificación Técnica N° **GC/PE/05/2017 "CAMBIO DE ACOMETIDA CONVENCIONAL TRIFÁSICA POR CONDUCTOR PROTEGIDO CON NEUTRO CONCÉNTRICO"**

Ítem 07: Cambio de acometida monofásica por conductor multifilar de cobre aislado, para el mejoramiento del punto de medición.

A. Características Generales:
La especificación técnica tiene por finalidad establecer las condiciones básicas que describen el proceso para el cambio de acometida monofásico para mejoramiento del punto de medición, por conductor multifilar de cobre aislado.

B. Características Técnicas:
Incluye el cumplimiento de la Especificación Técnica N° **GC/PE/07/2017 "CAMBIO DE ACOMETIDA MONOFÁSICA POR CONDUCTOR MULTIFILAR DE COBRE AISLADO".**

Ítem 08: Cambio de acometida trifásica por conductor multifilar de cobre aislado, para el mejoramiento del punto de medición.

A. Características Generales:
La especificación técnica tiene por finalidad establecer las condiciones básicas que describen el proceso para el cambio de acometida trifásica para mejoramiento del punto de medición, por conductor multifilar de cobre aislado.

B. Características Técnicas:
Incluye el cumplimiento de la Especificación Técnica N° **GC/PE/08/2017 "CAMBIO DE ACOMETIDA TRIFÁSICA POR CONDUCTOR MULTIFILAR DE COBRE AISLADO".**

Ítem 09: Colocación de acometida monofásica con conductor protegido con neutro concéntrico, para el mejoramiento del punto de medición.

A. Características Generales:
La especificación técnica tiene por finalidad establecer las condiciones básicas que describen el proceso de colocación de acometida monofásico con conductor protegido con neutro concéntrico para mejoramiento del punto de medición en territorio social.

B. Características Técnicas:
Incluye el cumplimiento de la Especificación Técnica N° **GC/PE/10/2017 "COLOCACIÓN DE ACOMETIDA MONOFÁSICA CON CONDUCTOR PROTEGIDO CON NEUTRO CONCÉNTRICO".**

Ítem 10: Colocación de acometida trifásica con conductor protegido con neutro concéntrico, para el mejoramiento del punto de medición.

A. Características Generales:
La especificación técnica tiene por finalidad establecer las condiciones básicas que describen el proceso de colocación de acometida trifásica con conductor protegido con neutro concéntrico para mejoramiento del punto de medición en clientes enmarcados en la tarifa residencial.

B. Características Técnicas:
Incluye el cumplimiento de la Especificación Técnica N° **GC/PE/11/2017 "COLOCACION DE ACOMETIDA TRIFÁSICA CON CONDUCTOR PROTEGIDO CON NEUTRO CONCÉNTRICO"**.

Ítem 11: Cambio medidor monofásico en BT o MT con medición directa, para el mejoramiento del punto de medición.

A. Características Generales:
La especificación técnica tiene por finalidad establecer las condiciones básicas que describen el proceso para el cambio de medidor monofásico para mejoramiento del punto de medición, en BT o MT con medición directa.

B. Características Técnicas:
Incluye el cumplimiento de la Especificación Técnica N° **GC/PE/06/2017 "CAMBIO DE MEDIDORES MONOFÁSICOS O TRIFÁSICOS EN BT O MT CON MEDICIÓN DIRECTA"**

Ítem 12: Cambio medidor trifásico en BT o MT con medición directa, para el mejoramiento del punto de medición.

A. Características Generales:
La especificación técnica tiene por finalidad establecer las condiciones básicas que describen el proceso para el cambio de medidor trifásico para mejoramiento del punto de medición, en BT o MT con medición directa.

B. Características Técnicas:
Incluye el cumplimiento de la Especificación Técnica N° **GC/PE/06/2017 "CAMBIO DE MEDIDORES MONOFÁSICOS O TRIFÁSICOS EN BT O MT CON MEDICIÓN DIRECTA"**, dependiendo del tipo de conexión.

Ítem 13: Instalación de medidor monofásico en sitio de medición ya existente.

A. Características Generales:
La especificación técnica tiene por finalidad establecer las condiciones básicas que describen el proceso de Instalación de medidor monofásico en territorio social en sitio de medición ya existente.

B. Características Técnicas:
Incluye el cumplimiento de la Especificación Técnica N° **GC/PE/09/2017 "INSTALACIÓN DE MEDIDORES MONOFÁSICOS O TRIFÁSICOS EN BT CON MEDICIÓN DIRECTA".**

Ítem 14: Instalación de medidor trifásico en sitio de medición ya existente

A. Características Generales:
La especificación técnica tiene por finalidad establecer las condiciones básicas que describen el proceso de Instalación de medidor trifásico en sitio de medición ya existente, correspondientes a futuros clientes enmarcados en la categoría residencial.-

B. Características Técnicas:
Incluye el cumplimiento de la Especificación Técnica N° **GC/PE/09/2017 "INSTALACIÓN DE MEDIDORES MONOFÁSICOS O TRIFÁSICOS EN BT CON MEDICIÓN DIRECTA".**

Ítem 15: Instalación de tapa de policarbonato en nicho de medidor monofásico y/o trifásico en BT/MT con medición directa, para protección del medidor.

A. Características Generales:
La especificación técnica tiene por finalidad establecer las condiciones básicas que describen el proceso de Instalación de las tapas de policarbonato en nichos de medidores monofásicos y/o trifásicos que carecen del mismo.

B. Características Técnicas:
Incluye el cumplimiento de la Especificación Técnica N° **GC/PE/16/2017 "INSTALACIÓN DE TAPA DE POLICARBONATO PARA SITIO DE MEDIDOR".**

Ítem 16: Preparación de sitio para medidor monofásico en territorio social.

A. Características Generales:
La especificación técnica tiene por finalidad establecer las condiciones básicas que describen el proceso de excavación, plantación de poste de palma, compactación e instalación de herrajes para sitios de medidores monofásicos en territorio social.

B. Características Técnicas:
Incluye el cumplimiento de la Especificación Técnica N° **GC/PE/17/2017 "PREPARACIÓN PARA SITIO DE MEDIDOR MONOFÁSICO EN TERRITORIO SOCIAL".**

ESPECIFICACIÓN TÉCNICA

ANDE Nº 03.10.11 – Rev. 4

POSTE DE PALMA

ALCANCE: Poste de palma de 7 metros de longitud

EETT REGISTRADA

Elaboración:	Visto Bueno:	Aprobación:	Fecha:
Ing. Juan F. Patiño Palacios. Secc. Normas y EETT	Ing. César Martinez Dpto de Control y Suministro de Materiales de Distribución	Ing. Mirtha de Samaniego Jefa Div. De Proyectos y Obras	04/06/07
Revisión: 4			

Palabra clave: *Postes y crucetas*

Reemplaza a: *EE.TT. ANDE N° 03.10.11 – Rev. 3 Poste de palma*
Fecha: *25/06/03*

Lic. Jorge Viedma Centeno
Jefe - GC/DNT

ÍNDICE

1. OBJETIVO 1

2. NORMAS DE APLICACIÓN 1

3. DEFINICIONES 1

4. CONDICIONES DE UTILIZACIÓN 1
4.1. Condiciones Ambientales 1
4.2. Características Eléctricas de la Red 1

5. CARACTERÍSTICAS FÍSICAS 2
5.3. Dimensiones 2
5.4. Carga de ruptura 2
5.5. Defectos 2

6. CORTE, SECADO Y APILADO 2
6.1. Corte 2
6.2. Tratamiento impermeabilizante 3

7. INSPECCIÓN Y RECEPCIÓN 3
7.2. Control de aspecto, forma y dimensiones 3
7.3. Ensayo de comprobación de la carga límite 3

8. TRANSPORTE 4

9. DATOS GARANTIZADOS 4

10. MATRÍCULA 4

Lic. Jorge [illegible] Centeno
Je[illegible]

1. *OBJETIVO:*

1.1 Estas especificaciones establecen las condiciones mínimas que deben ser satisfechas en la preparación y recepción de los postes de palma destinados al soporte de conductores de las redes aéreas de distribución de la energía eléctrica.

2. *NORMAS DE APLICACIÓN:*

IRAM 18	Muestreo al azar.

3. *DEFINICIONES:*

3.1 **Carga de Ruptura:** Es la carga máxima que puede soportar el poste, cargándolo de modo continuo y creciente hasta su ruptura.

3.2 **Cogollo:** parte del tronco de la palma que se caracteriza por un color blanco crema, sin tinte rojizo.

3.3 **Collar:** parte del tronco de la palma que se va angostando en forma pronunciada hasta convertirse en tronco.

4. *CONDICIONES DE UTILIZACIÓN:*

4.1 Condiciones Ambientales:

• Temperatura máxima del aire	40 °C
• Temperatura media diaria máxima	30 °C
• Temperatura mínima del aire	0 °C
• Humedad relativa ambiente máxima	95 %
• Instalación	A la intemperie.

4.2 Características Eléctricas de la Red:

- Neutro rígido a tierra
- Tensión Nominal
  - ➢ Baja Tensión:

- Entre fases:	380 V ± 10 %
- Entre fase y neutro:	220 V ± 10 %

Lic. Jorge Viedma Centeno
Jefe - GCDNT

5. *CARACTERÍSTICAS FÍSICAS:*

5.1. Podrán cotizarse postes de palma, que en su estado vegetativo presenten una coloración blanca, colorada o negra.

5.2. Deberá especificarse claramente en la Planilla de Datos Garantizados el tipo de palma ofertada, según su coloración.

5.3. Dimensiones:

5.3.1. El diámetro del poste de palma en toda su longitud no deberá ser menor a 11 cm.

5.3.2. La longitud del poste deberá ser de 7 metros, con una tolerancia de –10 y +30 centímetros.

5.4. Carga de ruptura:

5.4.1. La carga de ruptura del poste deberá ser mayor o igual a 275 kgf.

5.5. Defectos:

5.5.1. Se consideran defectos los siguientes:

a) Rajaduras.
b) Grietas
c) Ataque de pájaros carpinteros
d) Perforaciones con diámetro mayor a 3 mm.
e) Cogollo.
f) Collar.

5.5.2. Además, las deformaciones admisibles que presenten los postes deberán estar dentro de lo permitido, según el diseño orientativo (pág 7/10).

6. *CORTE, SECADO Y APILADO:*

6.1 Corte:

6.1.1 En el momento de la tala, se efectuará solamente el corte en la parte inferior, como indicado en el diseño orientativo, a aproximadamente 30 cm del suelo.

Lic. Jorge Viedma Centeno
Jefe - GC/DNT

6.1.2 Posteriormente a la realización del corte, se deberá realizar el apilado de las palmas teniendo en cuenta lo siguiente:

- Dejar el penachón de las hojas a fin de facilitar la pérdida de humedad de la palma mediante el proceso de evapotranspiración.
- Dejar una distancia libre del suelo de 60 cm, como mínimo.
- Deberán dejarse las palmas dispuestas de esta forma por lo menos 60 días.

6.1.3 Luego de estos pasos, se realizará el corte de la parte superior, como indicado en el diseño adjunto.

6.2 Tratamiento impermeabilizante:

6.2.1 Se aplicará un tratamiento impermeabilizante al poste, a base de asfalto líquido.

6.2.2 Este asfalto será aplicado en la cima del poste, en las dos caras de la superficie cortada y en la superficie del poste, hasta una distancia de 30 cm de la arista formada por los dos cortes, de acuerdo a lo indicado en el diseño adjunto.

6.2.3 También será aplicado en la base, en toda la superficie cortada de la misma y en la superficie del poste, desde la base hasta una distancia de 1,80 m de la base, de acuerdo a lo indicado en el diseño adjunto.

7. *INSPECCION Y RECEPCIÓN:*

7.1. Previamente a la aceptación de una partida de postes de palma, puestos en depósitos de ANDE, ésta efectuará el control y los ensayos que se detallan en la presente especificación técnica. La recepción de los postes comprenderá los controles y ensayos detallados a continuación.

7.2. Verificación de aspecto, forma y dimensiones:

7.2.1. Para la verificación de aspecto, forma y dimensiones, se tomará el 100% del lote.

7.2.2. El 70 % de los postes de cada lote deberán ser rectos, como mínimo, y el 30 % restante de los mismos, como máximo, podrán tener deformaciones comprendidas dentro de los límites indicados en el ítem 5.5.2 y el diseño de las deformaciones admisibles del Anexo de estas especificaciones técnicas.

7.2.3. Serán objeto de rechazo individual los postes que no cumplan lo establecido en los ítems 5.3 y 5.5, siendo que deberán ser sustituidos por postes que satisfagan lo establecido en dichos ítems.

7.2.4. Si la cantidad de postes rechazados en forma individual debido al incumplimiento de lo establecido en los ítems 5.3 y 5.5, excediera del 25 % del lote en cuestión, el lote completo será rechazado.

Lic. Jorge Viedma Centeno
Jefe GC/DNT

7.3. Ensayo de comprobación de la carga límite:

7.3.1. Se extraerán al azar, según la Norma IRAM 18, el número de postes que conforma la muestra en función al tamaño del lote, según lo indicado en la Tabla 2 del Anexo de Tablas

7.3.2. Los postes deberán resistir (sin romperse) la carga de ruptura especificada en el ítem 5.4 de esta Especificación, caso contrario se considerará el poste como defectuoso.

7.3.3. Se rechazará el lote si la cantidad defectuosa excede el valor indicado en la Tabla 2.

7.3.4. Los gastos que demanden los ensayos, así como el costo de los postes ensayados, serán por cuenta y cargo del proveedor.

8. TRANSPORTE:

8.1. Los postes deberán ser acondicionados de manera a estar protegidos durante el estibado, transporte y almacenado.

8.2. El proveedor será responsable por cualquier daño que resulte de un transporte y estibado inapropiados.

9. DATOS GARANTIZADOS:

9.1. El oferente deberá completar íntegra y fielmente, utilizando preferentemente medios informáticos, la Planilla de Datos Técnicos Garantizados que se adjunta. La misma deberá llevar impresa la firma responsable del oferente.

10. MATRÍCULA

10.1. Los postes serán entregados con la codificación de matrícula establecida en la Tabla de matrículas.

Lic. Jorge Viedma Centeno
Jefe - SC/DNT

ANEXO DE TABLAS

Tabla 1:

POSTE DE PALMA	MATRICULA N°
	2596 - 5008

Tabla 2:
CRITERIO DE ACEPTACIÓN PARA EL ENSAYO DE CARGA LÍMITE

TAMAÑO DEL LOTE	TAMAÑO DE LA MUESTRA	POSTES DEFECTUOSOS
41 - 65	4	0
66 - 110	5	0
111 -180	7	0
181 -300	10	0
301 -500	15	1
501 - 800	20	1
801 - 1300	25	2
1301 - 3200	30	2

Lic. Jorge Viedma Centeno
Jefe - GC/DNT

ANEXO DE DISEÑOS
DISEÑO ORIENTATIVO
DEFORMACIONES ADMISIBLES EN POSTES DE PALMA

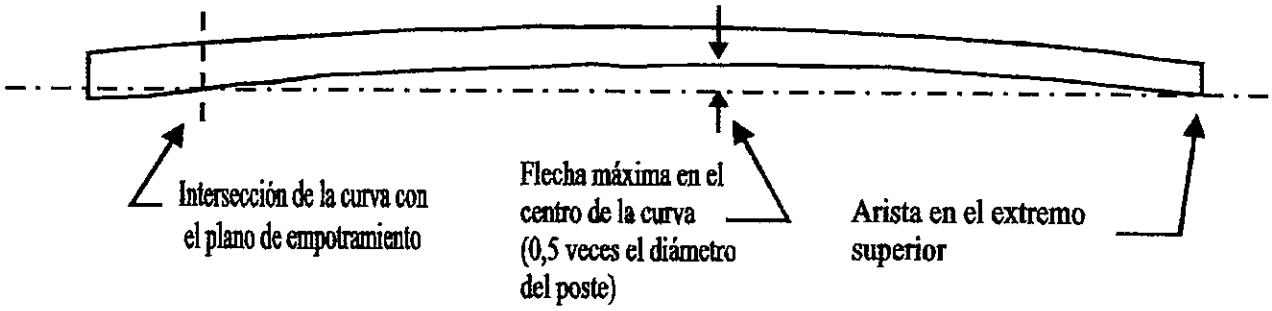

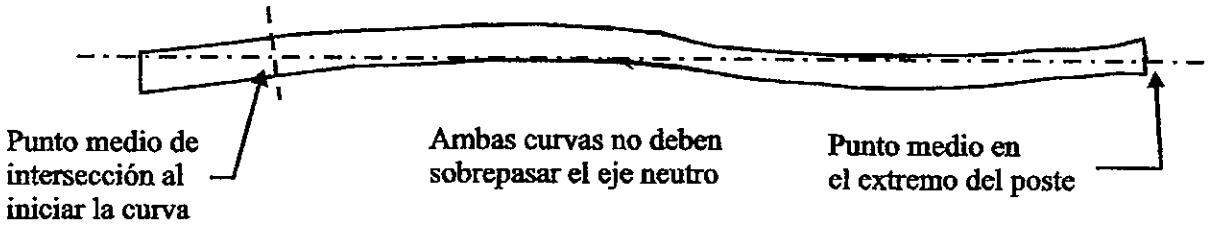

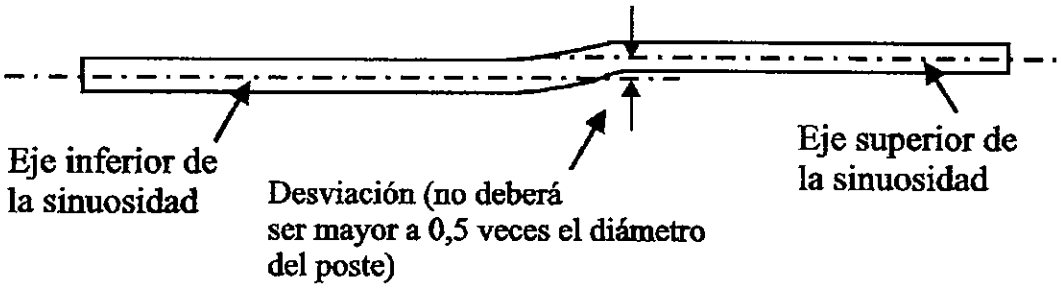

Lic. Jorge Vidal Centeno
Jefe - GC/DNT

DISEÑO ORIENTATIVO
DEFORMACIONES ADMISIBLES EN POSTES DE PALMA

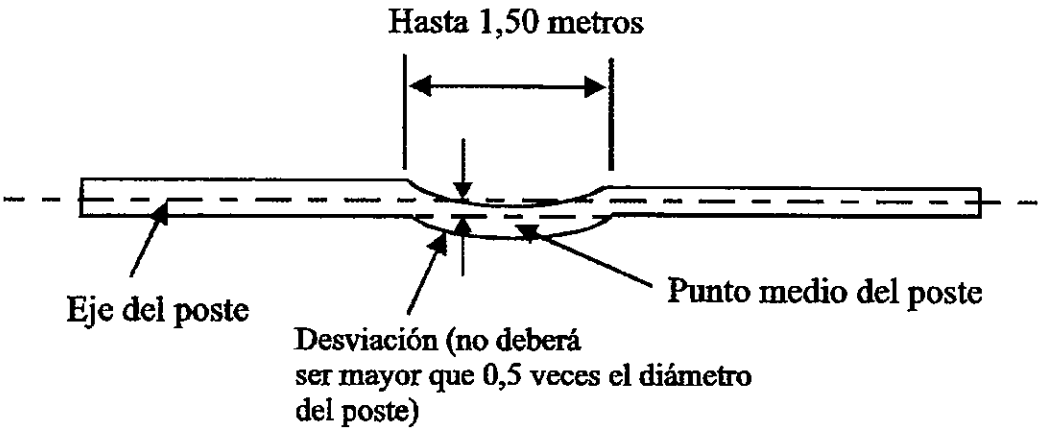

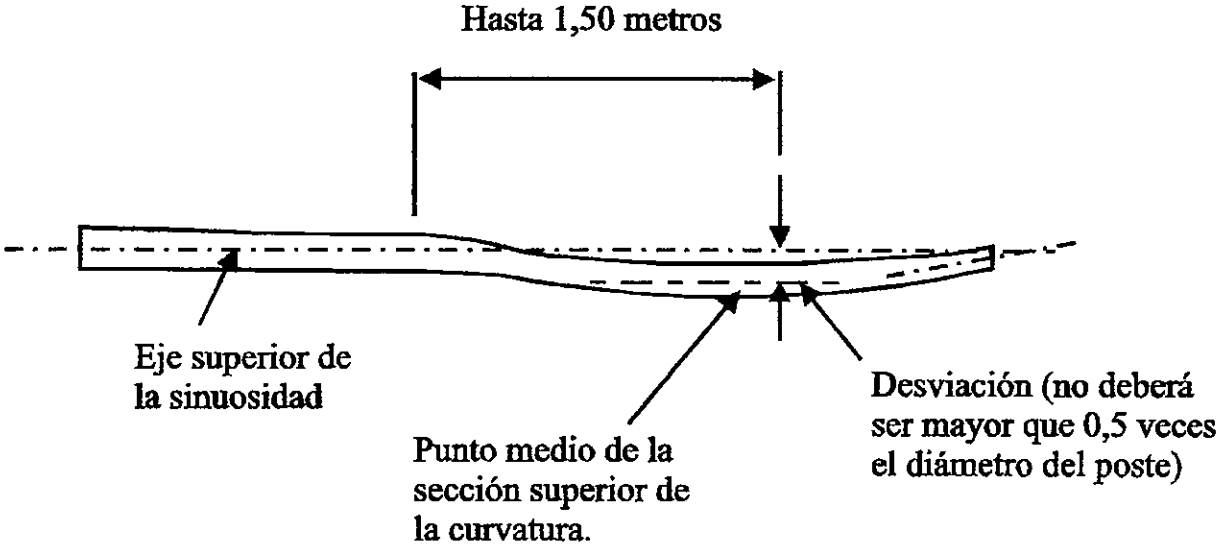

Lic. Jorge Viedma Centeno
Jefe - GD/DNT

DETALLE DE LOS CORTES PERMITIDOS Y DE LA APLICACIÓN DEL TRATAMIENTO IMPERMEABILIZANTE

CIMA

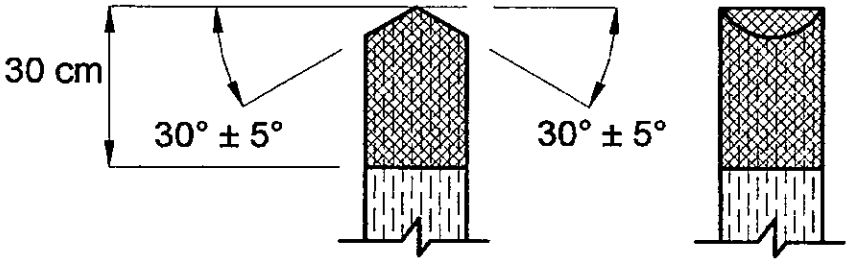

BASE

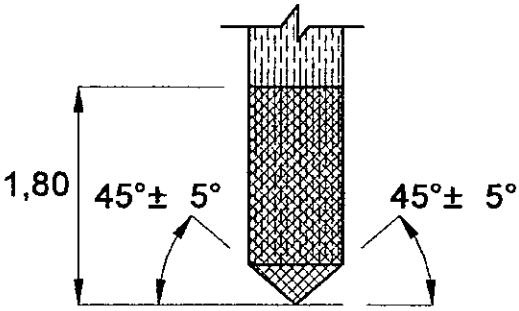

Notas:

1. Todas las medidas están en metros (m), a menos que se indique lo contrario.

Lic. Jorge Viedma Centeno
Jefe - GC/DNT

DISEÑO ORIENTATIVO
ENSAYO DE RUPTURA

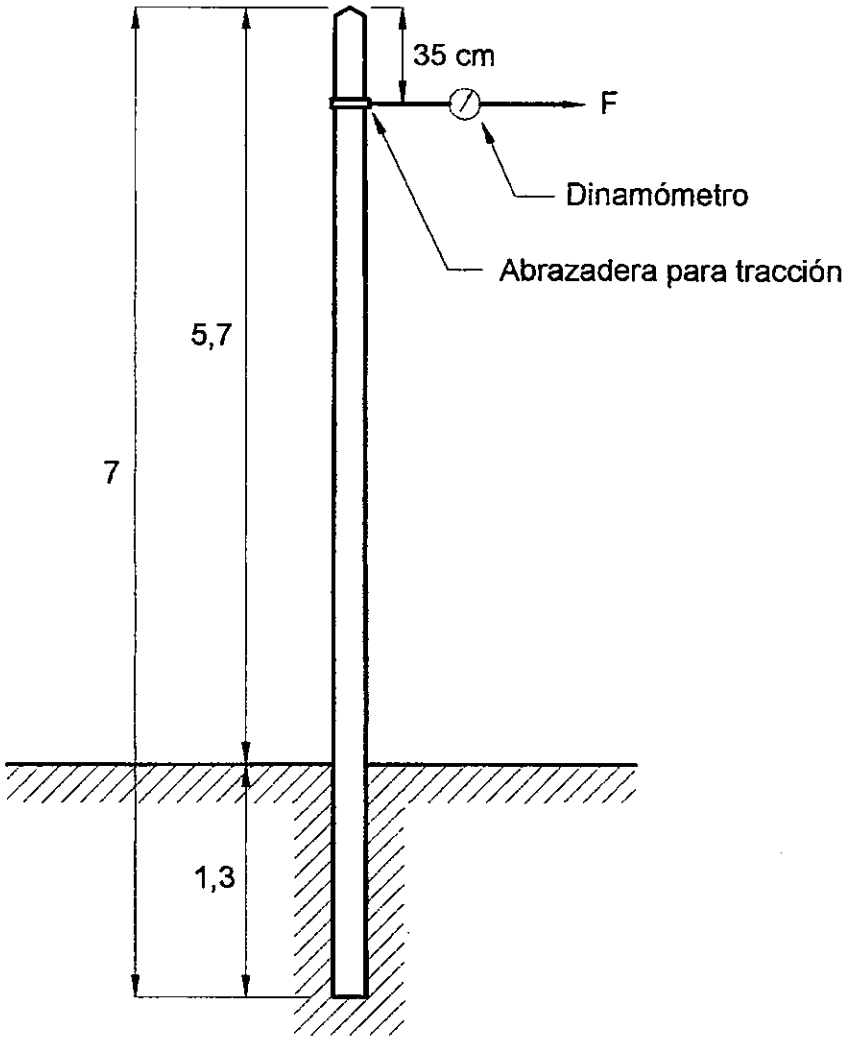

Referencias:

F Fuerza aplicada en el Ensayo

Notas:

2. Todas las medidas están en metros (m), a menos que se indique lo contrario.

Lic. Jorge Vettma Centeno
Jefe - GG/DNT

ANDE	PLANILLA DE DATOS GARANTIZADOS E.E.T.T. N° 03.10.11 - Rev. 4 POSTE DE PALMA	10/10

	DESCRIPCIÓN			ESPECIFICACIÓN ANDE N° 03.10.11 - Rev. 4	GARANTIZADO FABRICANTE
1	OFERENTE				
2	PROCEDENCIA				
3	CARACTERÍSTICAS FÍSICAS DEL POSTE	Coloración		Blanca / Roja / Negra	
		Carga de ruptura (kgf)		≥ 275	
		Dimensiones	Diámetro (cm)	≥ 11	
			Longitud total (m)	7	
			Tolerancia para la longitud (cm)	- 10; + 30	
4	CORTE, SECADO Y APILADO	Cortes	Cima (Conforme ítem 6.1)	30° ± 5°	
			Base (Conforme ítem 6.1)	45° ± 5°	
		Secado y apilado		Conforme ítem 6.1	
		Tratamiento impermeabilizante en base a asfalto líquido (Conforme ítem 6.2)	Cima	Aplicado hasta a 30 cm de la misma	
			Base	Aplicado hasta a 180 cm de la misma	
		Defectos		Conforme ítem 5.5.1	
		Deformaciones admisibles		Conforme ítem 5.5.2	
5	OBSERVACIONES				

Lic. Jorge Medina Centello
Jefe SC/DNT