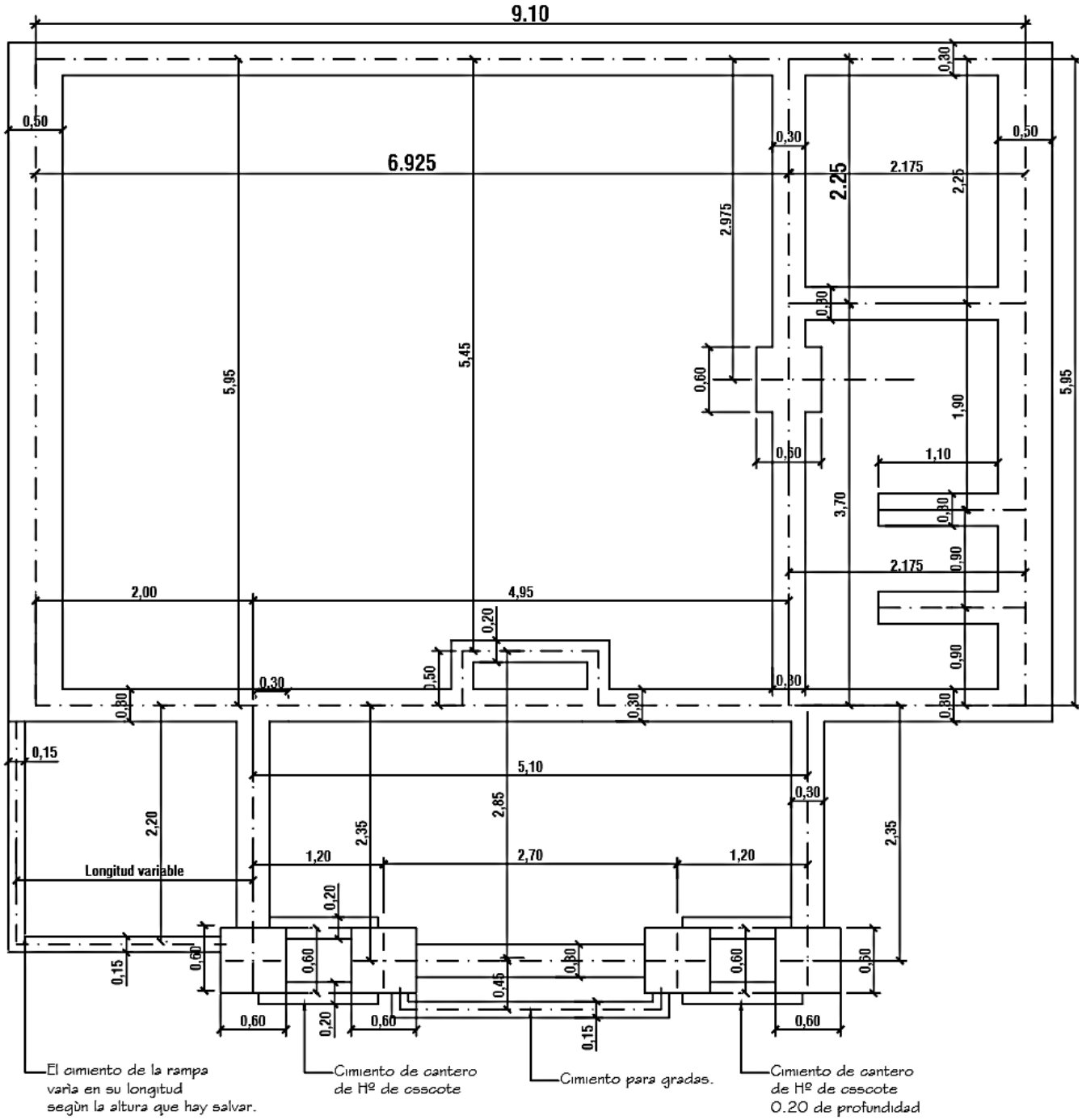


PLANTA DE FUNDACION

MUNICIPALIDAD DE SAN RAFAEL DEL PARANA 01

PROYECTO: CONSTRUCCION DE 1 AULA TIPO PRE-ESCOLAR CON TECHO DE TEJA
INSTITUCION: ESCUELA BASICA NRO 3304 VIRGEN DE FATIMA
DIRECCION: SAN RAFAEL DEL PARANA – COLONIA AURORA

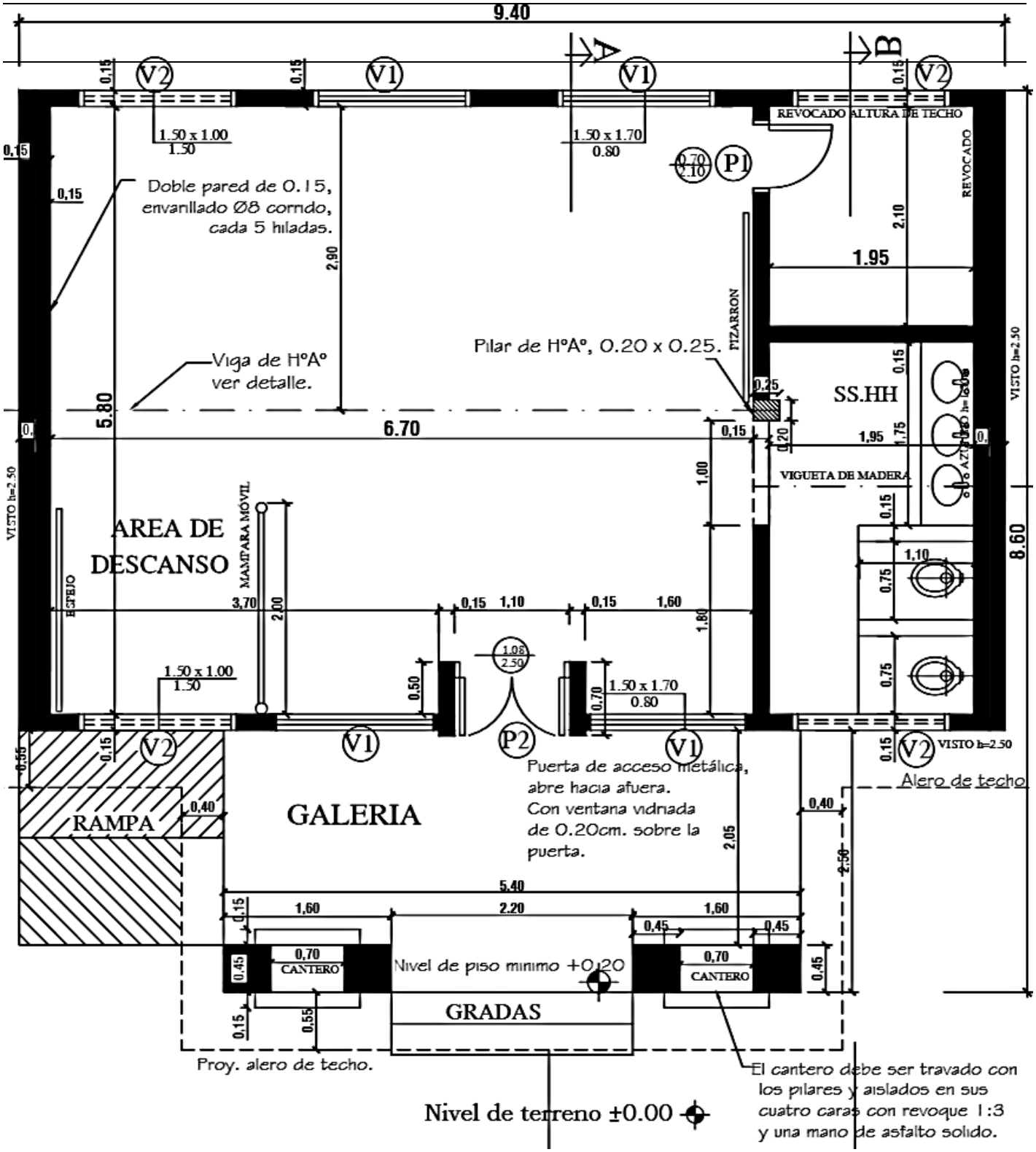


PLANTA DE CONSTRUCTIVA



PROYECTO: CONSTRUCCION DE 1 AULA TIPO PRE-ESCOLAR CON TECHO DE TEJA
INSTITUCION: ESCUELA BASICA NRO 3304 VIRGEN DE FATIMA
DIRECCION: SAN RAFAEL DEL PARANA – COLONIA AURORA

DETALLE CIMENTACION

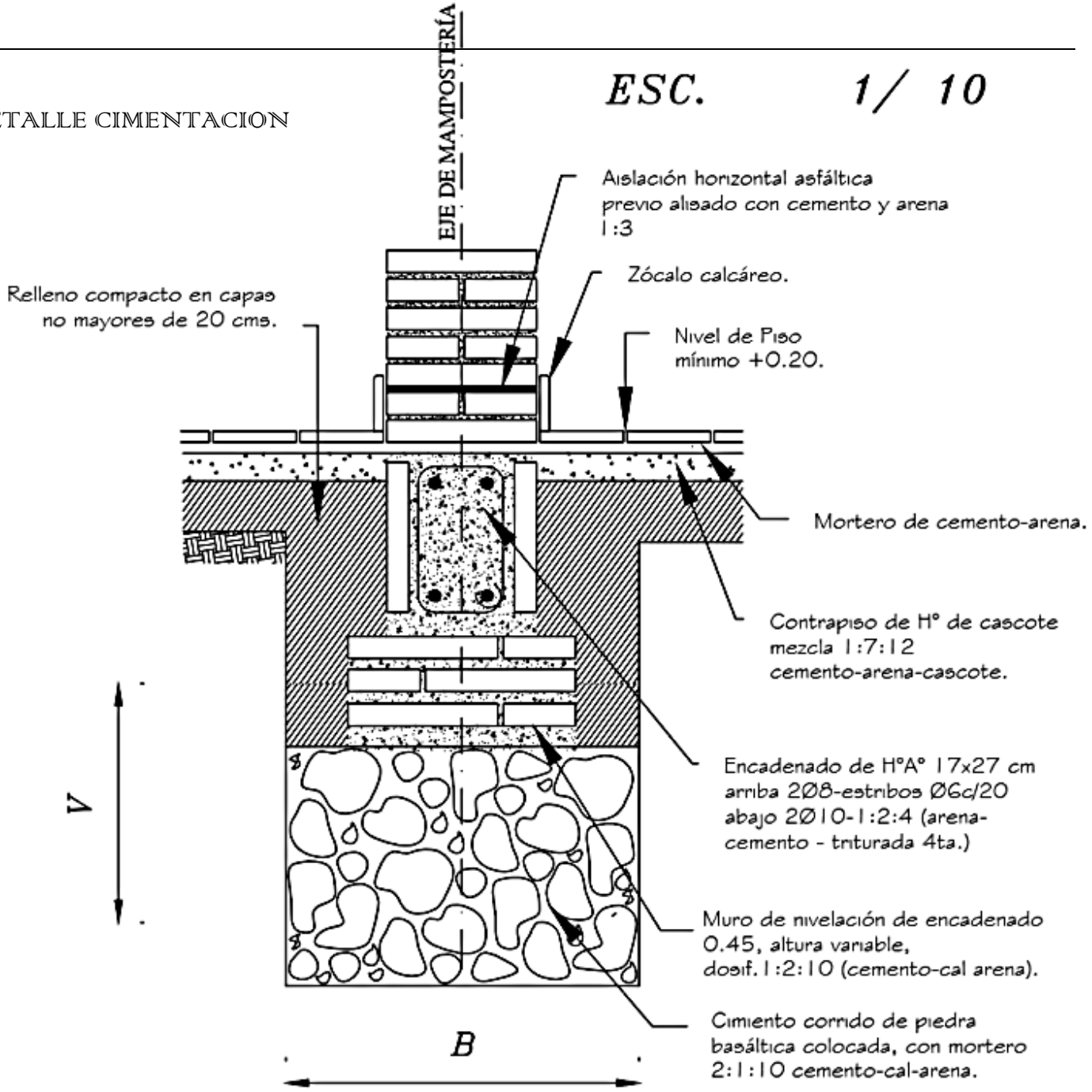


**Obs.:**

*V = variable*

*B = ancho de cimentación*



PROYECTO: CONSTRUCCION DE 1 AULA TIPO PRE-ESCOLAR CON TECHO DE TEJA
INSTITUCION: ESCUELA BASICA NRO 3304 VIRGEN DE FATIMA
DIRECCION: SAN RAFAEL DEL PARANA – COLONIA AURORA

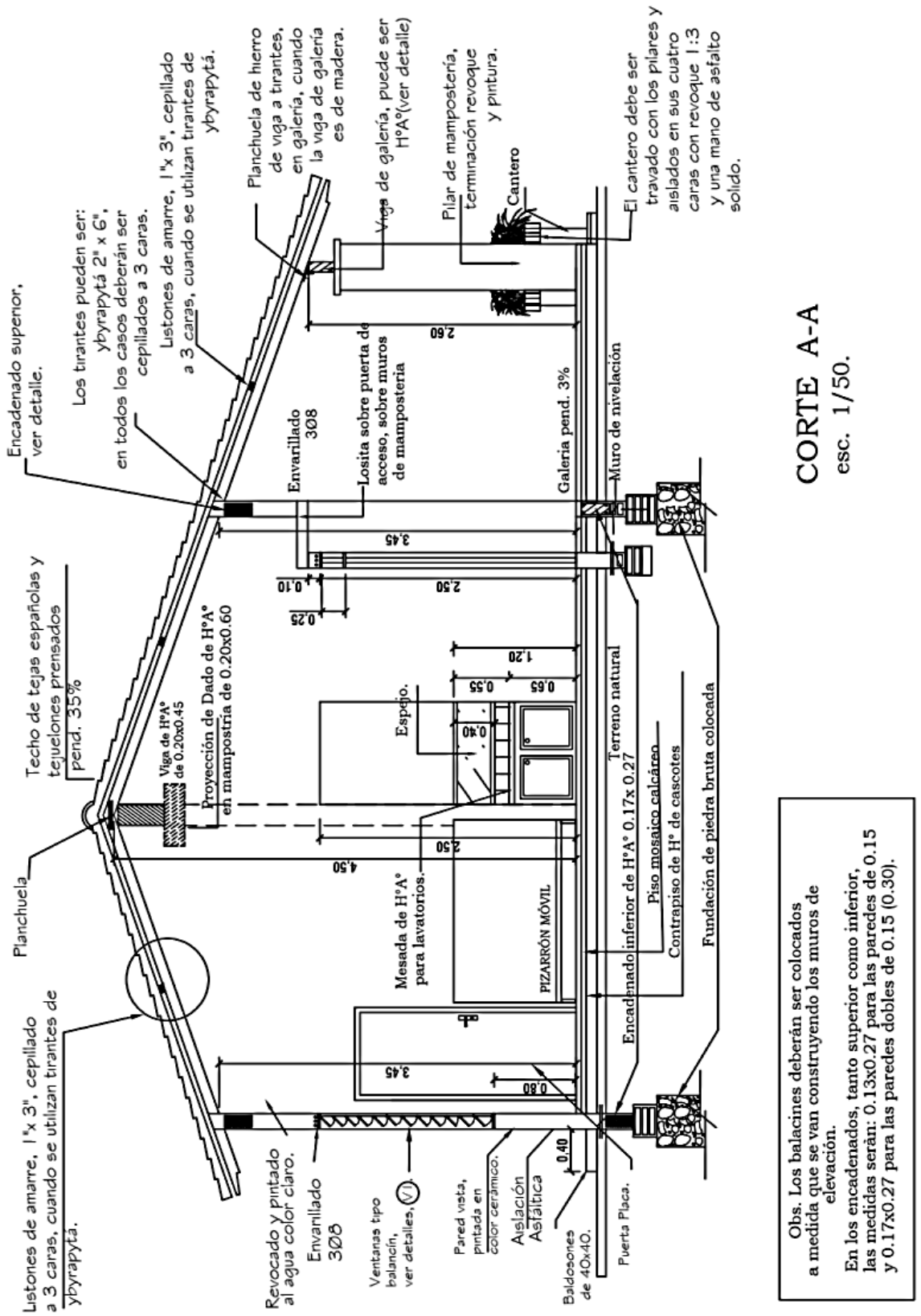




PROYECTO: CONSTRUCCION DE 1 AULA TIPO PRE-ESCOLAR CON TECHO DE TEJA
INSTITUCION: ESCUELA BASICA NRO 3304 VIRGEN DE FATIMA
DIRECCION: SAN RAFAEL DEL PARANA – COLONIA AURORA

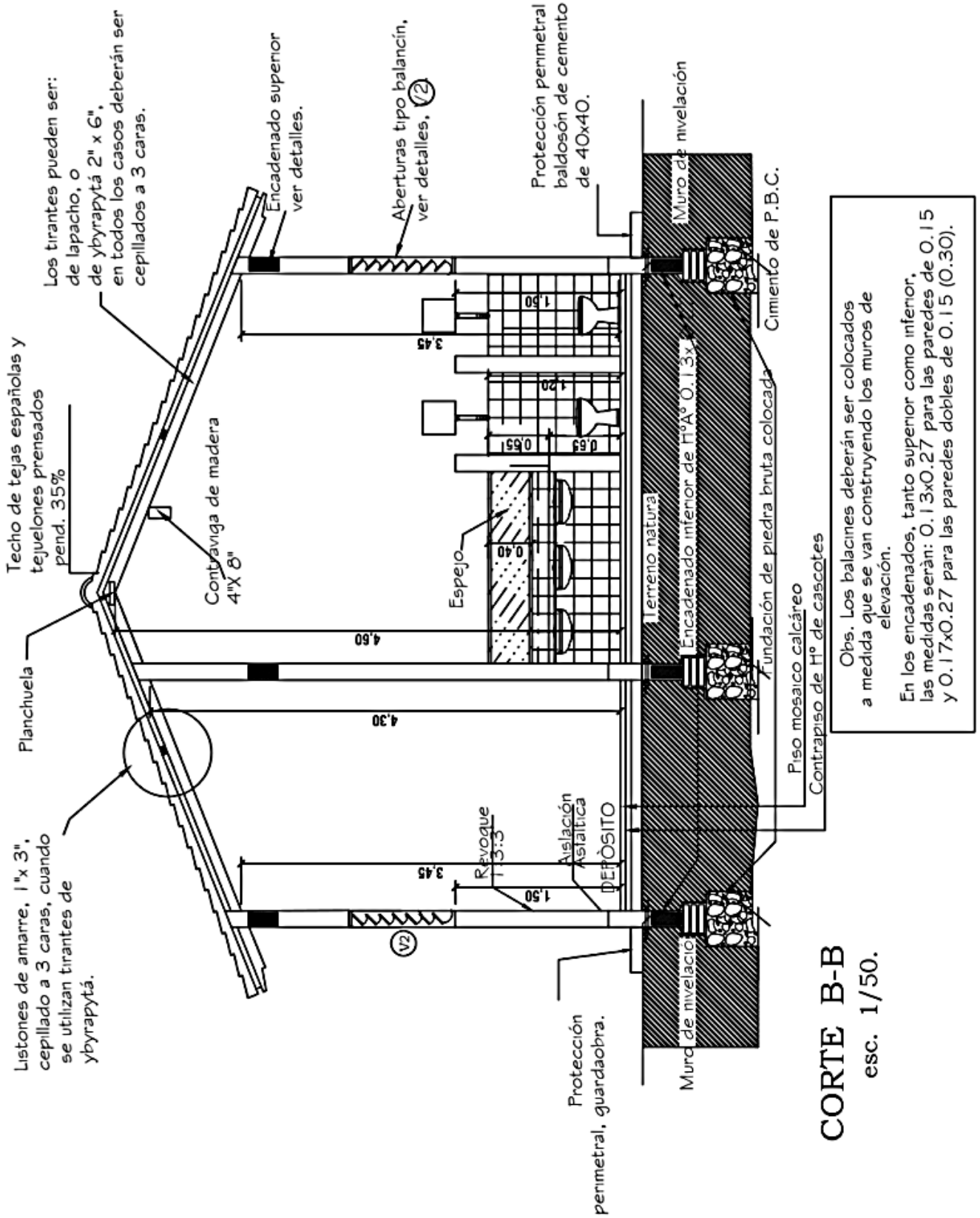




PROYECTO: CONSTRUCCION DE 1 AULA TIPO PRE-ESCOLAR CON TECHO DE TEJA
INSTITUCION: ESCUELA BASICA NRO 3304 VIRGEN DE FATIMA
DIRECCION: SAN RAFAEL DEL PARANA – COLONIA AURORA

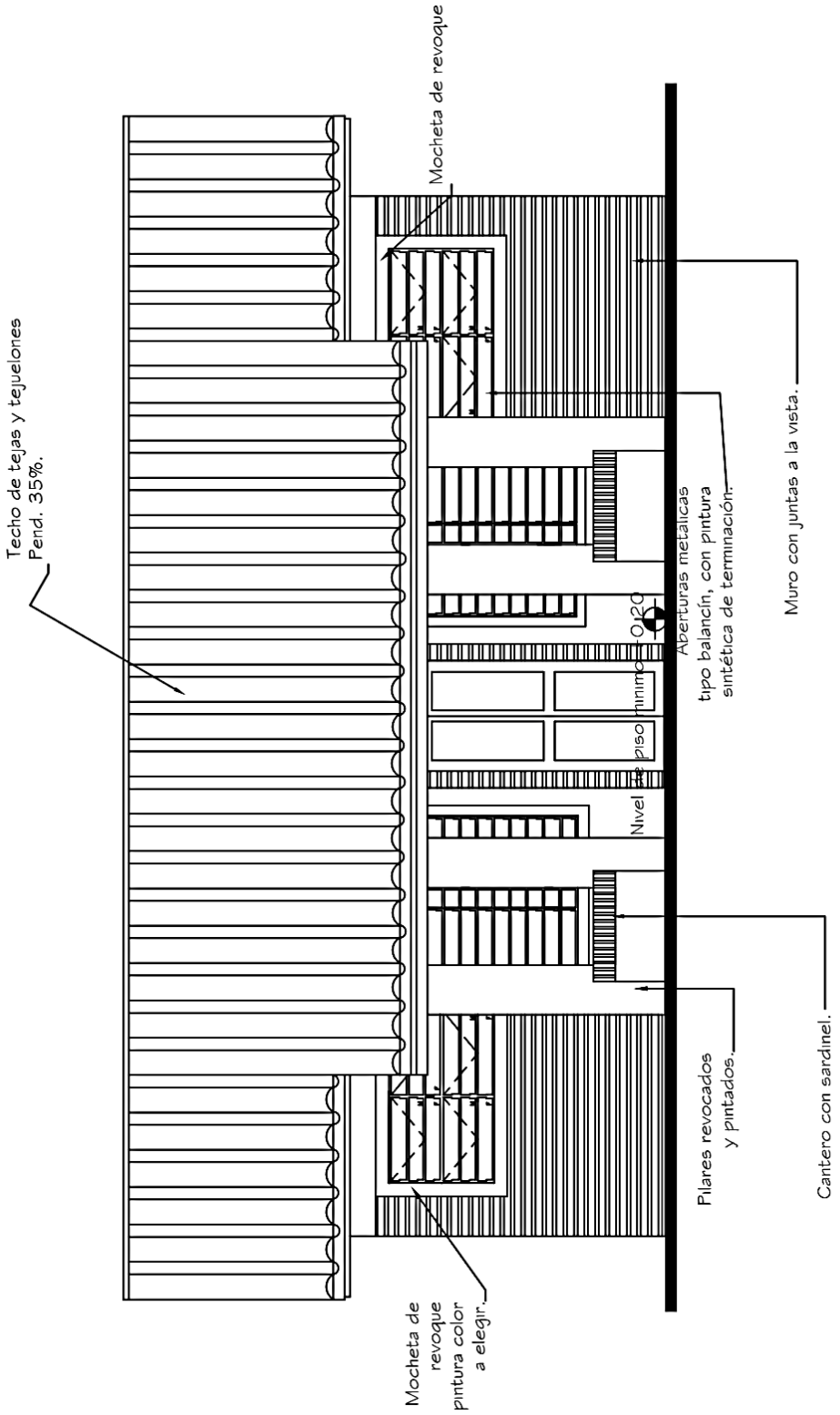


FACHADA PRINCIPAL



PROYECTO: CONSTRUCCION DE 1 AULA TIPO PRE-ESCOLAR CON TECHO DE TEJA
INSTITUCION: ESCUELA BASICA NRO 3304 VIRGEN DE FATIMA
DIRECCION: SAN RAFAEL DEL PARANA – COLONIA AURORA

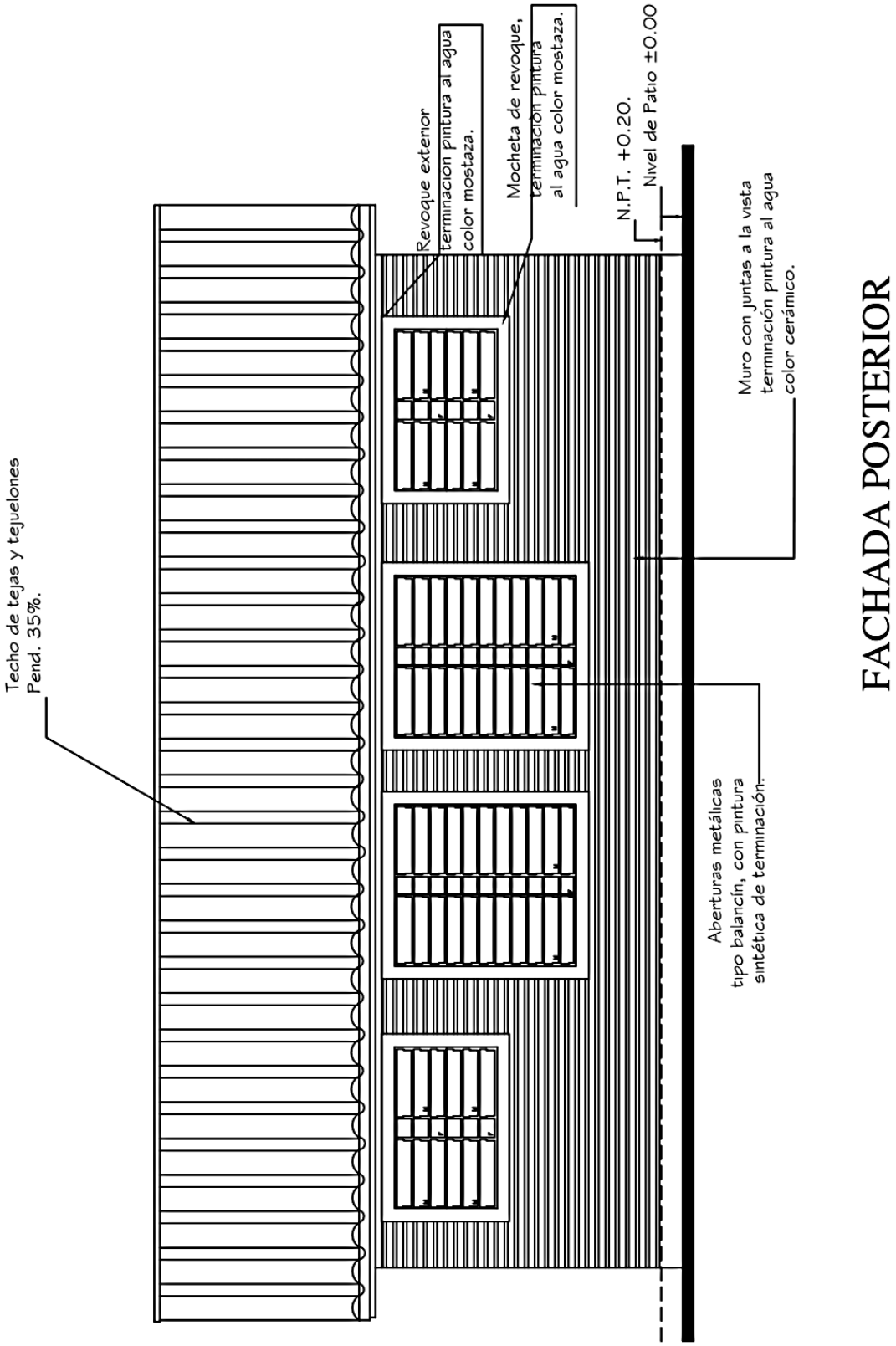




PROYECTO: CONSTRUCCION DE 1 AULA TIPO PRE-ESCOLAR CON TECHO DE TEJA
INSTITUCION: ESCUELA BASICA NRO 3304 VIRGEN DE FATIMA
DIRECCION: SAN RAFAEL DEL PARANA – COLONIA AURORA

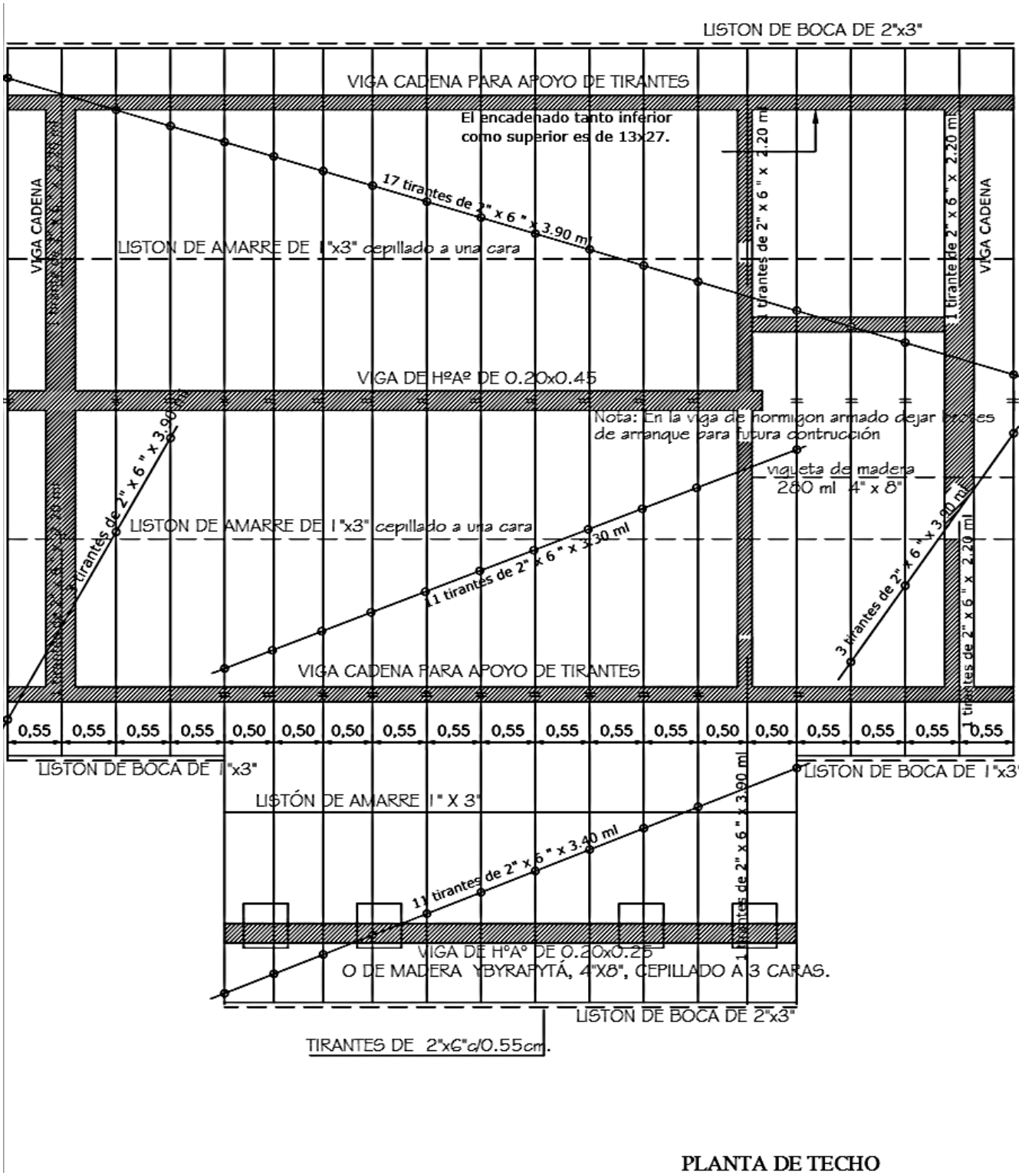


**PLANTA DE TECHO**



PROYECTO: CONSTRUCCION DE 1 AULA TIPO PRE-ESCOLAR CON TECHO DE TEJA
INSTITUCION: ESCUELA BASICA NRO 3304 VIRGEN DE FATIMA
DIRECCION: SAN RAFAEL DEL PARANA – COLONIA AURORA

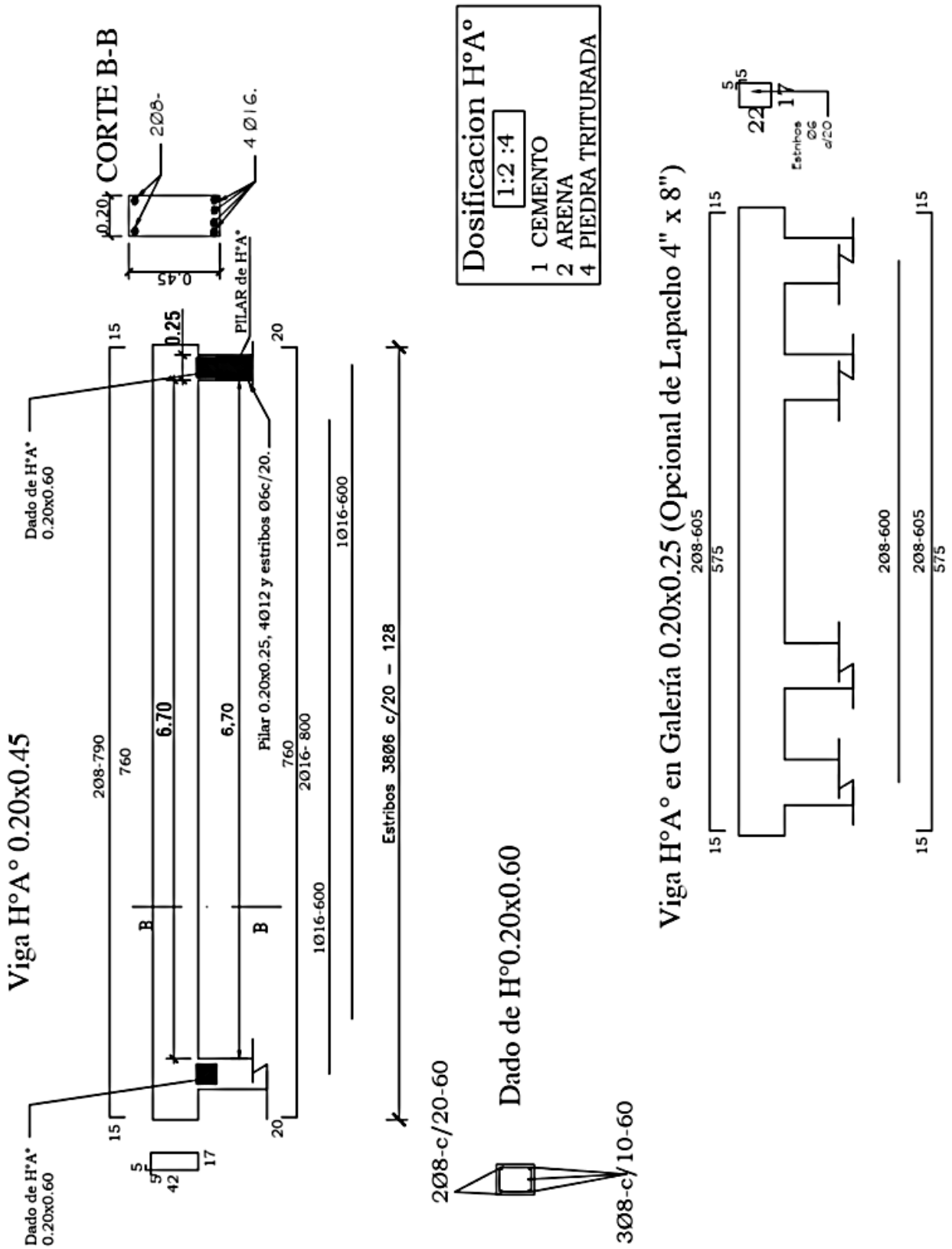




PROYECTO: CONSTRUCCION DE 1 AULA TIPO PRE-ESCOLAR CON TECHO DE TEJA
INSTITUCION: ESCUELA BASICA NRO 3304 VIRGEN DE FATIMA
DIRECCION: SAN RAFAEL DEL PARANA – COLONIA AURORA

## DADO DE Hº Aº DE 0.20 X 0.20 X 0.60

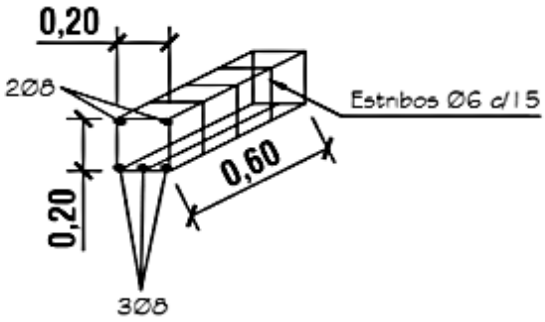


## PILAR DE Hº Aº DE 0.20 X 0.25

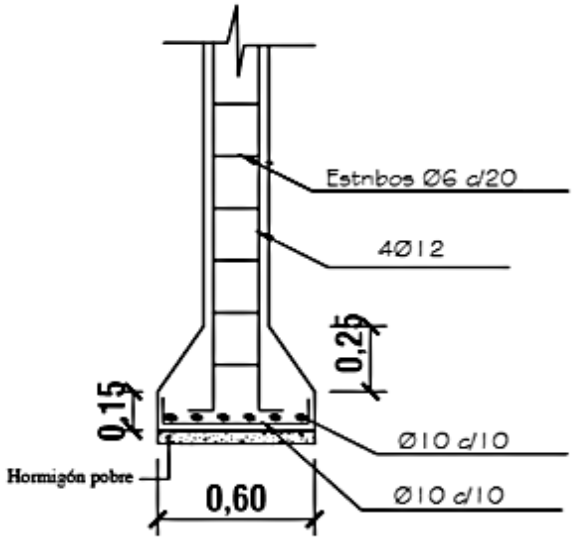


## ZAPATA

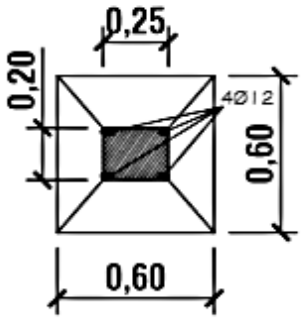


## DETALLE DE ZAPATA CON ENCADENADO INFERIOR

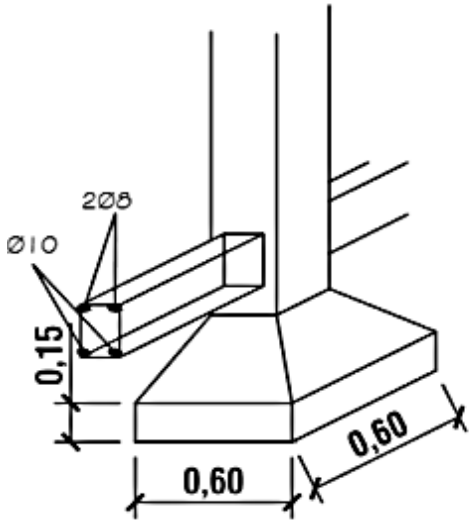


## ARMADURA DE ZAPATA

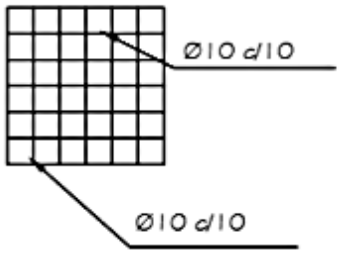

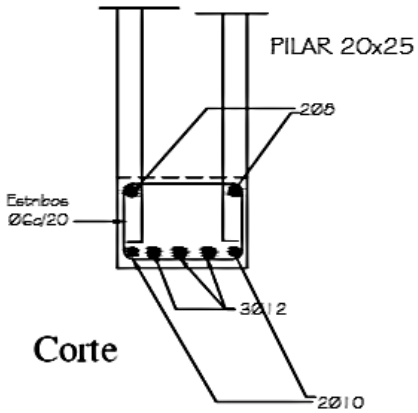


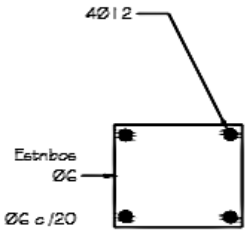


**Detalle pilar de apoyo de viga principal**
**Sin escala**

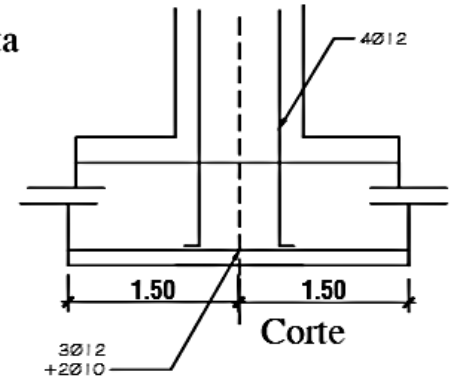


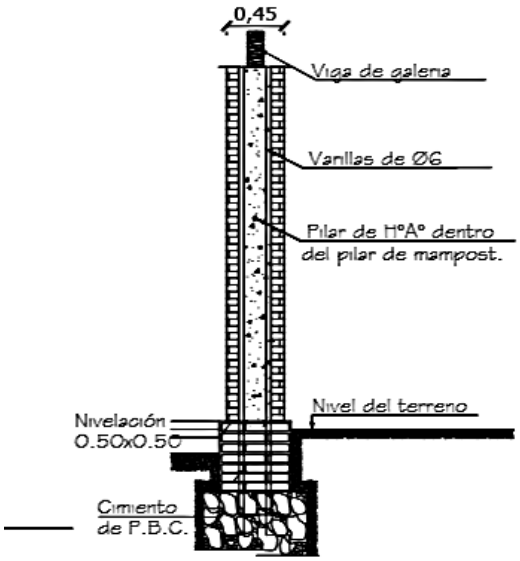


**DETALLE DE PILAR DE GALERÍA**

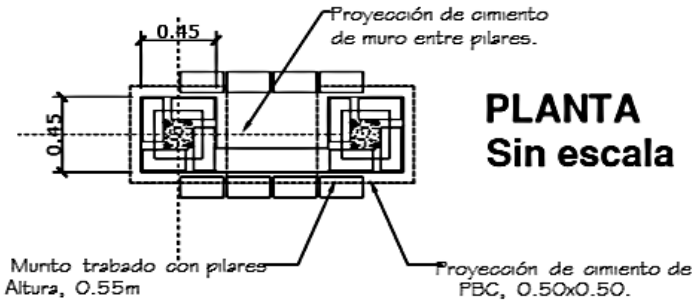


**PLANTA**
**Sin escala**

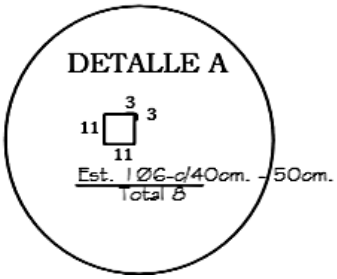


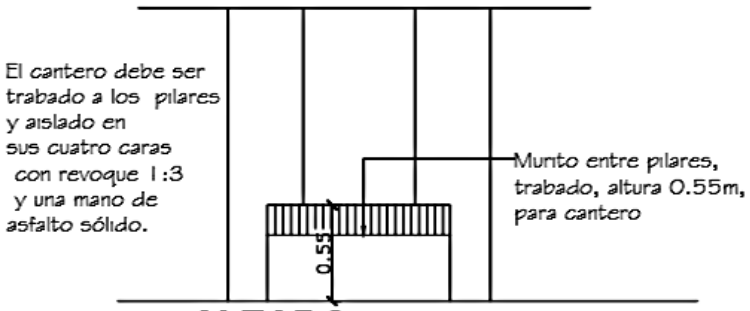


**ALZADO**
**Sin escala**



PROYECTO: CONSTRUCCION DE 1 AULA TIPO PRE-ESCOLAR CON TECHO DE TEJA
INSTITUCION: ESCUELA BASICA NRO 3304 VIRGEN DE FATIMA
DIRECCION: SAN RAFAEL DEL PARANA – COLONIA AURORA

## ENCADENADO SUPERIOR Y INFERIOR PARA MURO DE 0.30 (DOBLE 0.15)

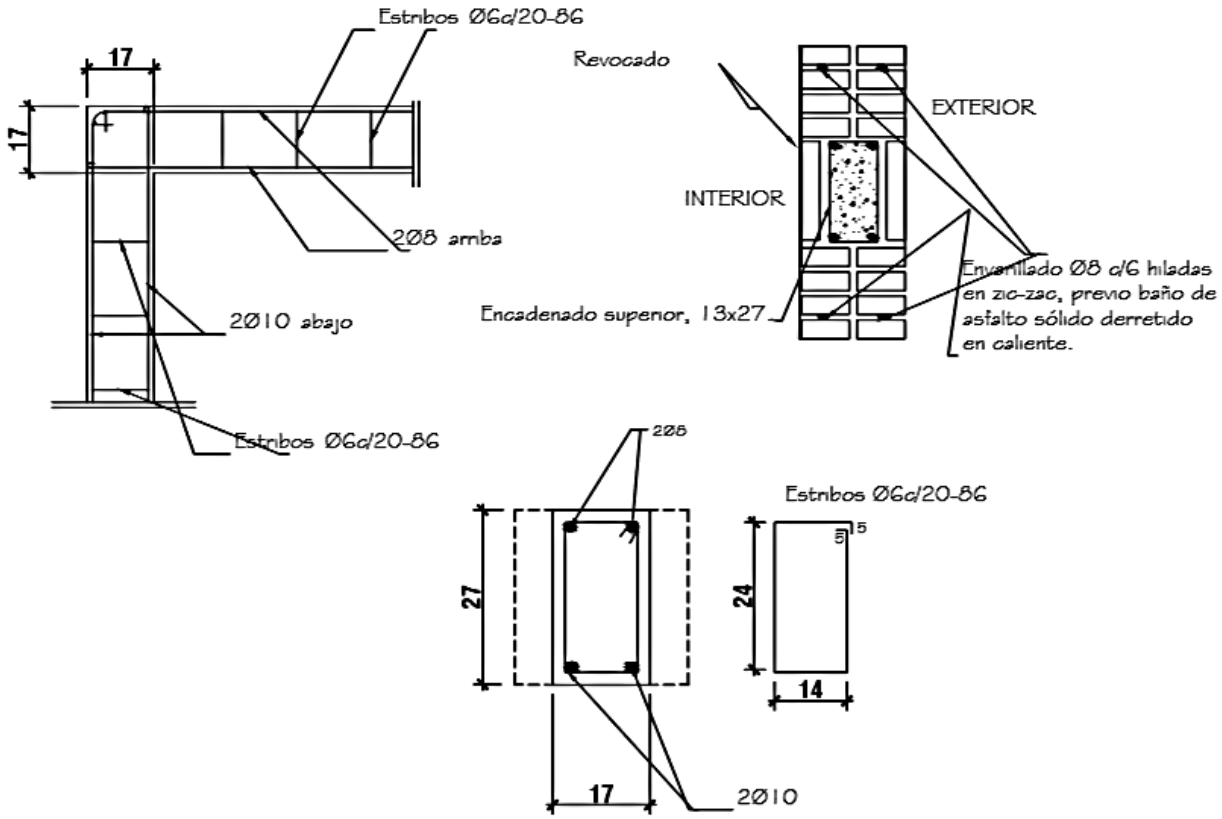


## ENCADENADO SUPERIOR PARA MURO DE 0.15

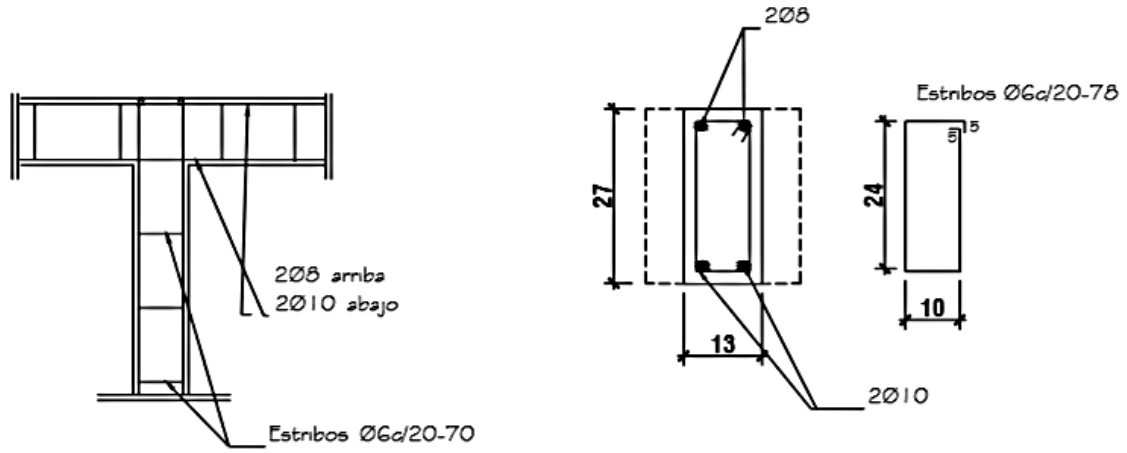

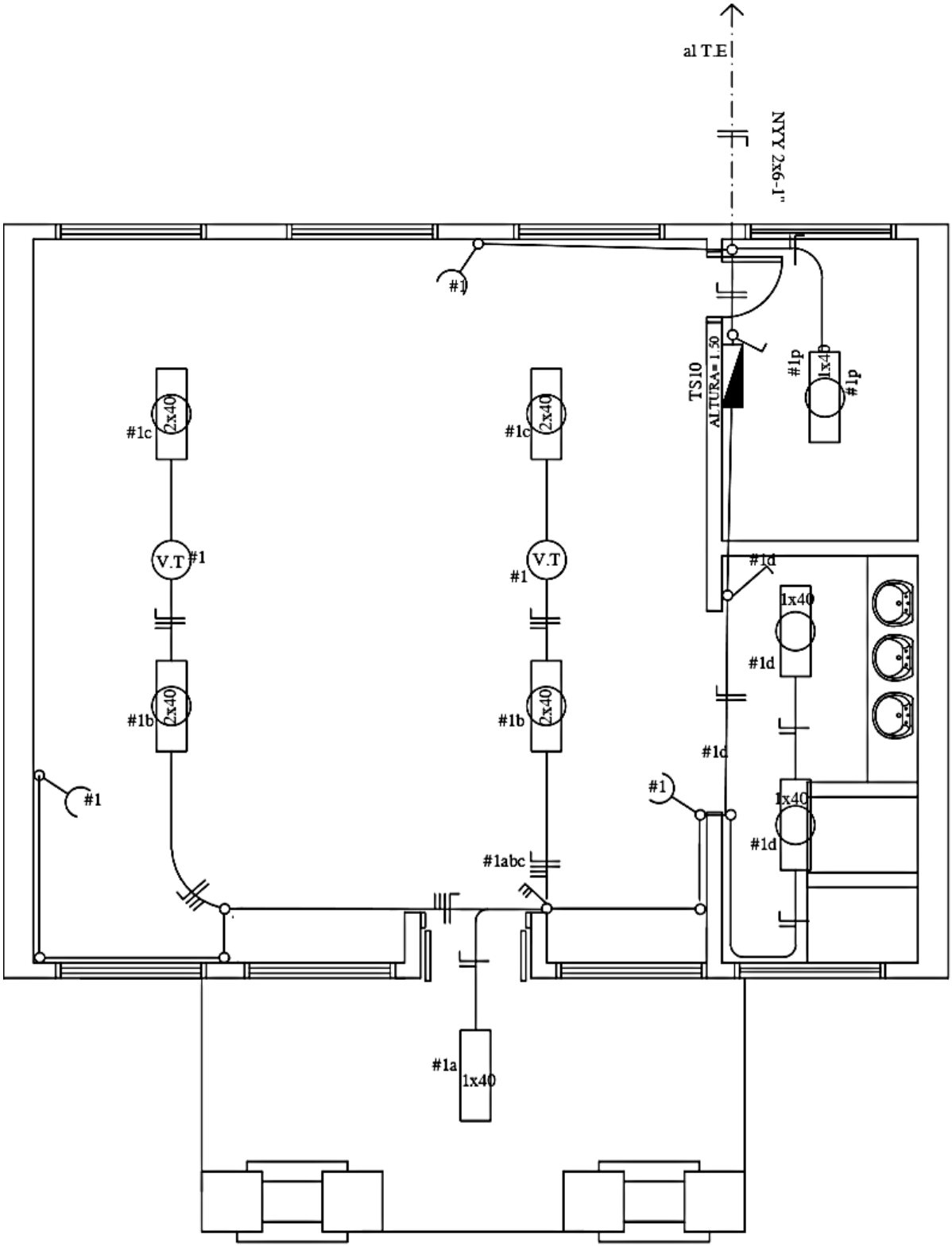




PROYECTO: CONSTRUCCION DE 1 AULA TIPO PRE-ESCOLAR CON TECHO DE TEJA
INSTITUCION: ESCUELA BASICA NRO 3304 VIRGEN DE FATIMA
DIRECCION: SAN RAFAEL DEL PARANA – COLONIA AURORA

## CUADRO DE CARGA DEL TS10

| Circuitos | Fluorescentes | | Tomas | Otras Cargas | Total |
|---|---|---|---|---|---|
| | 1x40w | 2x40w | | | |
| #1 | 4 | 4 | 3 | 2 (V.T) | 1.500 |
| | | | | | |
| | | | | | |
| | | | | | |
| CARGA TOTAL | | | | | 1.500 W |

## ESQUEMA DEL TS 6

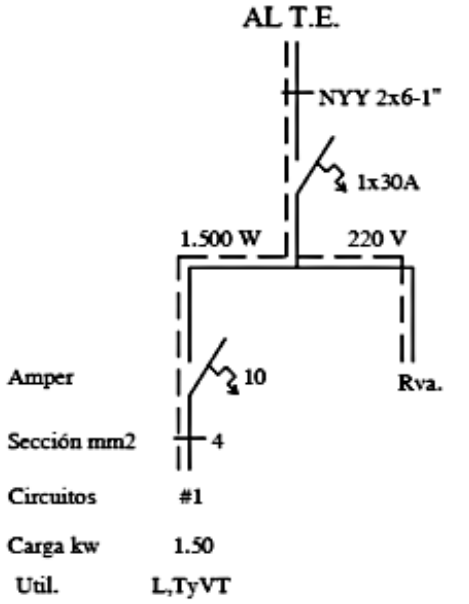


OBSERVACION:
LOS ELECTRODUCTOS NO ACOTADOS SON DE 5/8".
LOS CONDUCTORES NO ACOTADOS SON DE 2mm2.
LOS FLUORESCENTES DEBEN DE TENER EL FACTOR DE POTENCIA CORREGIDO.(CAPACITORES 1 POR CADA ARTEFACTO)
LOS T.C.V. SON TABLEROS DE COMANDO DE VENTILADORES Y DEBEN IR EMPOTRADOS Y CONTENIDOS EN UNA CAJA DE METAL.
LOS VENTILADORES DE TECHO DEBEN ESTAR COLGADOS POR ENCIMA DE LOS EQUIPOS FLUORESCENTES PARA EVITAR SOMBRAS, POR LO MENOS 20 CMS.

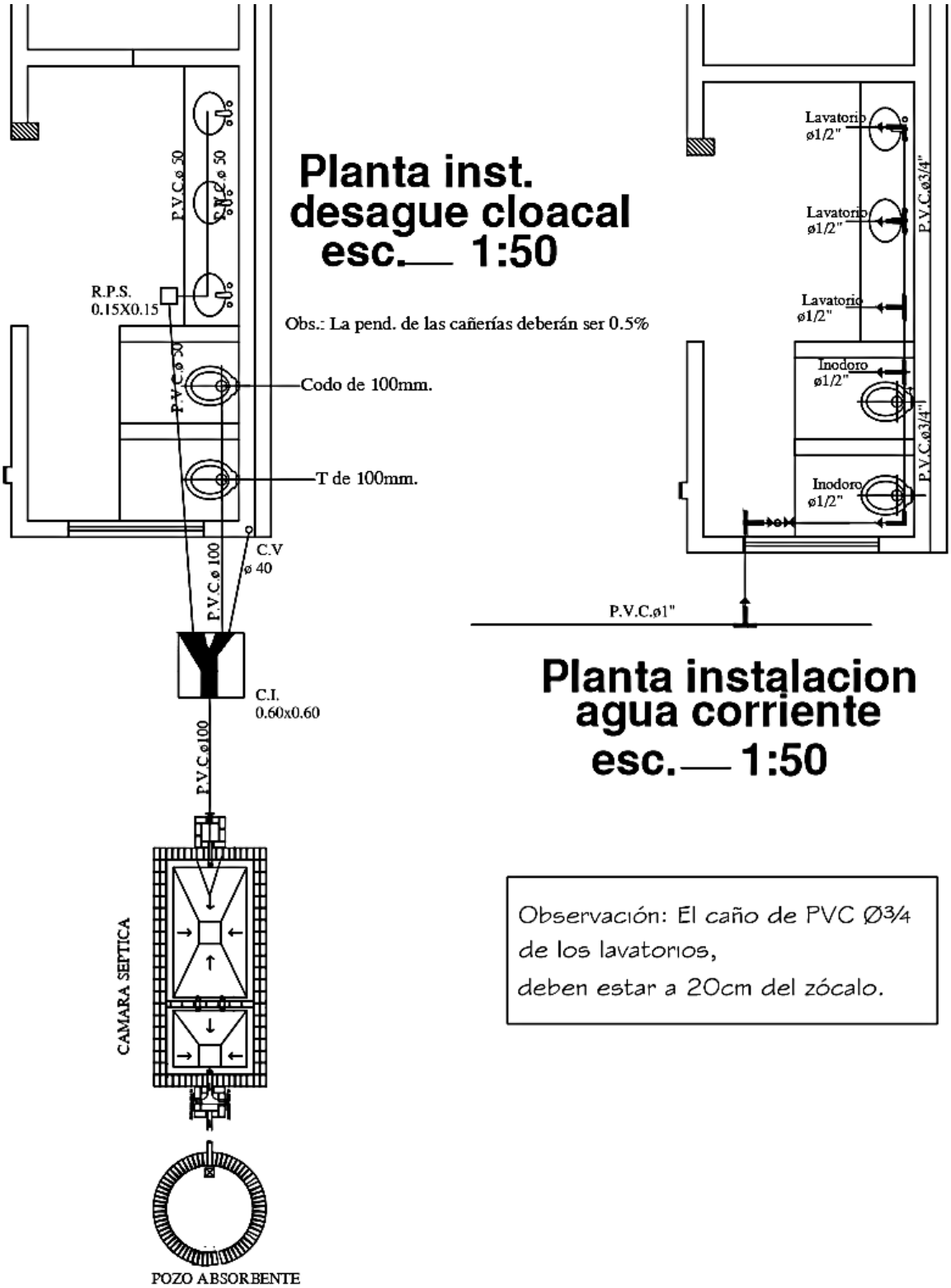
Planta inst.
desague cloacal
esc.— 1:50
Obs.: La pend. de las cañerías deberán ser 0.5%
P.V.C.ø 50
P.V.C.ø 50
R.P.S.
0.15X0.15
P.V.C.ø 50
Codo de 100mm.
T de 100mm.
C.V
ø 40
P.V.C.ø 100
C.I.
0.60x0.60
P.V.C.ø100
CAMARA SEPTICA
POZO ABSORBENTE
Lavatorio
ø1/2"
Lavatorio
ø1/2"
Lavatorio
ø1/2"
P.V.C.ø3/4"
Inodoro
ø1/2"
Inodoro
ø1/2"
P.V.C.ø3/4"
P.V.C.ø1"
Planta instalacion
agua corriente
esc.— 1:50
Observación: El caño de PVC Ø¾
de los lavatorios,
deben estar a 20cm del zócalo.

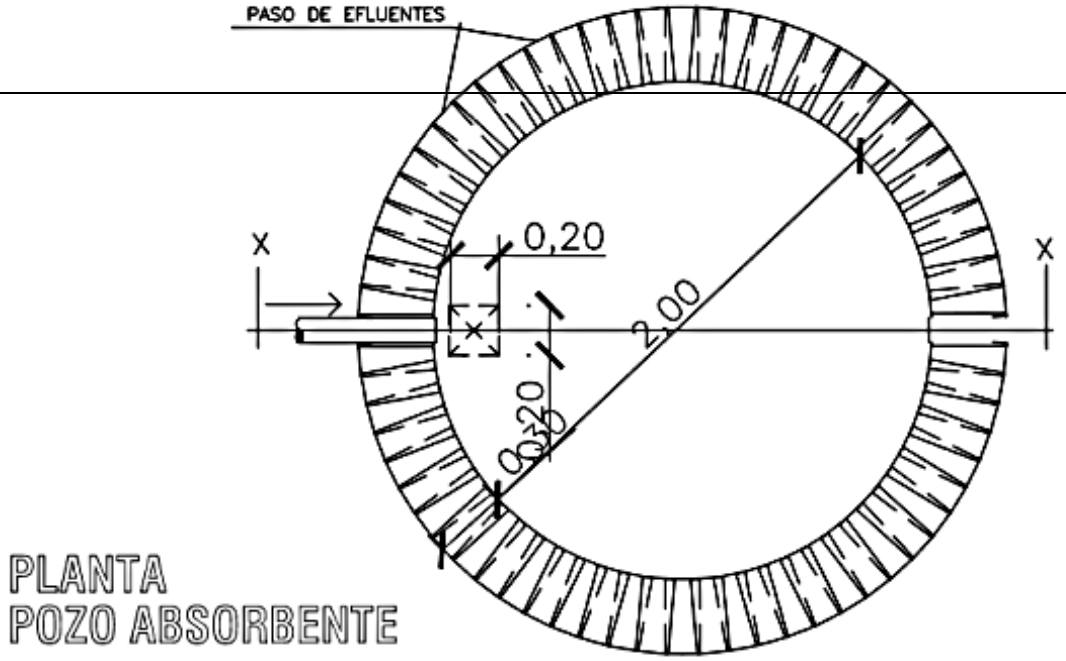
PASO DE EFLUENTES
X
X
0,20
2,00
0,20
0,20
PLANTA
POZO ABSORBENTE

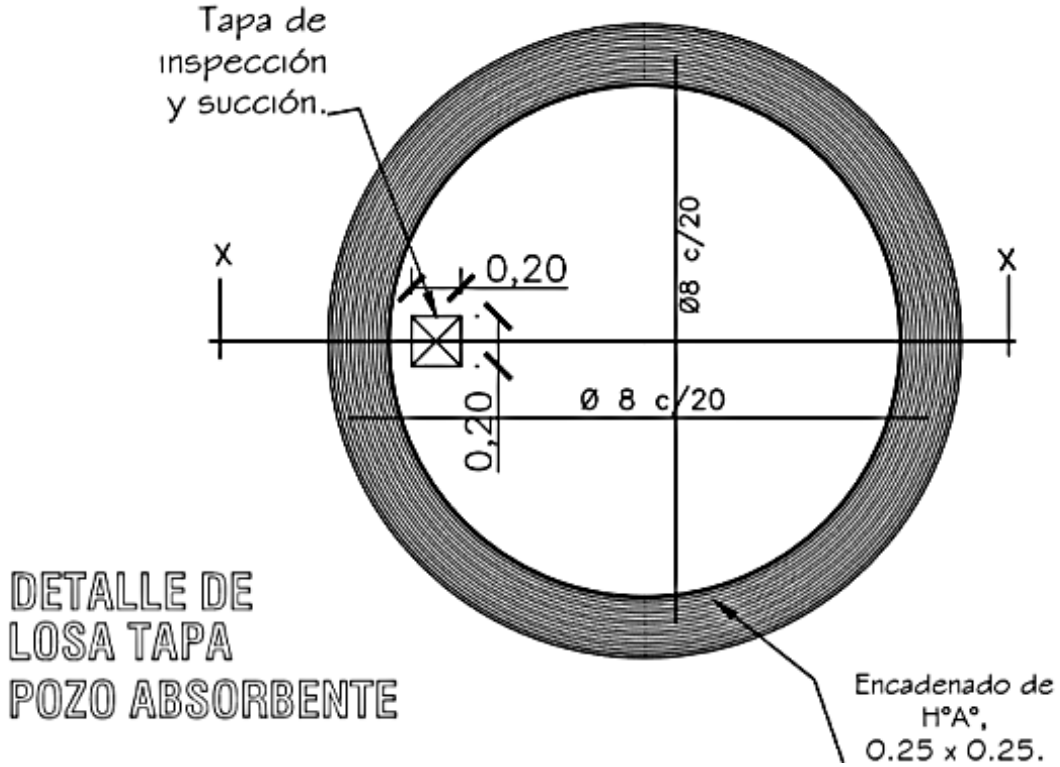
Tapa de
inspección
y succión.
X
X
0,20
Ø8 c/20
0,20
Ø 8 c/20
DETALLE DE
LOSA TAPA
POZO ABSORBENTE
Encadenado de
H°A°,
0.25 x 0.25.

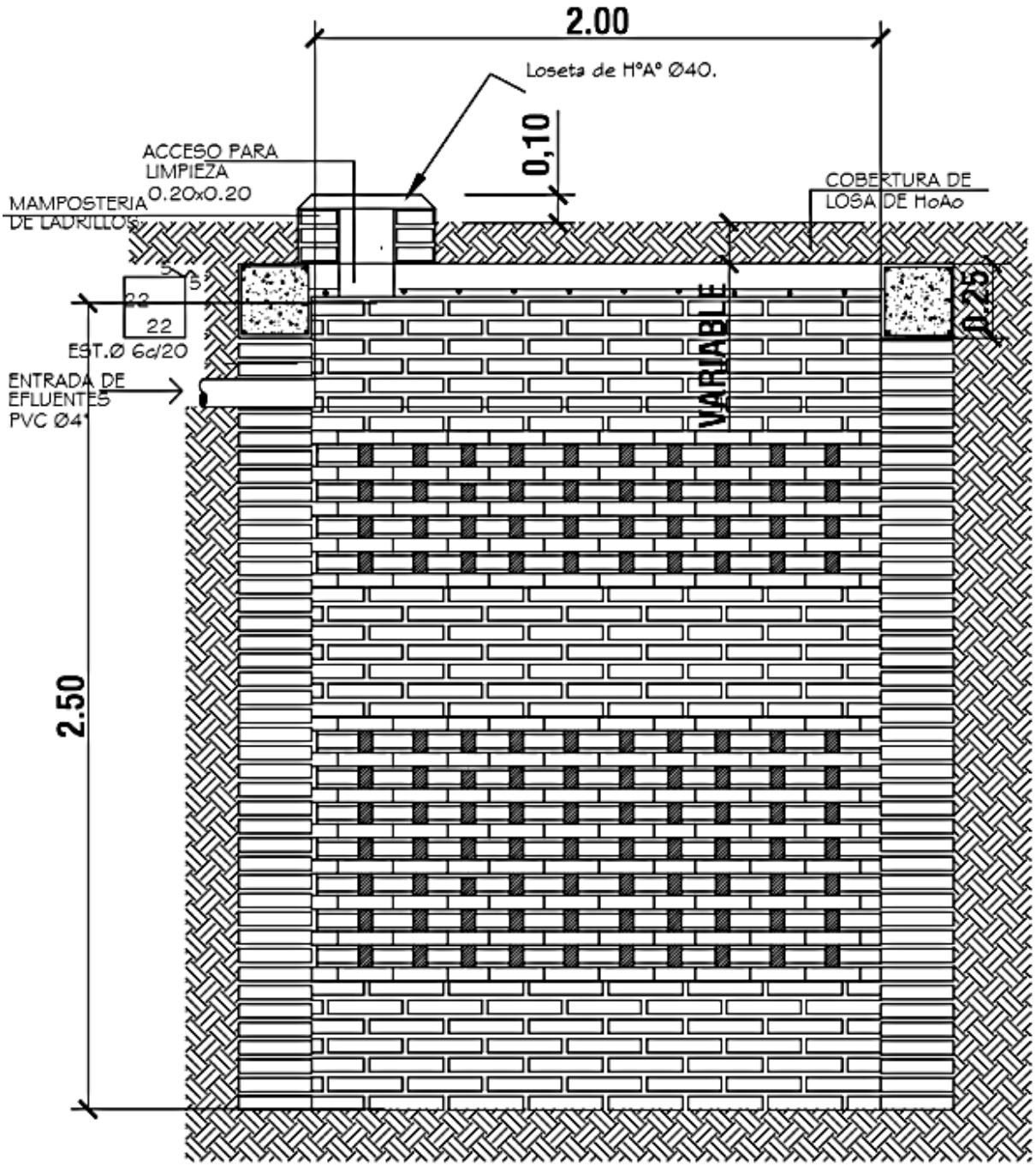


POZO ABSORBENTE CORTE X-X



PROYECTO: CONSTRUCCION DE 1 AULA TIPO PRE-ESCOLAR CON TECHO DE TEJA
INSTITUCION: ESCUELA BASICA NRO 3304 VIRGEN DE FATIMA
DIRECCION: SAN RAFAEL DEL PARANA – COLONIA AURORA

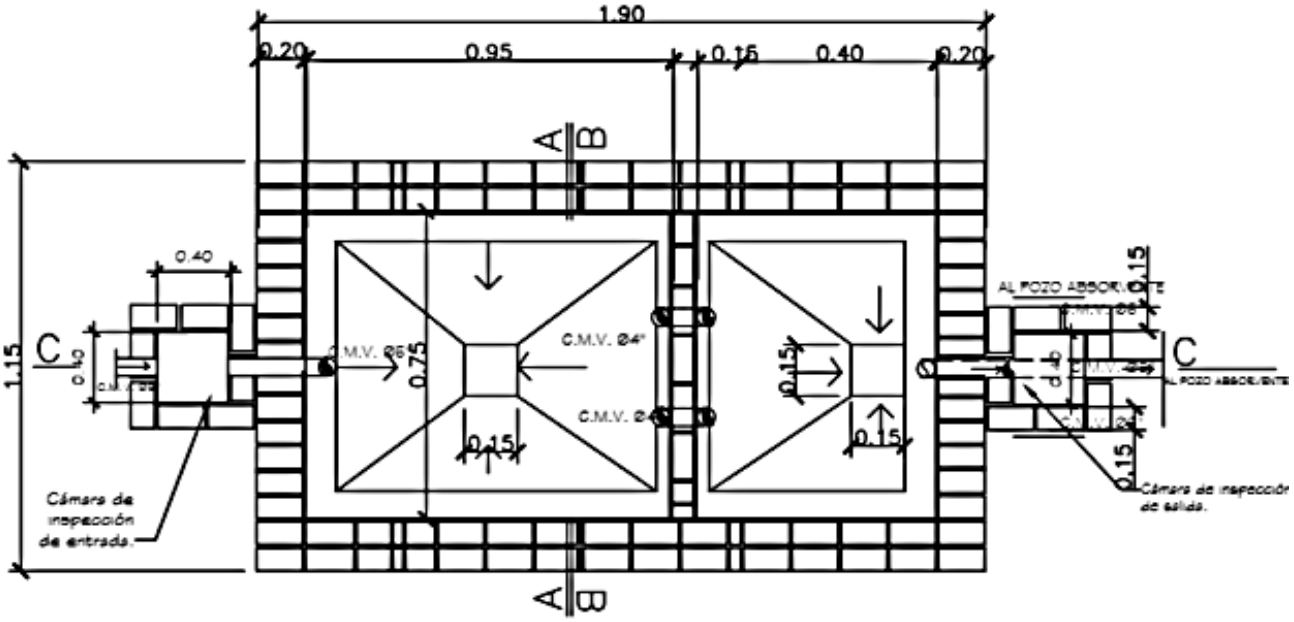


PLANTA CAMARA SEPTICA
Sin escala

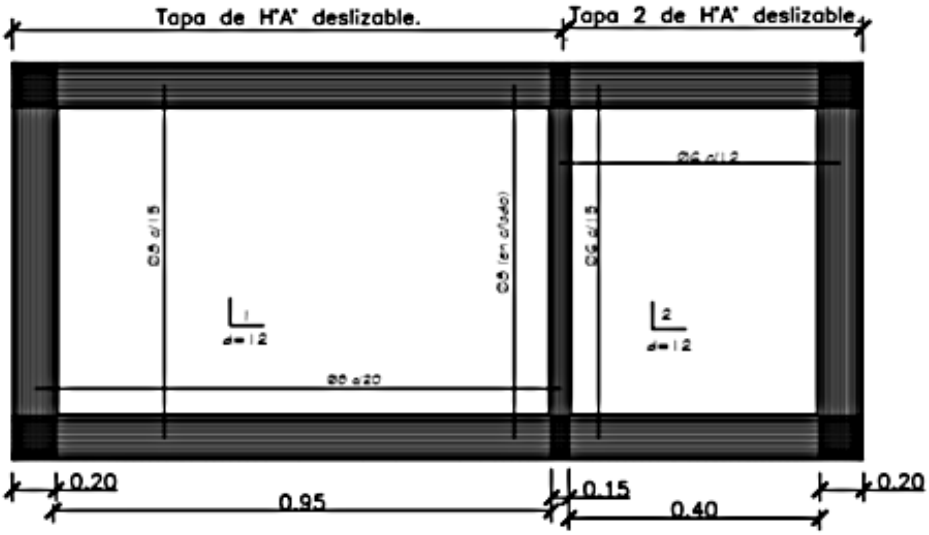


DETALLE DE LOSA TAPA CAMARA SEPTICA

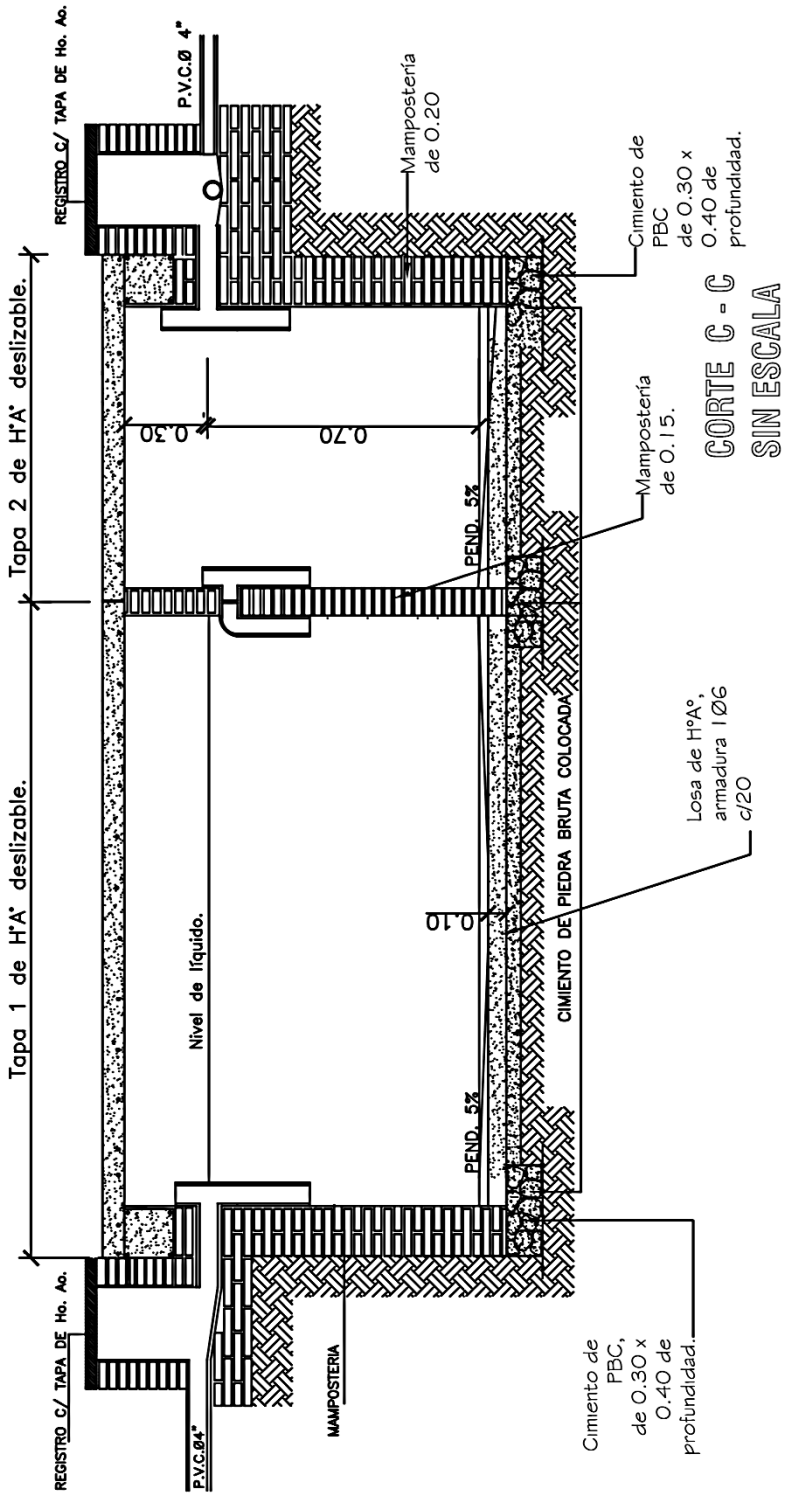




PROYECTO: CONSTRUCCION DE 1 AULA TIPO PRE-ESCOLAR CON TECHO DE TEJA
INSTITUCION: ESCUELA BASICA NRO 3304 VIRGEN DE FATIMA
DIRECCION: SAN RAFAEL DEL PARANA – COLONIA AURORA

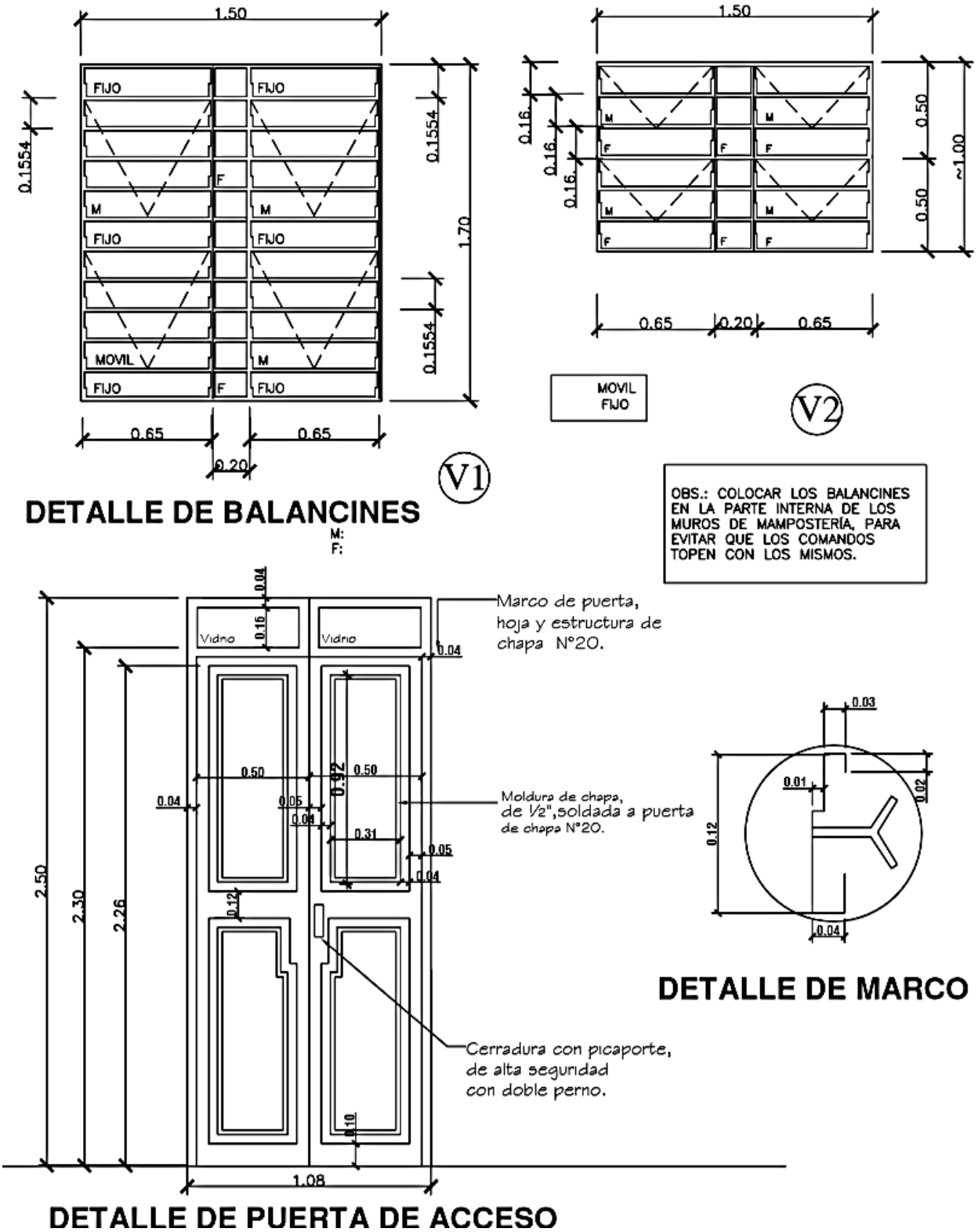




PROYECTO: CONSTRUCCION DE 1 AULA TIPO PRE-ESCOLAR CON TECHO DE TEJA
INSTITUCION: ESCUELA BASICA NRO 3304 VIRGEN DE FATIMA
DIRECCION: SAN RAFAEL DEL PARANA – COLONIA AURORA

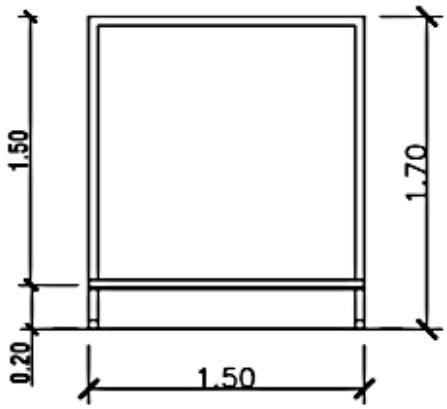


ALZADO

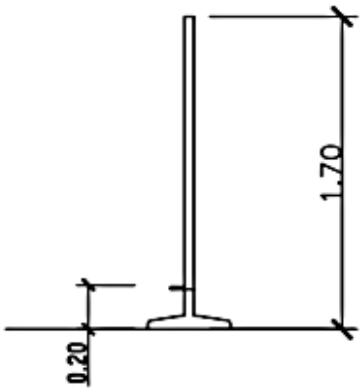


ALZADO LATERAL

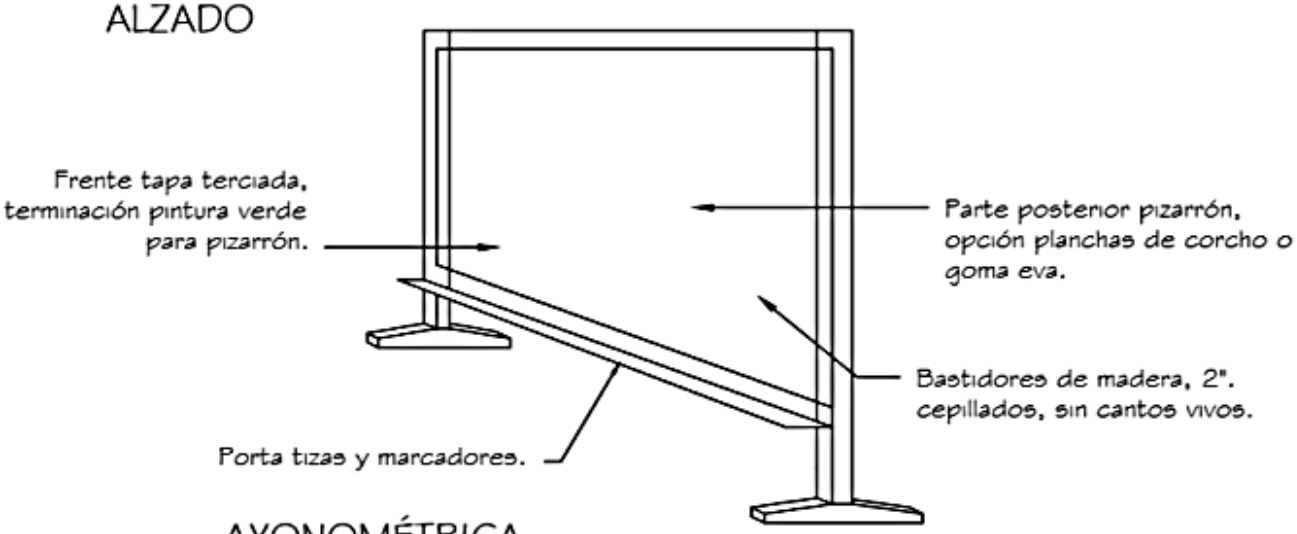


AXONOMÉTRICA

MAMPARA DIVISORIA ÁREA DESCANSO

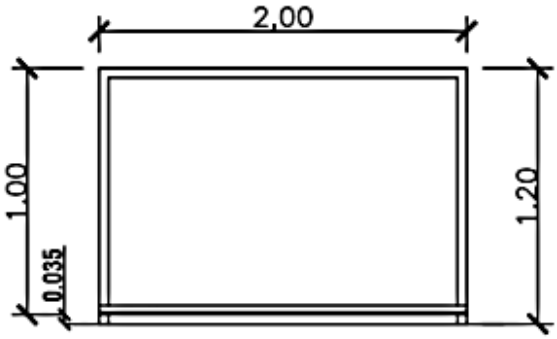


ALZADO

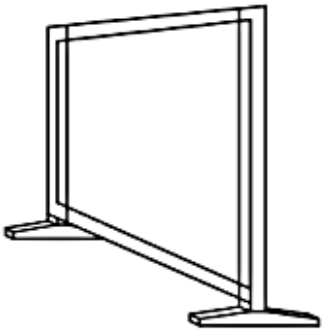

AXONOMÉTRICA

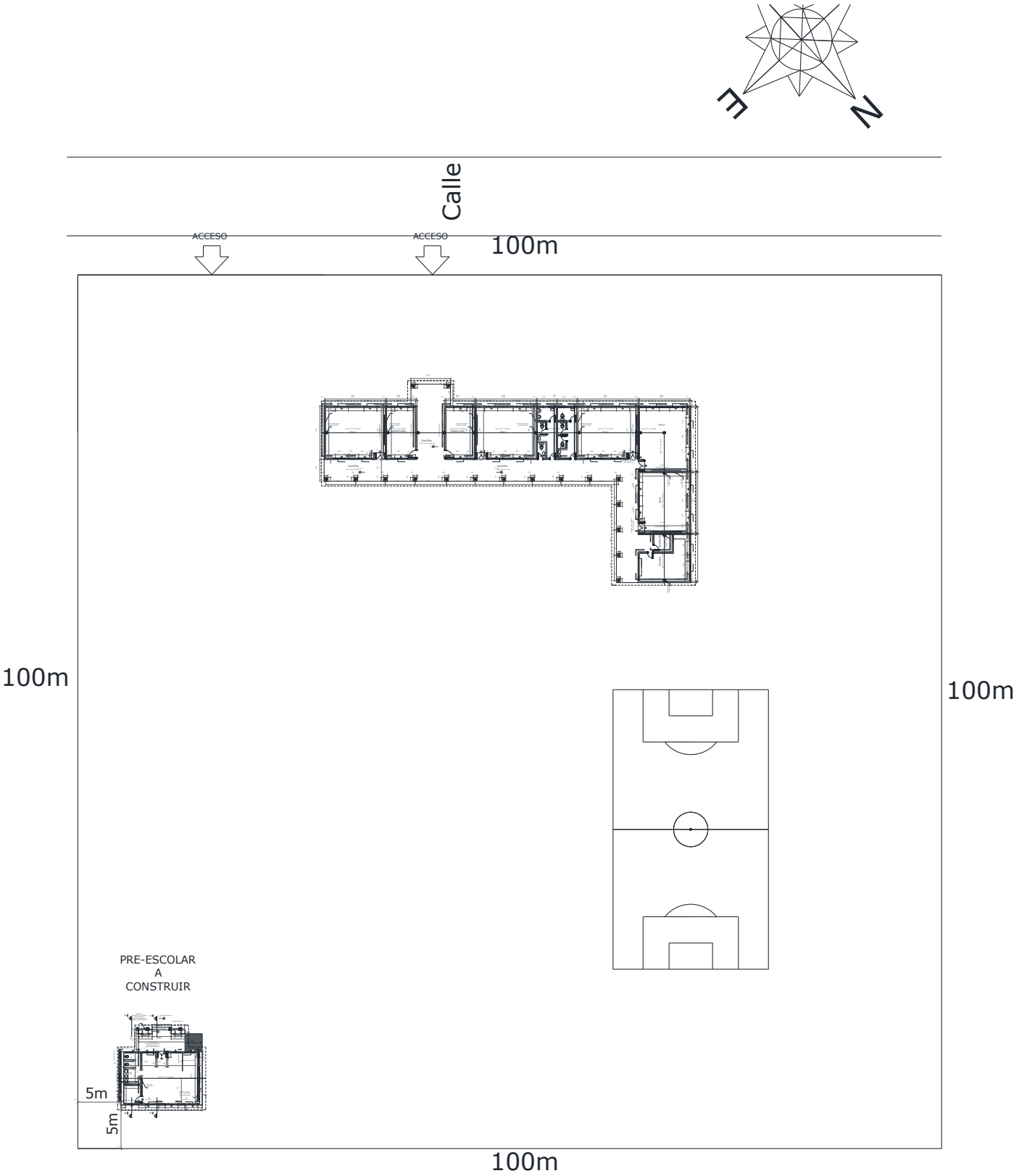


MUNICIPALIDAD DE SAN RAFAEL DEL PARANA

PROYECTO: CONSTRUCCION DE 1 AULA TIPO PRE-ESCOLAR CON TECHO DE TEJA
INSTITUCION: ESCUELA BASICA NRO 3304 VIRGEN DE FATIMA
DIRECCION: SAN RAFAEL DEL PARANA – COLONIA AURORA