# PLANOS DEL LOTE 1

# PLANTA BAJA

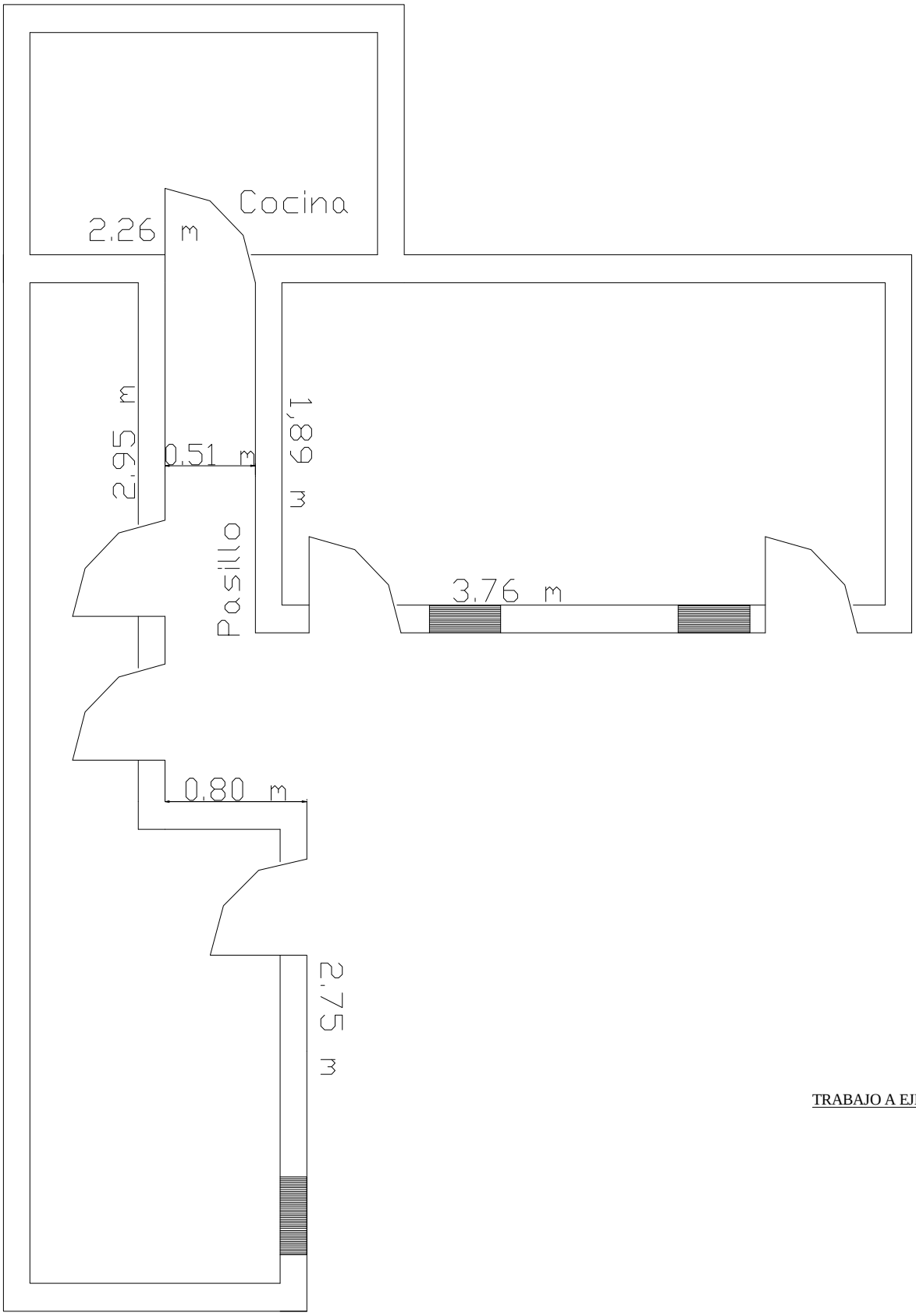


TRABAJO A EJECUTAR

| GOBERNACION DE ÑEEMBUCÚ | | |
|---|---|---|
| OBRA: AMPLIACION DE AULAS | | |
| UBICACION: JARDIN INFANTIL Y PRE ESCOLAR N° 166 GRAL. BERNARDINO CABALLERO–FROSEP | | |
| SOLICITANTE: | | |
| RESPONSABLE<br>ARQ. LUIS AYALA | | |

# PLANOS DEL LOTE 2

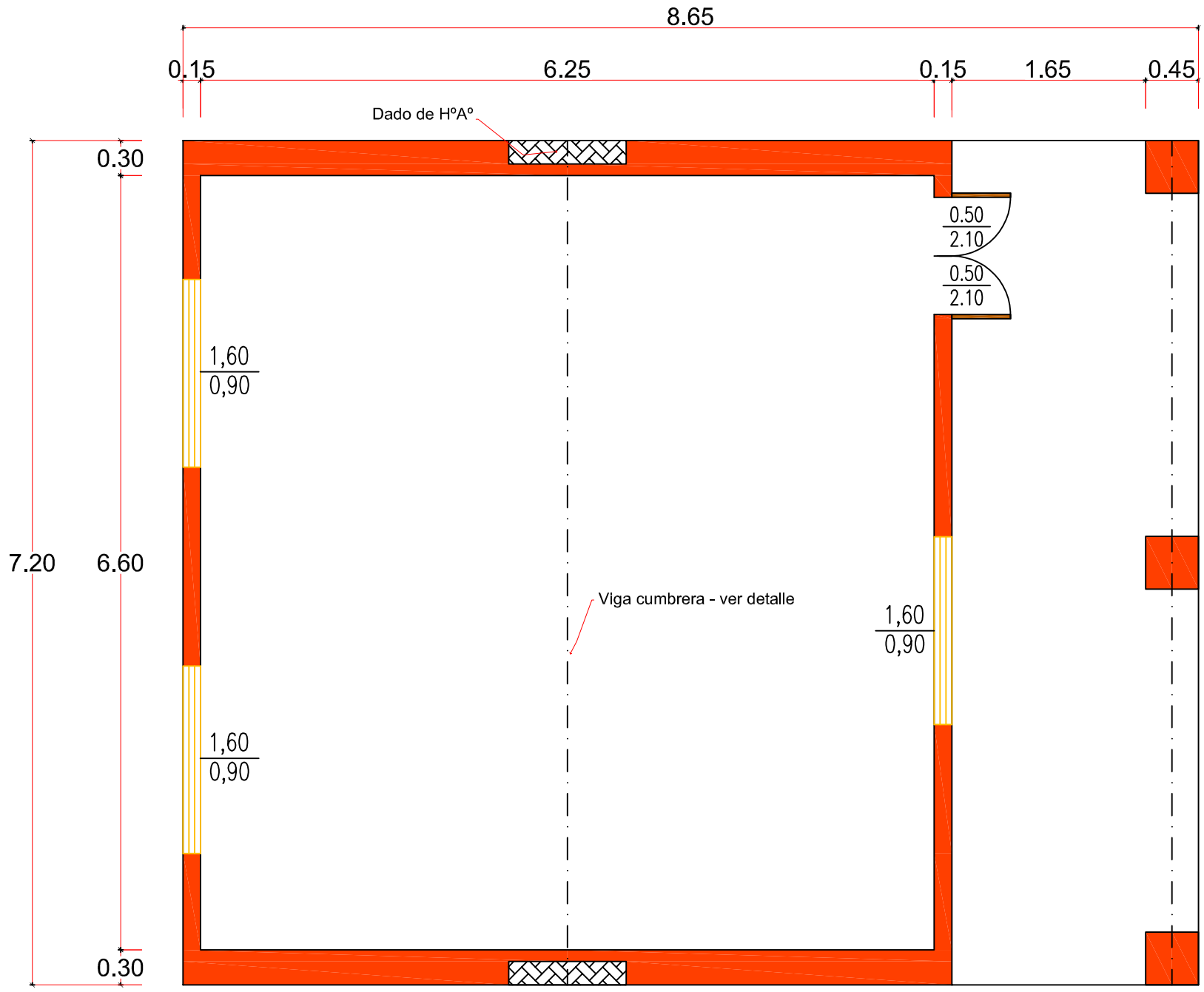


# Planta General

Escala 1:50

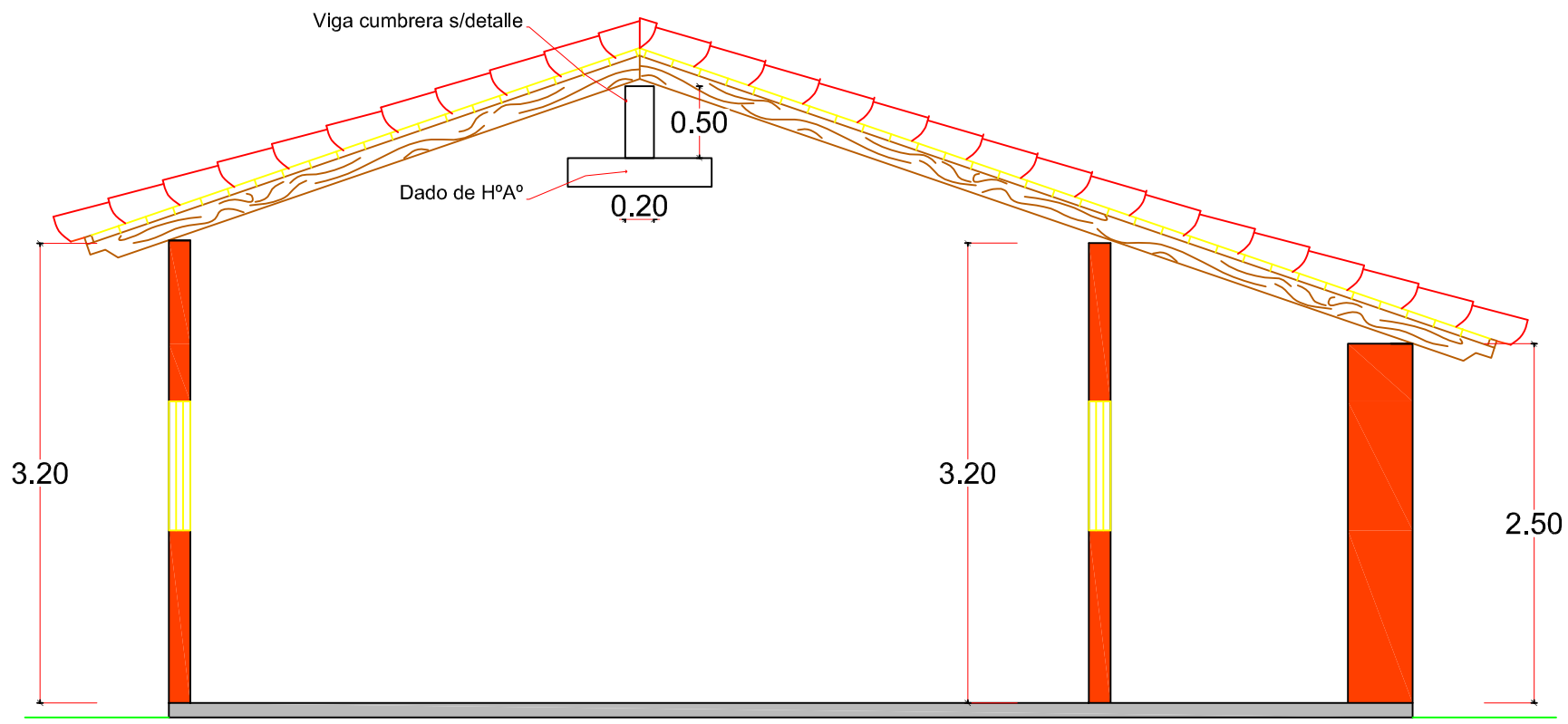


# Corte A - A

Escala 1:50

**GOBERNACIÓN DE ÑEEMBUCÚ**

**OBRA:CONSTRUCCION DE AULA**
**UBICACION: ESCUELA SAN FRANCISCO**

| RESPONSABLE: ARQ. LUIS AYALA. | ESCALA: 1:75 | DIGITALIZADOR: MARIANO SAUCEDO |
|---|---|---|

# VIGA CUMBRERA

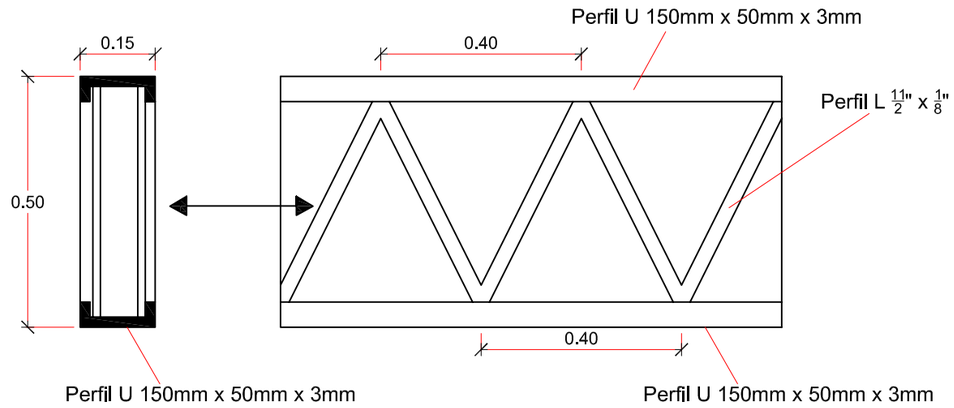


# Detalle de Cimentación

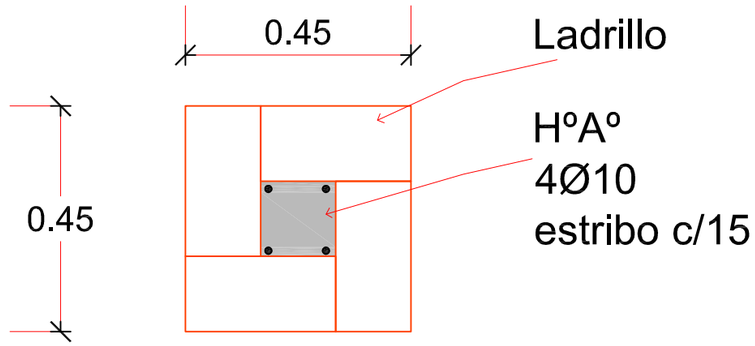


# Detalle de Pilar de 0,45

# DADO DE HºAº

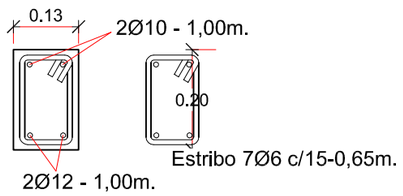


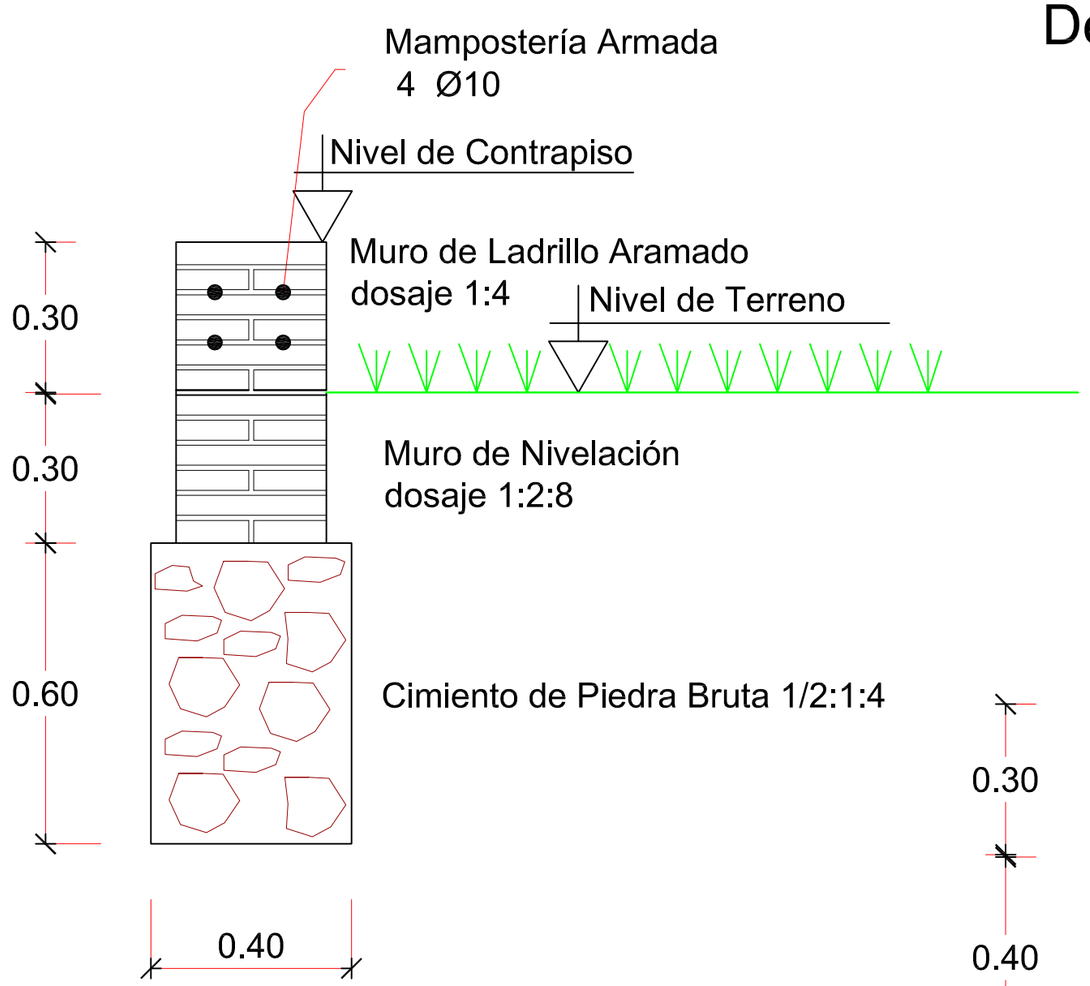


Escala 1:20

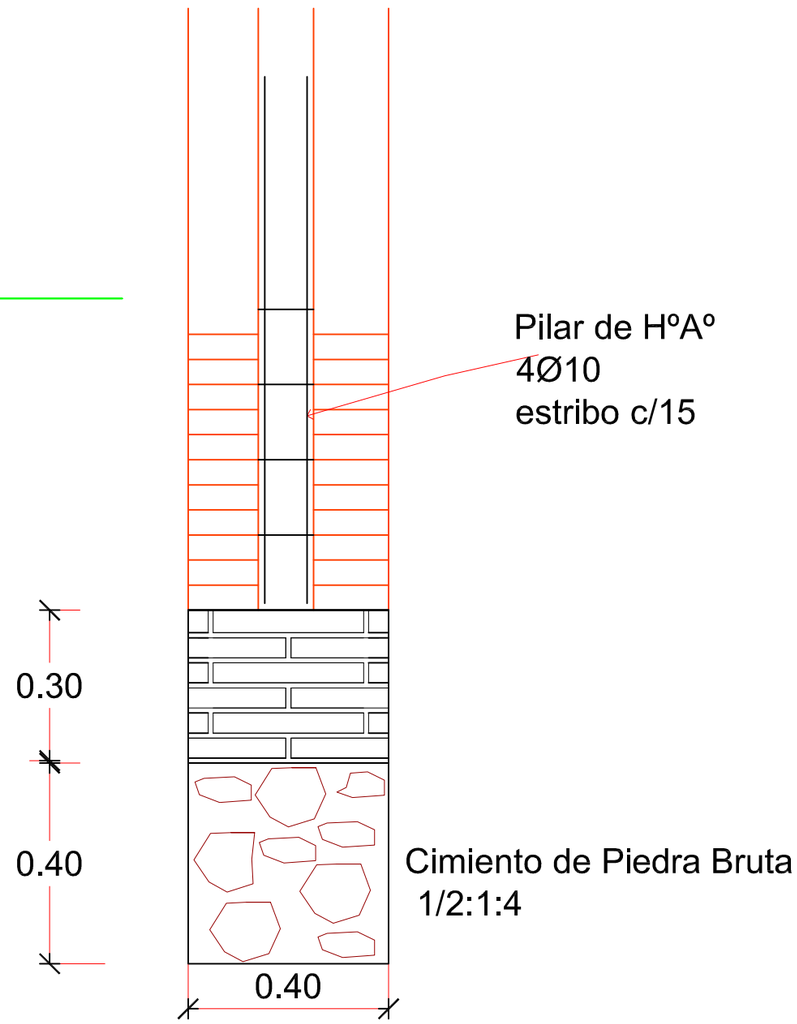


**GOBERNACIÓN DE ÑEEMBUCÚ**

**OBRA:CONSTRUCCION DE AULA**
**UBICACION: ESCUELA SAN FRANCISCO**

| RESPONSABLE: ARQ. LUIS AYALA. | ESCALA: 1:75 | DIGITALIZADOR: MARIANO SAUCEDO |
|---|---|---|

# PLANOS DEL LOTE 3

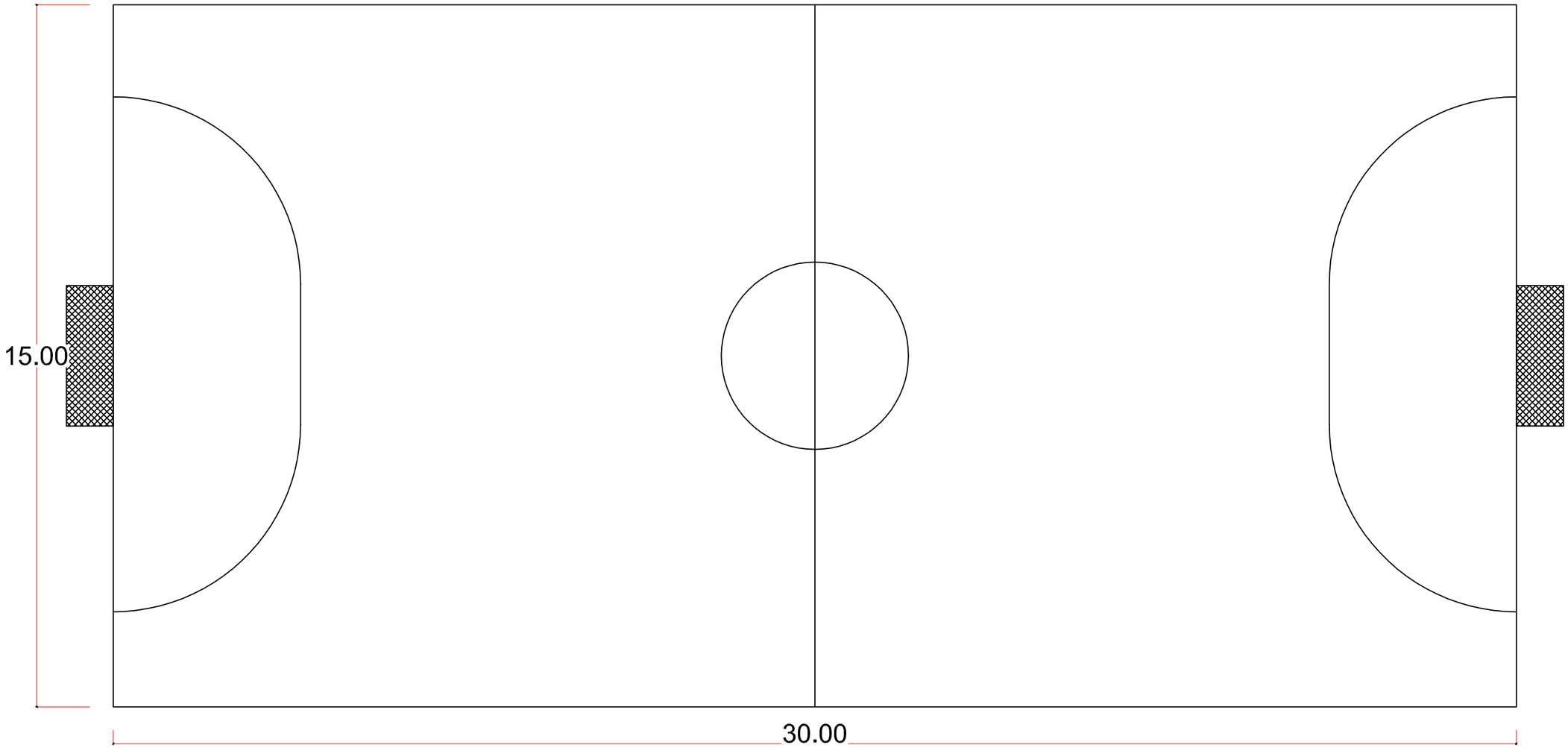


# Planta General

Escala 1:100

**GOBERNACIÓN DE ÑEEMBUCÚ**

**OBRA: PISTA DEPORTIVA**
**UBICACION:**
**SOLICITANTE:**

| | | |
|---|---|---|
| **RESPONSABLE: ARQ. LUIS AYALA.** | ESCALA: 1:75 | CADISTA: An. MARIANO SAUCEDO |

# PLANOS DEL LOTE 4

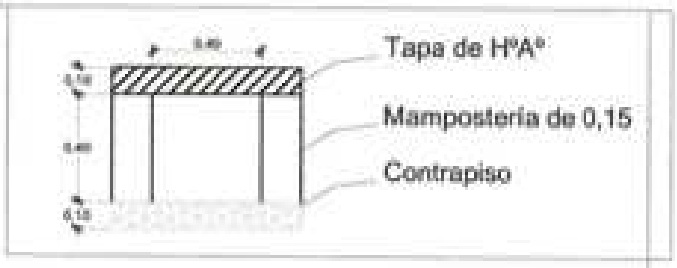


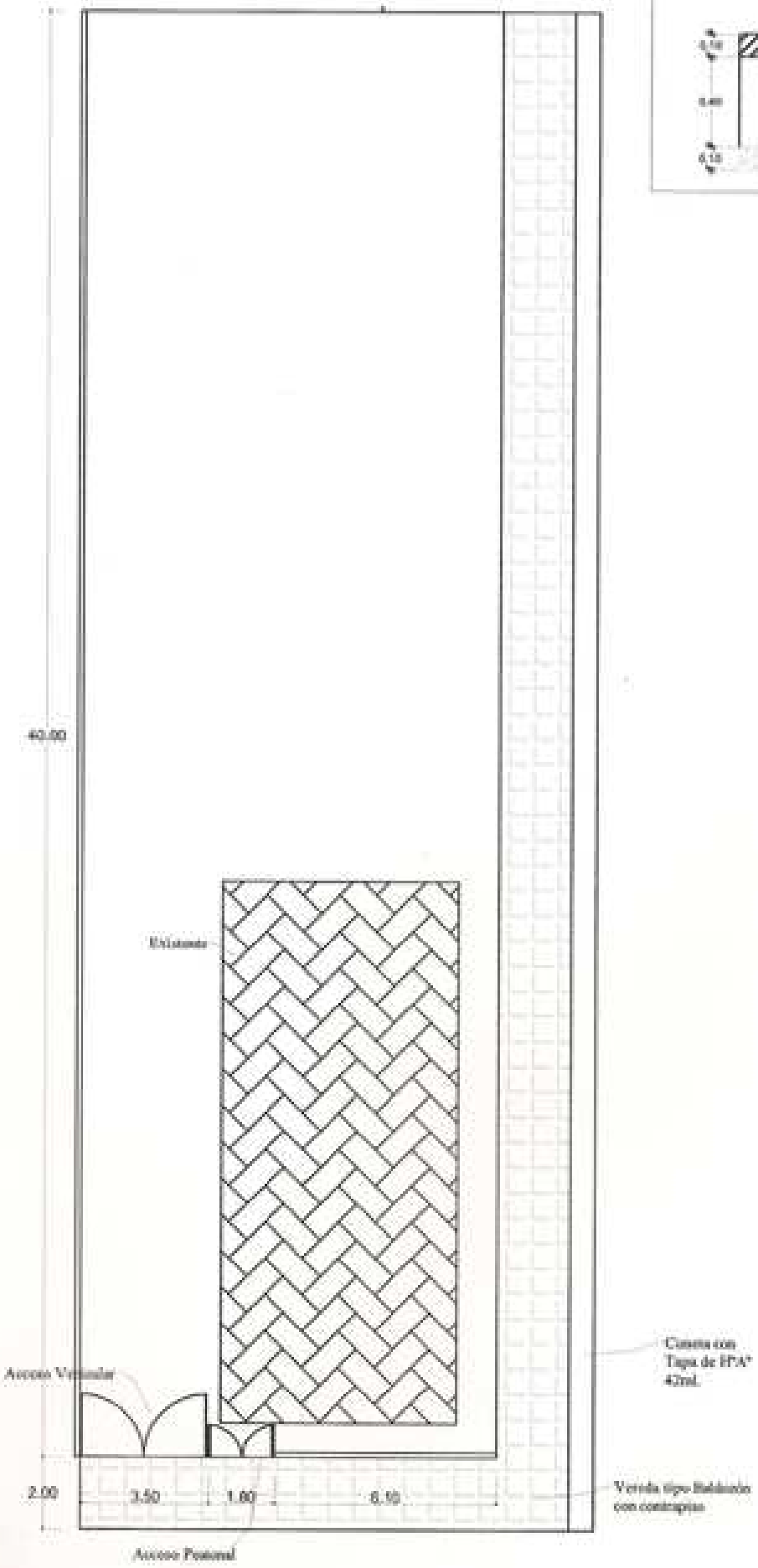


## Planta General

Escala 1:125

**GOBERNACIÓN DE ÑEEMBUCÚ**

**OBRA: TERMINACIÓN DEL LOCAL DE LA SUPERVISIÓN**
**UBICACION: ALBERDI**

| | | |
|---|---|---|
| RESPONSABLE: ARQ. LUIS AYALA | ESCALA: 1:125 | DIBUJANTE: [illegible] |