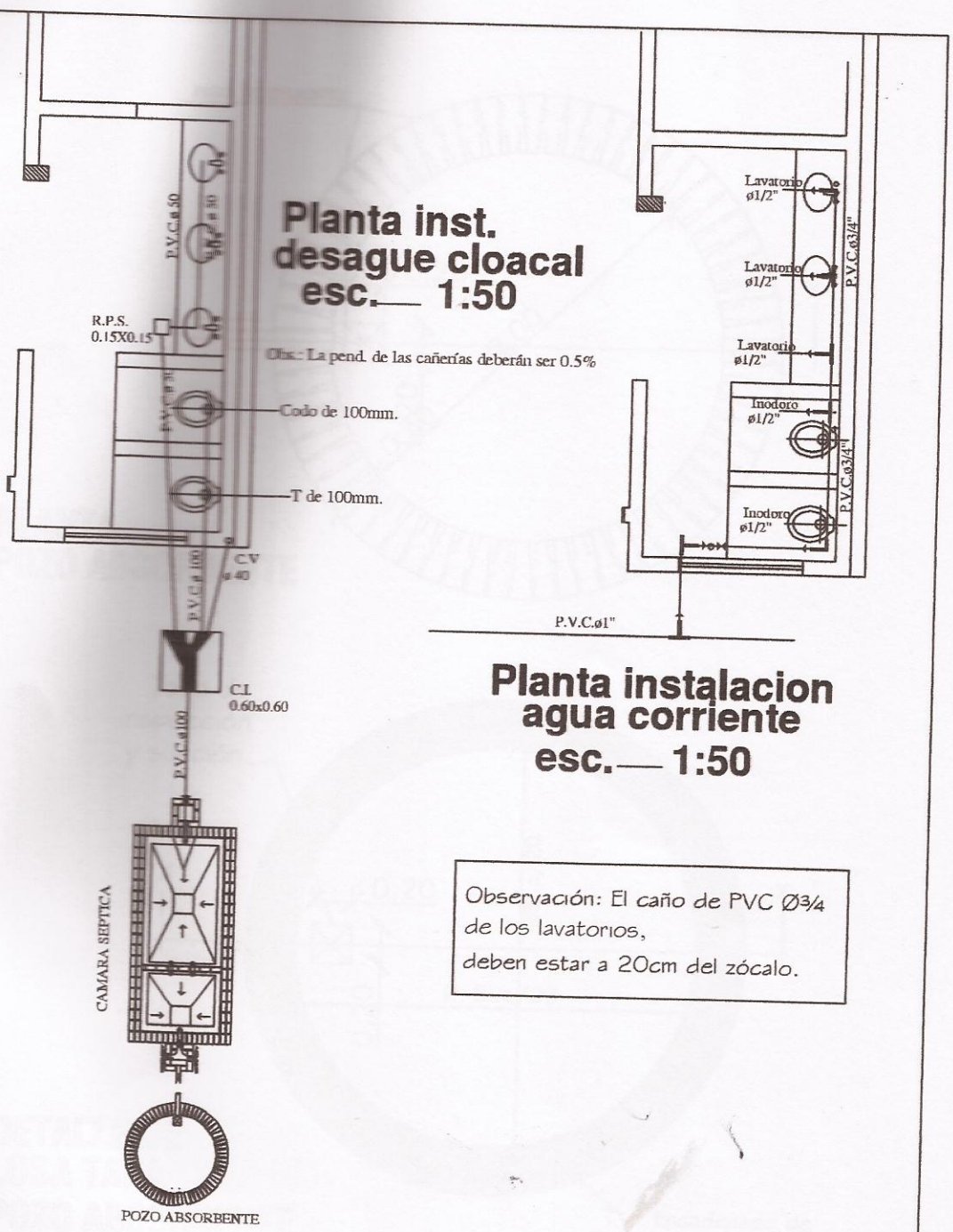

Observación: El caño de PVC Ø3/4 de los lavatorios, deben estar a 20cm del zócalo.

Esc. 1/50.-

MINISTERIO DE EDUCACION Y CULTURA COORDINACIÓN DE INFRAESTRUCTURA EQUIPO TÉCNICO DE INFRAESTRUCTURA MEC/BID		
Proyecto	Aula Tipo - Pre-Escolar 5.80 con S.S.H.H.	15
INSTALACIONES SANITARIA Y AGUA CORRIENTE		

MUNICIPALIDAD DE CARLOS ANTONIO LOPEZ
SECRETARIA

Abog. Silvana E. González Escurra
INTENDENTA

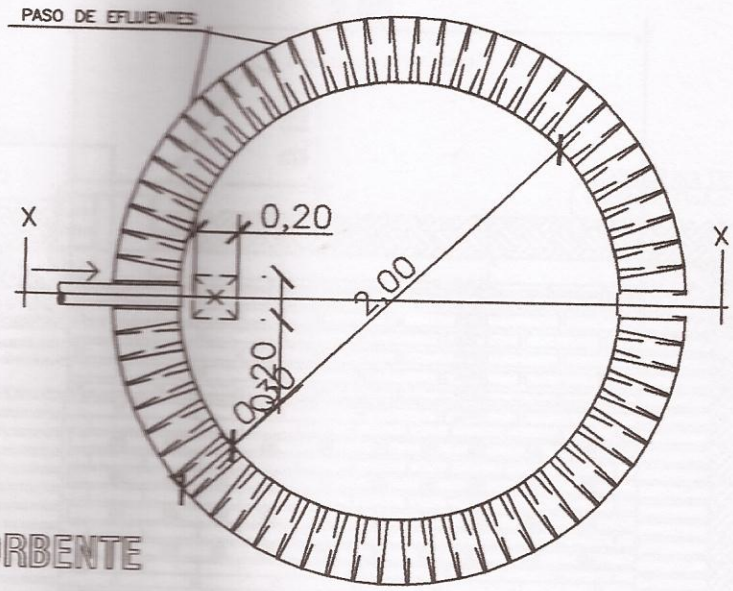

PLANTA
POZO ABSORBENTE

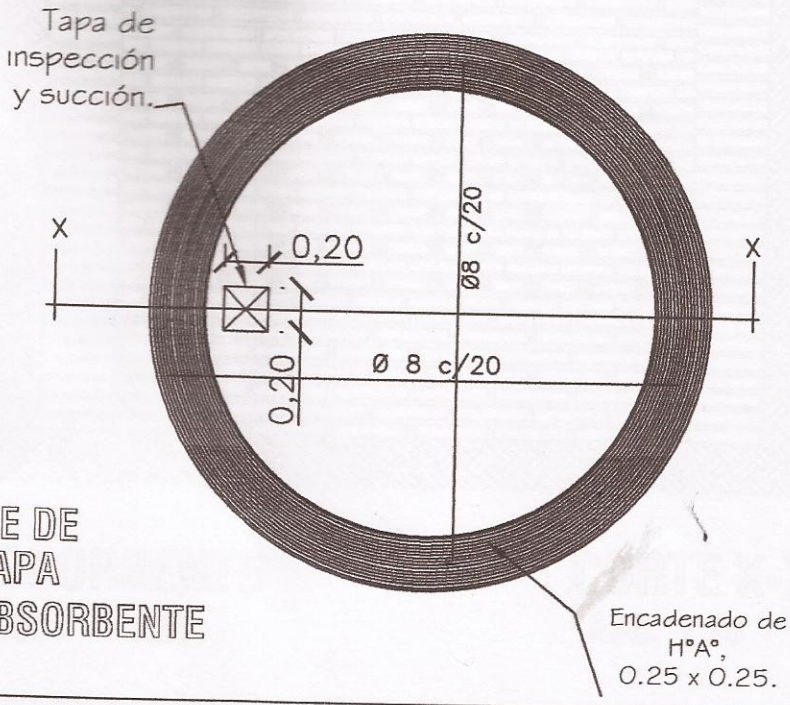

DETALLE DE
LOSA TAPA
POZO ABSORBENTE

MINISTERIO DE EDUCACION Y CULTURA COORDINACIÓN DE INFRAESTRUCTURA EQUIPO TÉCNICO DE INFRAESTRUCTURA MEC/BID		
	Aula Tipo - Pre-Escolar 5.80x6.80 con S.S.H.H.	16
DETALLE DE POZO CIEGO Sin Escala		

MUNICIPALIDAD DE CARLOS ANTONIO LOPEZ

Abog. Silvana E. Gonzalez Escurra
INTENDENTA

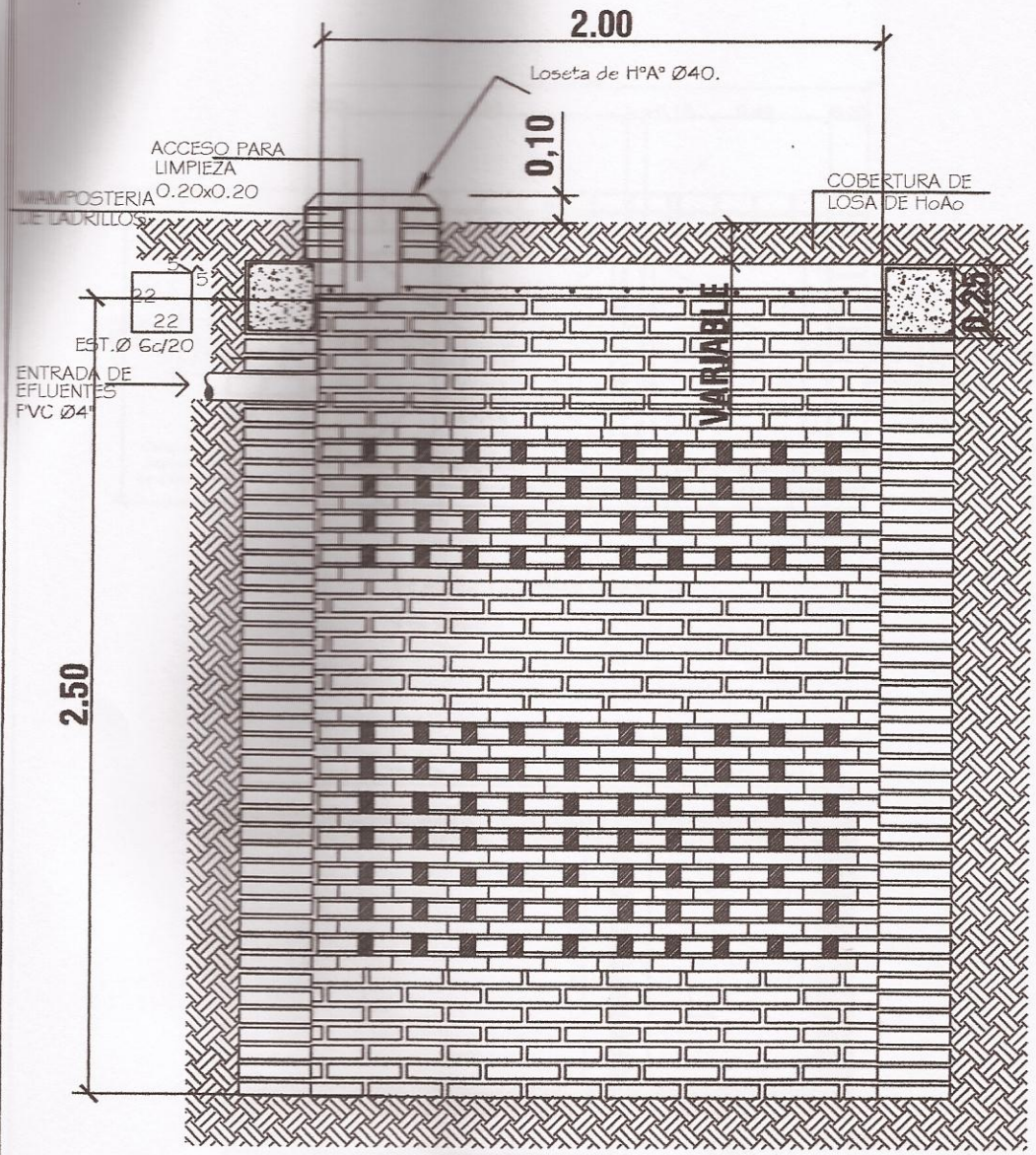

POZO ABSORBENTE

ESC. 1:20

CORTE X-X

ESC. 1:20

MINISTERIO DE EDUCACION Y CULTURA COORDINACIÓN DE INFRAESTRUCTURA EQUIPO TÉCNICO DE INFRAESTRUCTURA MEC/BID		
Proyecto	Aula Tipo - Pre-Escolar 5.80x6.80 con S.S.H.H.	17
DETALLE DE POZO CIEGO	Esc. 1/20.-	

MUNICIPALIDAD DE CARLOS ANTONIO LOPEZ • SECRETARIA •

Abog. Silvana E. González Escurra
INTENDENTA

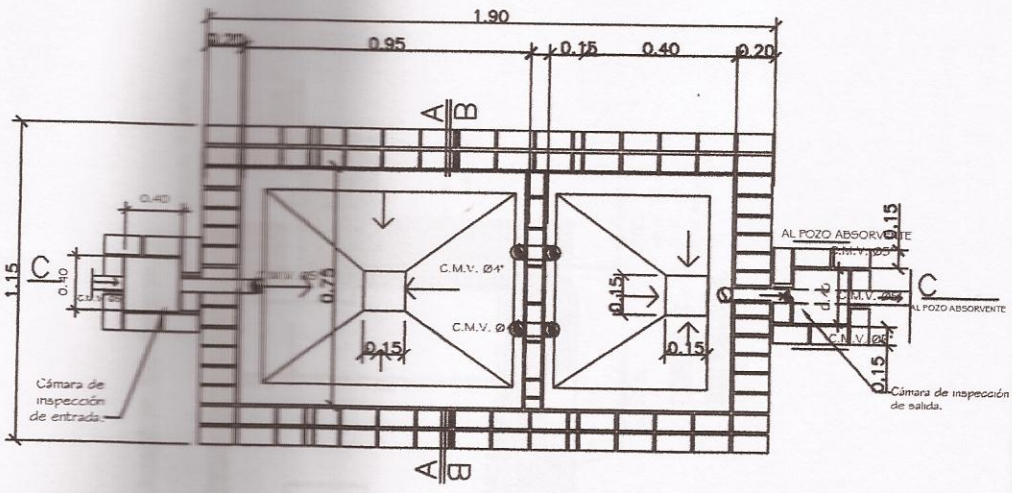

PLANTA CAMARA SEPTICA
Sin escala

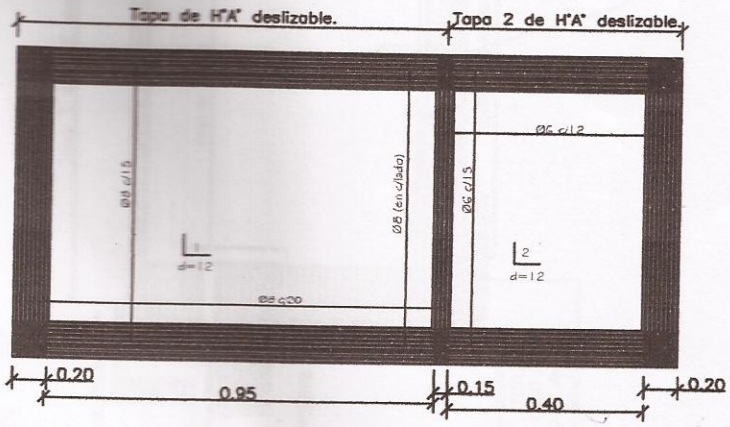

DETALLE DE LOSA TAPA CAMARA SEPTICA
Sin escala

MINISTERIO DE EDUCACION Y CULTURA COORDINACIÓN DE INFRAESTRUCTURA EQUIPO TÉCNICO DE INFRAESTRUCTURA MEC/BID		
Proyecto	Aula Tipo - Pre-Escolar 5.80x6.80 con S.S.H.H.	18
DETALLE DE CÁMARA SÉPTICA Sin escala		

MUNICIPALIDAD DE CARLOS ANTONIO LOPEZ • SECRETARIA •

Abog. Silvana E. González Escurra
INTENDENTA

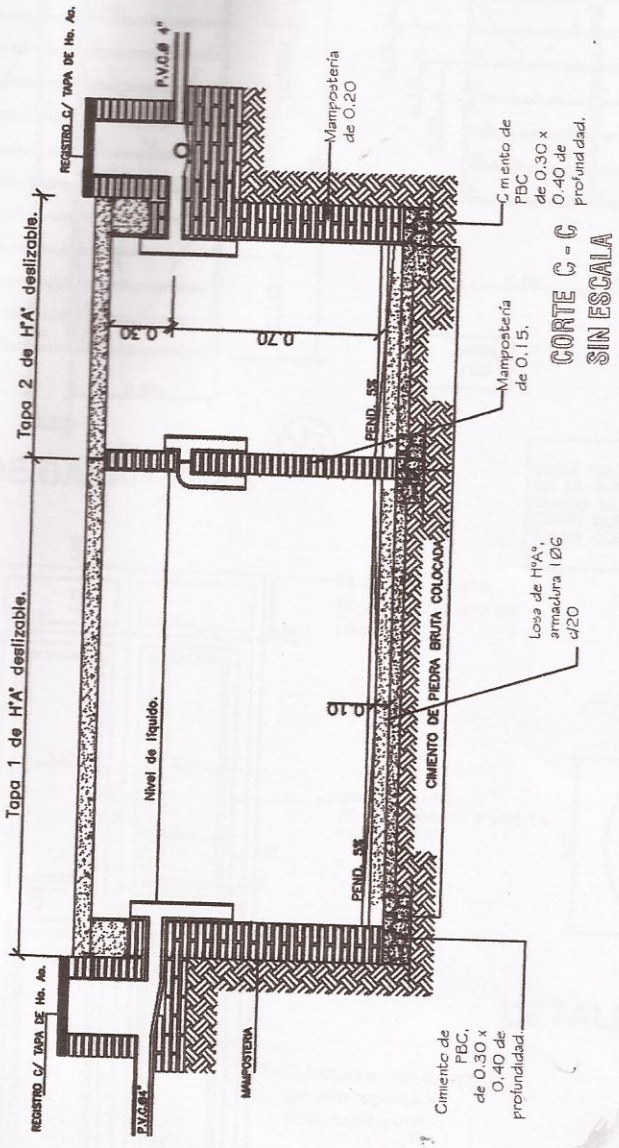

CORTE C - C
SIN ESCALA

MINISTERIO DE EDUCACION Y CULTURA

COORDINACIÓN DE INFRAESTRUCTURA
EQUIPO TÉCNICO DE INFRAESTRUCTURA MEC/BID

	Aula Tipo - Pre-Escolar 5.80x6.80 con S.S.H.H.	19
	DETALLE DE CÁMARA SÉPTICA Sin escala	

MUNICIPALIDAD DE CARLOS ANTONIO LOPEZ
SECRETARIA

Abog. Silvana L. González Escurra
INTENDENTA

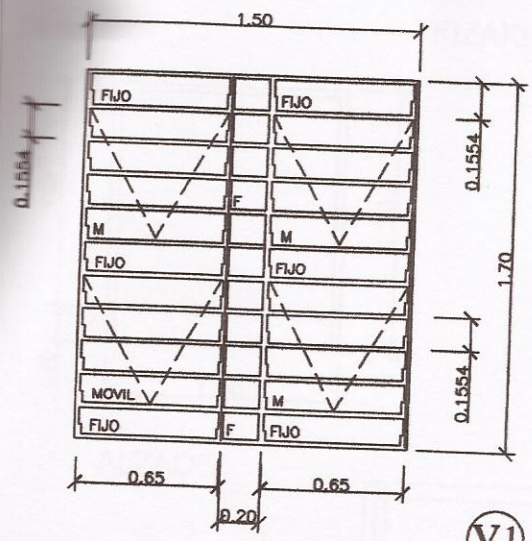

V1

DETALLE DE BALANCINES

M:
F:

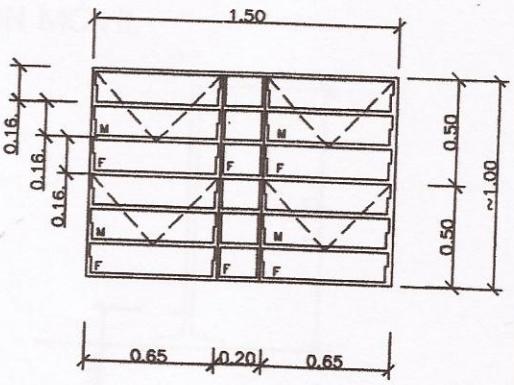

MOVIL
FIJO

V2

OBS.: COLOCAR LOS BALANCINES EN LA PARTE INTERNA DE LOS MUROS DE MAMPOSTERÍA, PARA EVITAR QUE LOS COMANDOS TOPEN CON LOS MISMOS.

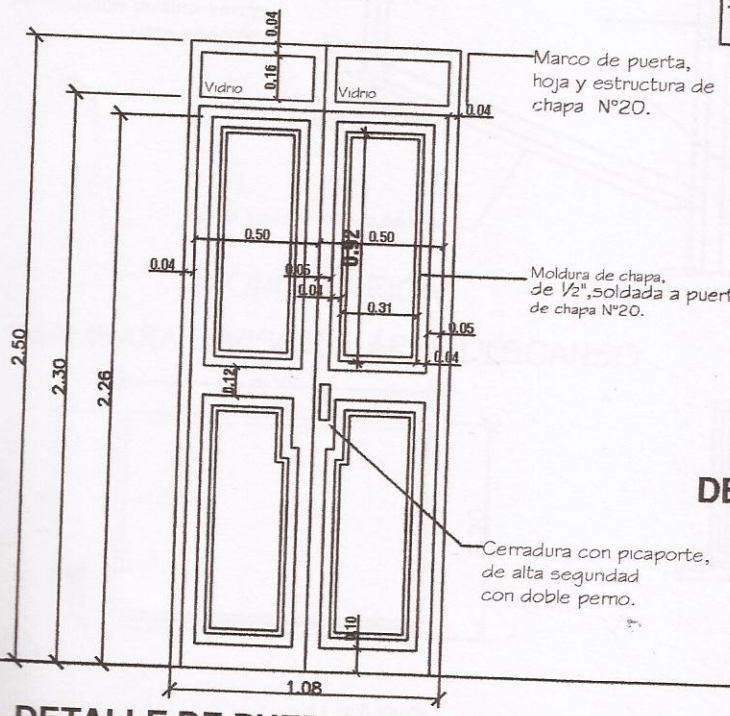

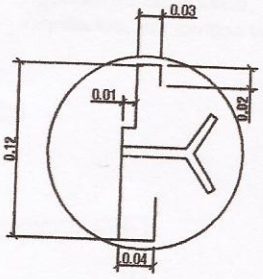

DETALLE DE MARCO

DETALLE DE PUERTA DE ACCESO

MINISTERIO DE EDUCACION Y CULTURA

COORDINACIÓN DE INFRAESTRUCTURA
EQUIPO TÉCNICO DE INFRAESTRUCTURA MEC/BID

Proyecto	Aula Tipo - Pre-Escolar 5.80 x 6.80 con S.S.H.H.	20
DETALLE DE ABERTURAS METÁLICAS	Esc. 1/50.-	

MUNICIPALIDAD DE CARLOS ANTONIO LOPEZ
SECRETARIA

Abog. Silvana E. González Escurra
INTENDENTA

PIZARRÓN MÓVIL

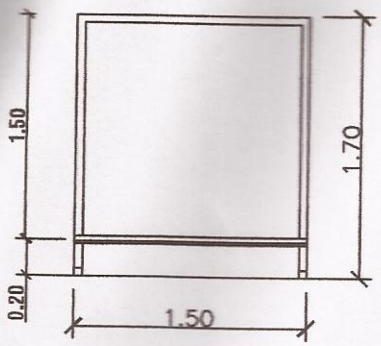

ALZADO

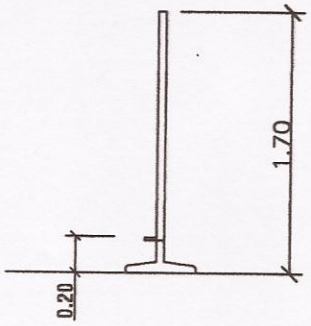

ALZADO LATERAL

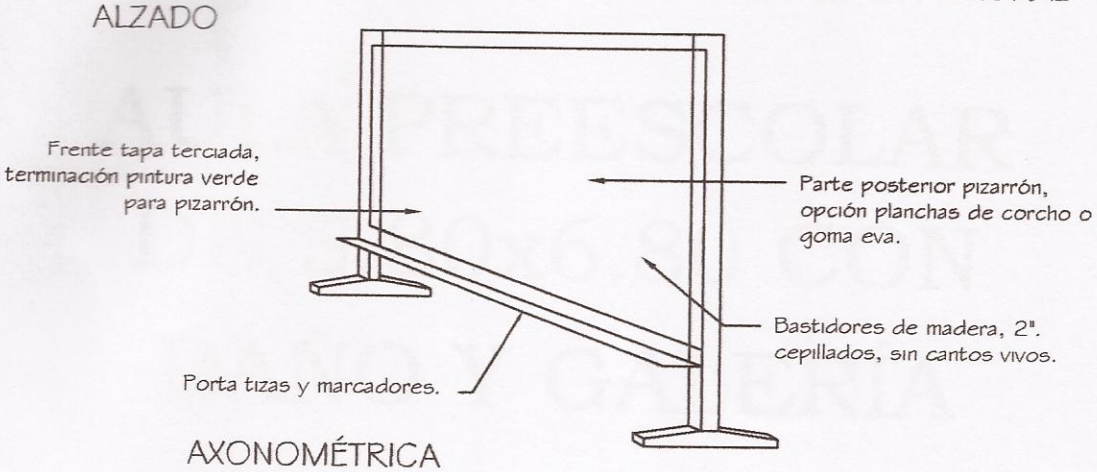

AXONOMÉTRICA

MAMPARA DIVISORIA ÁREA DESCANSO

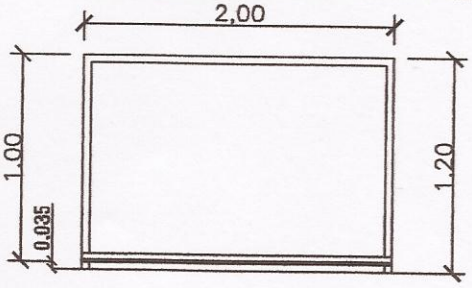

ALZADO

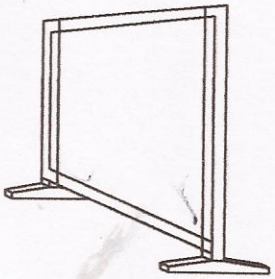

AXONOMÉTRICA

MINISTERIO DE EDUCACION Y CULTURA COORDINACIÓN DE INFRAESTRUCTURA EQUIPO TÉCNICO DE INFRAESTRUCTURA MEC/BID		
Proyecto	Aula Tipo - Pre-Escolar 5.80 x 6.80 con S.S.H.H.	21
DETALLE PIZARRÒN MÒVIL Y MAMPARA DIVISORIA		

MUNICIPALIDAD DE CARLOS ANTONIO LOPEZ * SECRETARIA *

Abog. Silvana E. González Escurra
INTENDENTA