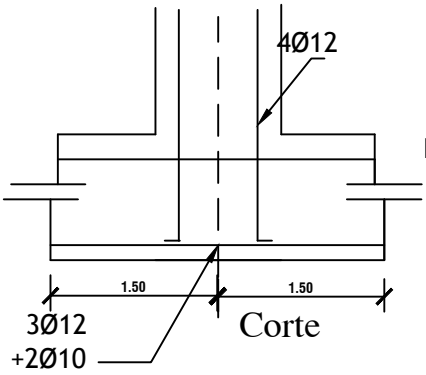

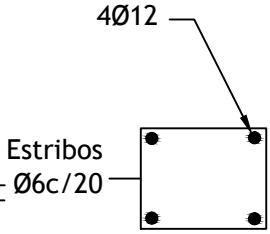

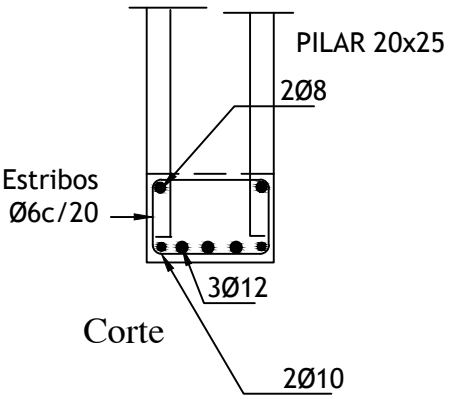

Detalle pilar de apoyo de viga principal Sin escala

PILAR DE Hº Aº DE 0.20 X 0.25

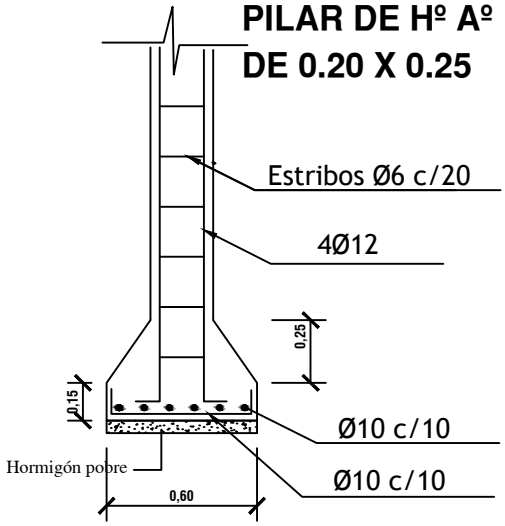

DETALLE DE ZAPATA CON ENCADENADO INFERIOR

DADO DE Hº Aº DE 0.20 X 0.20 X 0.60

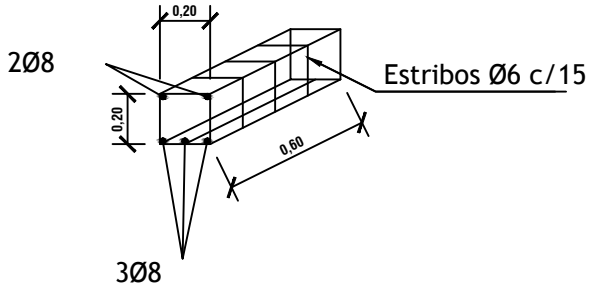

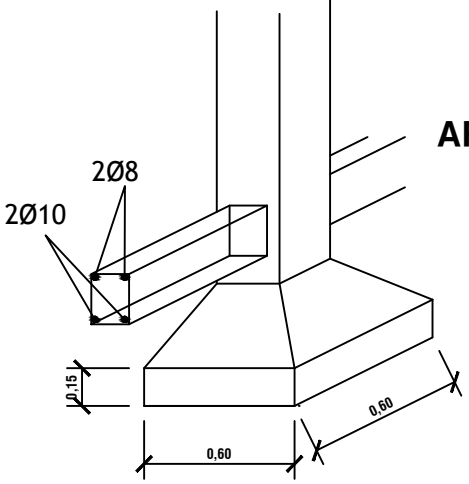

ARMADURA DE ZAPATA

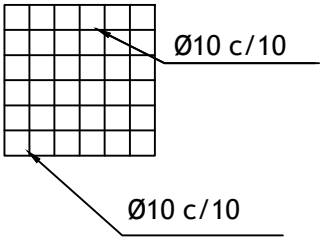

ZAPATA

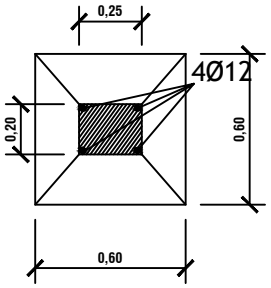

MINISTERIO DE EDUCACION Y CULTURA

DIRECCIÓN DE INFRAESTRUCTURA

EQUIPO TÉCNICO DE INFRAESTRUCTURA

Proyecto	Aula Tipo - Pre-Escolar 7.20 x 7.20 con S.S.H.H.	09
DETALLE DE PILAR DE H°A° Y DADO DE HºAº Esc. 1/25		