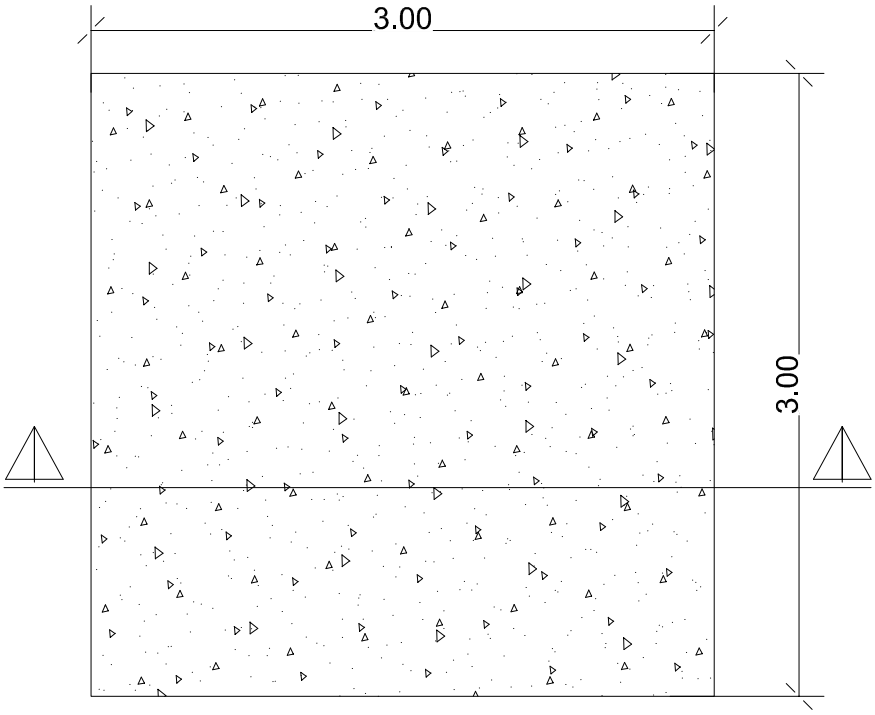

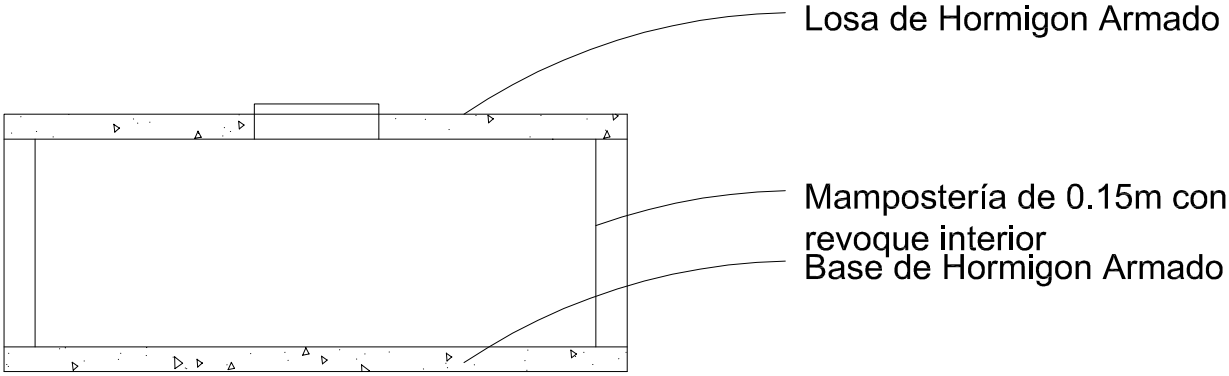

PlantaAcotada
Camara de tratamiento